POWER TRANSMISSION
PRODUCTS

PASSION TO PERFORM

MPFILTRI®

UM LÍDER MUNDIAL NO CAMPO
DE EQUIPAMENTOS DE FILTRAGEM HIDRÁULICA.

Nossa empresa começa em 1964, quando Bruno Pasotto decidiu atender aos pedidos de um mercado ainda parcialmente explorado, com o estudo, design, desenvolvimento, produção e comercialização de uma vasta variedade de filtros para equipamentos hidráulicos capazes de satisfazer as necessidades dos fabricantes em todos os setores.
A qualidade de nossos produtos, a nossa extrema competitividade em relação aos principais produtores internacionais e nossas constantes atividades de pesquisa, design e desenvolvimento nos tornaram um líder mundial no campo da filtragem de circuitos hidráulicos.
Presentes há 50 anos no mercado, desempenhamos um papel verdadeiramente decisivo na definição do nosso setor, e agora somos um grupo capaz de controlar toda a nossa cadeia de produção, monitorando todos os processos de fabricação para garantir padrões de qualidade superiores e fornecer soluções concretas para a rápida evolução das necessidades dos clientes e do mercado.

LÍDER DE MERCADO

Nosso trabalho se baseia em uma habilidade de interação entre tecnologia avançada e mão de obra excelente, **personalizando produtos de acordo com solicitações específicas do mercado**, focalizando fortemente na inovação e qualidade, e seguindo cada etapa na fabricação de produtos padrão e especiais, respeitando plenamente as expectativas dos clientes.

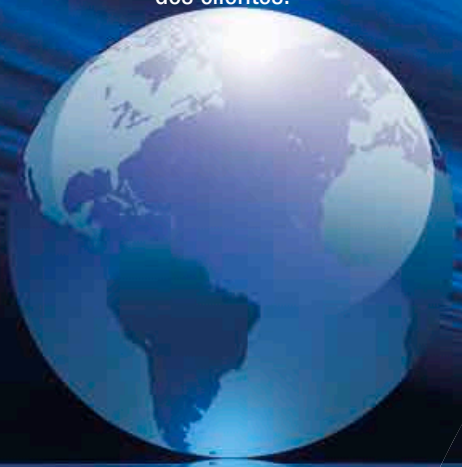

Nossa filosofia orientada para o cliente, que nos permite satisfazer todos os pedidos dos clientes com **rapidez** e **com produtos personalizados**, nos torna uma empresa **dinâmica e flexível**.

A possibilidade de controlar e monitorar constantemente todo o processo de produção é essencial para garantir a qualidade dos nossos produtos.

PRESENÇA **MUNDIAL**

Nossas filiais estrangeiras nos permitem oferecer uma variedade diversificada de produtos que nos permitem enfrentar com sucesso o desafio agressivo da concorrência internacional e também manter uma presença estável a nível local.

O Grupo possui **10 sucursais de negócios**

TECNOLOGIA

Nossa constante **busca pela excelência na qualidade e inovação tecnológica** nos permite oferecer apenas as melhores soluções e serviços para aplicações em vários campos incluindo indústria em geral, equipamentos de testes, lubrificação, engenharia pesada, energias renováveis, engenharia naval, engenharia offshore, sistemas de aviação, tecnologias emergentes e instalações móveis (por exemplo, tratores, escavadeiras, bombas de concreto, plataformas).

E PRODUÇÃO

Nosso alto nível de experiência tecnológica significa que **podemos confiar totalmente em nossos próprios recursos sem recorrer a provedores externos.** Isso, por sua vez, nos permite satisfazer um número crescente de pedidos de clientes, também explorando nossa gama de máquinas e equipamentos constantemente atualizados, com **estações de trabalho totalmente** automatizadas capazes de **produzir 24 horas**.

FILTROS SUCÇÃO

Taxas de vazão
até 875 l/min

Montagem:
- Imerso no tanque
- Em linha
- No tanque com válvula de isolamento
- No tanque com sucção submersa

FILTROS RETORNO

Taxas de vazão
até 3000 l/min

Pressão
até 20 bar

Montagem:
- Em linha
- Top tanque
- Em versões simplex e duplex

FILTROS RETORNO / SUCÇÃO

Taxas de vazão
até 300 l/min

Pressão até 80 bar

Montagem:
- Em linha
- Top tanque

FILTROS SPIN ON

Taxas de vazão
até 365 l/min

Pressão até 35 bar

Montagem:
- Em linha
- Top tanque

FILTROS BAIXA E MÉDIA PRESSÃO

Taxas de vazão
até 3000 l/min

Pressão até 80 bar

Montagem:
- Em linha
- Paralelo em versão manifold
- Em versões simplex e duplex

FILTROS ALTA PRESSÃO

Taxas de vazão
até 750 l/min

Pressão de 110 bar
até 560 bar

Montagem:
- Em linha
- Manifold
- Em versões simplex e duplex

GAMA DE **PRODUTOS**

A MP Filtri oferece uma ampla e articulada gama de produtos para o mercado global, adequado a todos os setores industriais que utilizam equipamentos hidráulicos.

Isso inclui filtros (sucção, retorno, retorno/succão, spin-on, pressão, pressão em aço inox) e componentes estruturais (flanges de ligação motor/bomba, acoplamentos de transmissão, anéis de amortecimento, suporte de pé, tanques de alumínio, tampa de inspeção).

Podemos fornecer todas as necessidades e soluções exigidas pela moderna indústria hidráulica para monitorar os níveis de contaminação e outras condições de fluidos.

As unidades de filtragens móveis e uma variedade completa de acessórios nos permitem fornecer tudo o que é necessário para uma serviço completo nos circuitos hidráulicos.

FILTROS AÇO INOXIDÁVEL ALTA PRESSÃO

Taxas de vazão até 150 l/min
Pressão de 320 bar
até 1000 bar

Montagem:
- Em linha
- Manifold
- Em versões simplex e duplex

PRODUTOS DE MONITORAMENTO DA CONTAMINAÇÃO

- Produtos de Monitoramento da Contaminação
- Contadores de partículas portáteis(online) e inline
- Produtos de amostragem por frascos
- Totalmente calibrado usando as principais Normas ISO
- Uma ampla gama de compatibilidades para suportar todos os tipos de fluidos e protocolos de comunicação

UNIDADES DE FILTRAGEM MÓVEL

Taxas de vazões de 15l/min até 200l/min

PRODUTOS DE TRANSMISSÃO DE ENERGIA

- Flanges de ligação em alumínio para motores de 0.12 kW a 400 kW
- Acoplamentos em alumínio Ferro fundido - Aço
- Anéis de amortecimento
- Suporte de pé
- Tanques de alumínio
- Coberturas de limpeza

ACESSÓRIOS

- Bocais de abastecimento de óleo e respiro de ar
- Medidores de nível ópticos e elétricos
- Válvula seletoras de manômetro
- Suportes de fixação de tubos
- Medidores de pressão

TRANSMISSÃO DE ENERGIA PRODUTOS

ÍNDICE

1 página	INTRODUÇÃO	
1	EMPRESA	
6	GAMA DE PRODUTOS	
10	DIMENSIONAMENTOS DE FLANGE DE LIGAÇÃO E ACOPLAMENTO	
12	SOFTWARE DE SELEÇÃO	

14 página	ACOPLAMENTOS	
16		Informações gerais
21	SGEG - SGEA - SGES - SGEK - EGE	Semi-acoplamento flexível em alumínio, ferro fundido e aço
39	AKG	Para motor elétrico IEC entre tamanho 63 até 225
47	SGDR - EGR	Acoplamento de engrenagem em aço com dentes curvos

52 página	FLANGES DE LIGAÇÃO	
54		Informações gerais
59	LMG	Flange de ligação com flange retangular
71	LMC - LDC	Flanges de ligação para bombas de pistão, parafusos e palhetas
79	LMS - LDS	Flange de ligação - Baixo ruído
87	MULTICOMPONENTES	Flange de ligação - Multi-componentes 2 - 3

108 página	ACESSÓRIOS	
110	ANM A	Anéis de amortecimento
112	PDM A	Suportes de pé
113	MPDR PDMA - MPDR	Hastes de amortecimento
114	OB	Tampas de inspeção
119	SE10	Tanques de alumínio

DIMENSIONAMENTOS DE FLANGE DE LIGAÇÃO E ACOPLAMENTO

UM GUIA PARA SELECIONAR CORRETAMENTE FLANGES DE LIGAÇÃO E ACOPLAMENTO

DADOS NECESSÁRIOS

- Potência do motor elétrico/tamanho do motor
- Fabricante e tipo de bomba

VERIFICAR:

1 - Dimensões do eixo do motor e da bomba (ver folha de dados do motor elétrico)
2 - Eixo e flange da bomba (ver folha de dados da bomba)

Exemplo:
- Motor elétrico 2.2 kW - tamanho 100-112
- Código da bomba Atos PFE31 - Eixo 1

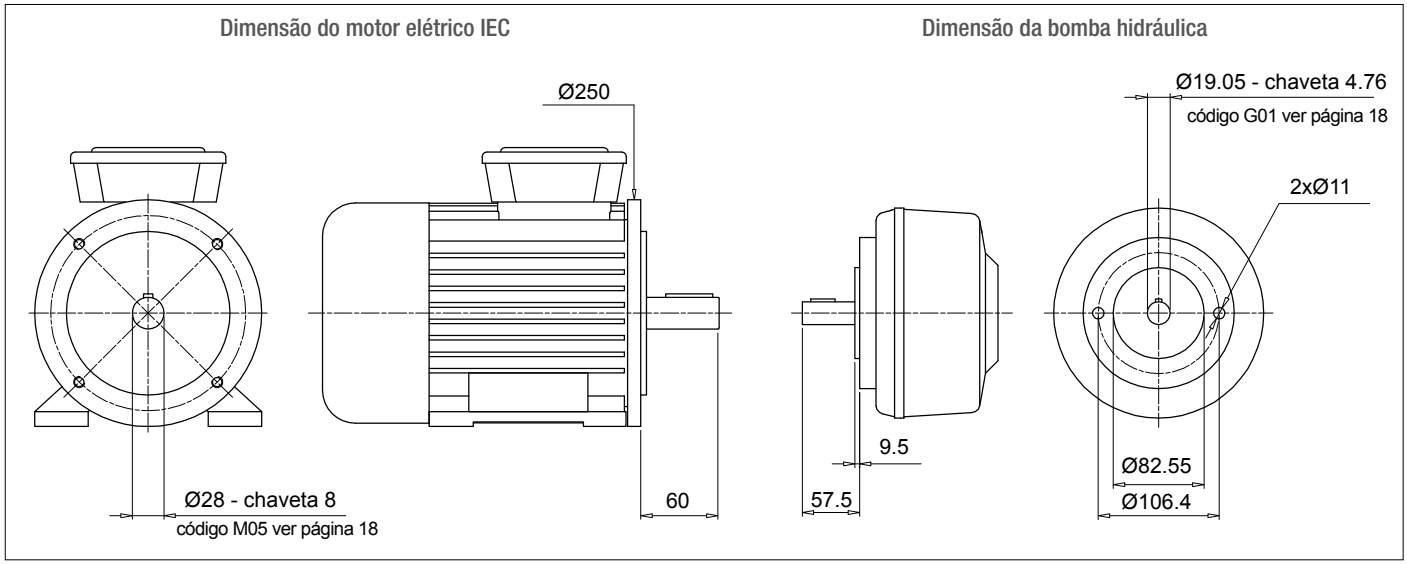

Cálculo do comprimento do flange

- H = 60 + 18 + 57.5 = 135.5 mm (18 = Sp Spider - ver página 31)

- Escolha o tipo de flange (LMC - LMS):
  Para a série do flange monobloco LMC/LDC, ver páginas 71 ÷ 77
  Para a série do flange de baixo ruído LMS/LDS, ver páginas 79 ÷ 85
  Para a série do flange Multicomponentes 2-3, ver páginas 87 ÷ 107

Nota:
O comprimento do flange deverá ser maior ou igual que o comprimento calculado (135.5 mm)

Caso A
Solução com a série de flanges monobloco **LMC/LDC**

Páginas 71 ÷ 77 para tamanho do motor elétrico IEC 100-112 - LMC250

LMC 250 flange com altura ≥ 135.5 - LMC250AFSQ

O código do flange deverá ser preenchido com o código das características de fixação e eixo da bomba (ver páginas 56-57).
Para o caso específico:
Furo guia 82.55 - PCD 106.4 - 2 furos M10: Código de fixação 060

Código final do flange **LMC250AFSQ060**

Caso B
Solução com a série de flange de baixo ruído **LMS/LDS**

Páginas 79 ÷ 85 para tamanho do motor elétrico IEC100-112 - LMS250

LMS 250 flange com altura ≥ 135.5 - LMS250AFSA

O código do flange deverá ser preenchido com o código das características de fixação e eixo da bomba (ver páginas 56-57).
Para o caso específico:
Furo guia 82.55 - PCD 106,4 - 2 furos M10: Código de perfuração 060

Código final do flange **LMS250AFSA060**

Seleção de acoplamento

Semi-acoplamento do motor (ver página 26)
Para o tamanho do motor elétrico IEC 100/112, o semi acoplamento é **SGEA21M05060FG**

Inserto Elástico (ver página 31)
Para SGEA21, EGE2 - EGE2RR
(escolha o material do inserto elástico conforme a aplicação, o fluido, a temperatura e o ciclo da máquina, etc)

Semi-acoplamento da bomba
Escolha o código conforme o diâmetro do eixo - ver páginas 18-19 para o eixo 19.05 - chaveta 4.76 - código: **G01**

Comprimento do semi-acoplamento da bomba = comprimento BH - THK Inserto elástico - THK Guia
LMC = 138 mm - 60 - 18 - 9.5 = 50.5 mm
LMS = 148 mm - 60 - 18 - 9.5 = 60.5 mm

LMC - Escolha o comprimento do semi acoplamento na página 26 ≤ 50.5 mm.
LMS - Escolha o comprimento do semi acoplamento na página 26 ≤ 60.5 mm.
LMC - Comprimento disponível para SGEA21 = 50 mm
LMS - Comprimento disponível para SGEA21 = 60 mm
Semi acoplamento para LMC: **SGEA21G01050FG**
Semi acoplamento para LMS: **SGEA21G01050FG**

SOFTWARE PARA CÁLCULO AUTOMÁTICO

disponível no site www.mpfiltri.com

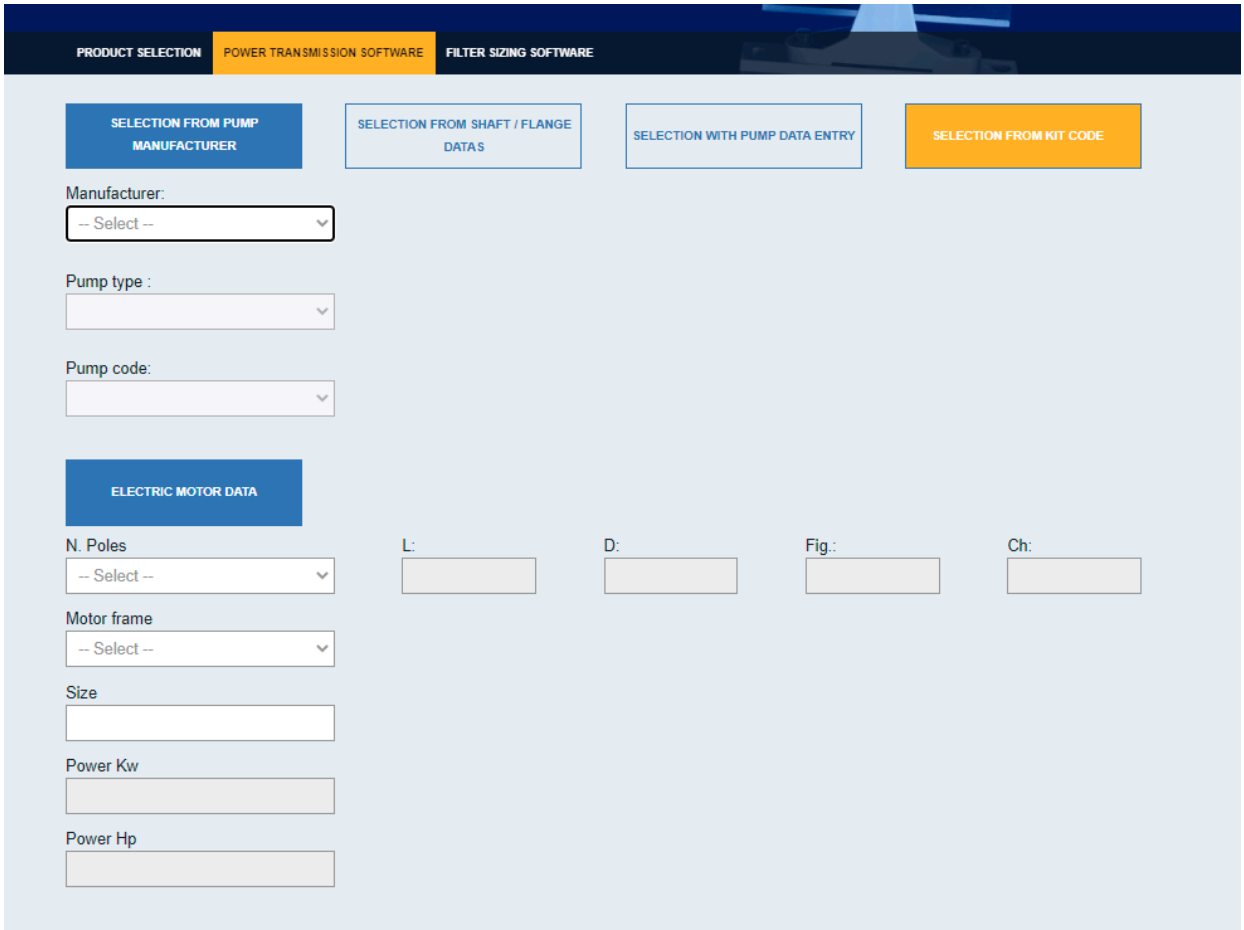

Nota: para bombas múltiplas, recomendamos usar um suporte específico com base nas dimensões e peso da bomba.

Software de seleção

Passo (1) Selecione “SOFTWARE DE TRANSMISSÃO DE ENERGIA” após o login

Passo (2) Escolha o fabricante: selecione “Tipo de bomba” e “Código da bomba”

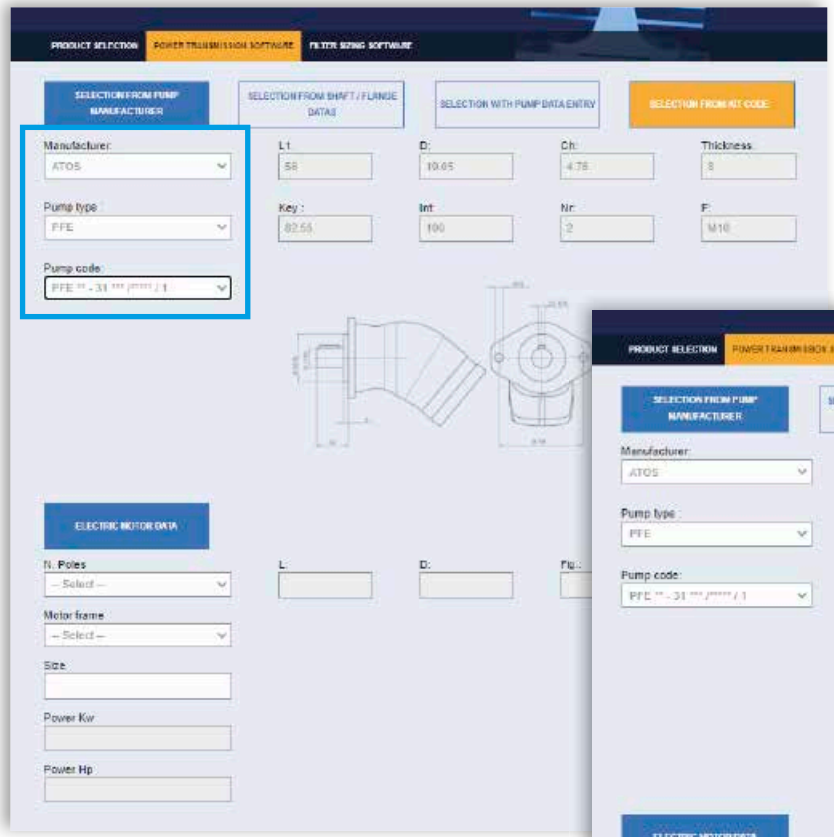

Passo (3) Escolha N Pólos do “Motor elétrico”: selecione “Forma construtiva” e “Tamanho”

Software de seleção

Passo (4) Escolha o inserto elástico e a eventual opção Flange de Ligação e acessórios para montagem: clique em “CALCULAR”

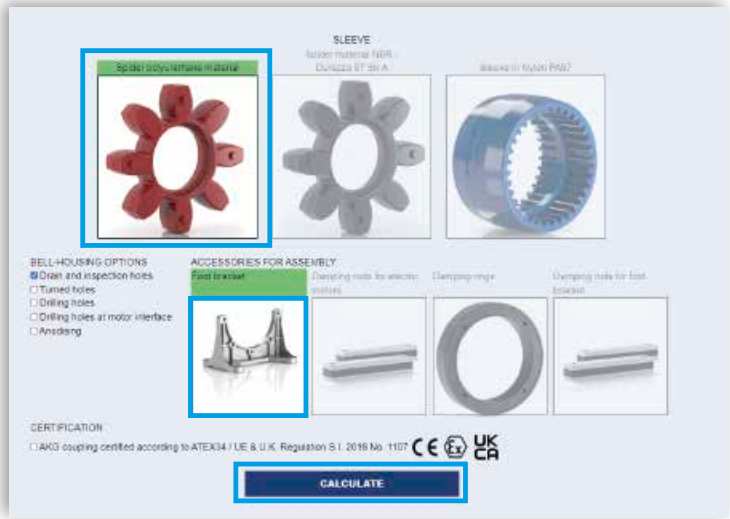

Passo (5) Selecione a opção desejada e baixe o arquivo

Passo (6) Baixar PDF

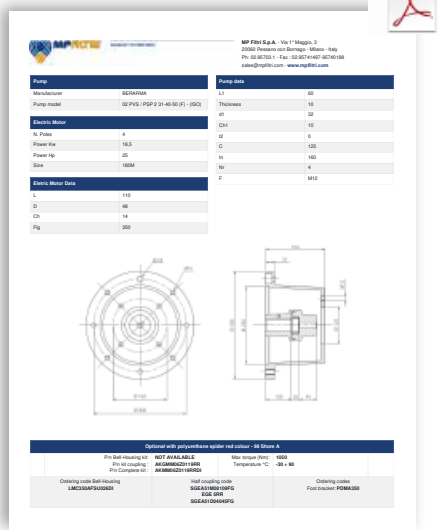

Não consegue encontrar a bomba no sistema?

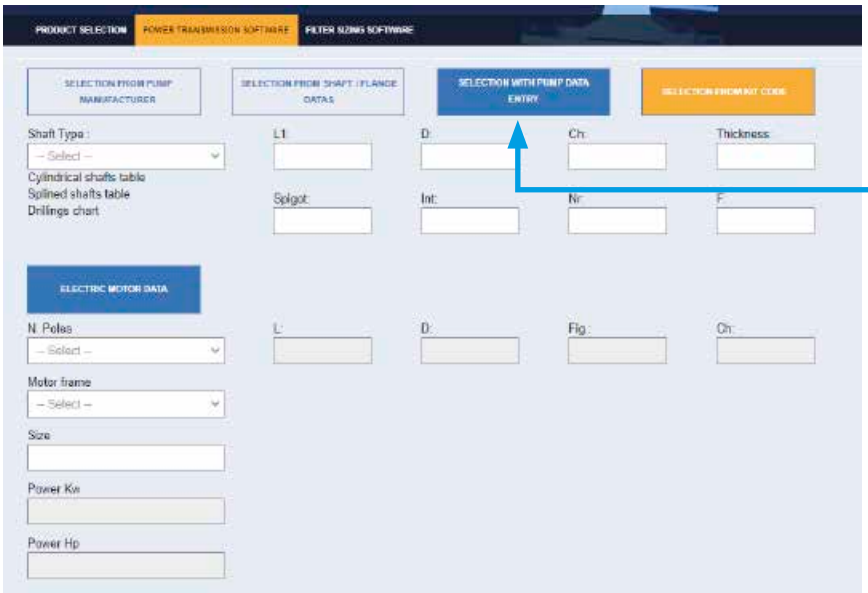

NEW FEATURE!!

Insira na seção as dimensões da bomba “SELEÇÃO COM ENTRADA DE DADOS DA BOMBA” e siga as instruções para obter o código dos componentes do acoplamentos

Os acoplamentos de transmissão fornecem os meios pelos quais a energia é transmitida do motor elétrico à bomba hidráulica.

Em virtude da sua estrutura flexível, eles são capazes de compensar desalinhamentos angulares e radiais entre o motor e a bomba, e atenuar de forma apreciável o ruído gerado através da linha de transmissão.

Os acoplamentos ilustrados estão disponíveis em versões de alumínio e ferro fundido, com uma variedade de opções de inserto elástico, e abrangerá uma variedade de aplicações usando motores elétricos do tamanho 63, classificado em 0.15 kW, até o tamanho 400 classificado em 400 kW.

Parafuso sem cabeça em todos os semi acoplamentos.
Semi acoplamento em ferro fundido SGEG disponível com parafuso montado.
Semi-acoplamentos de aço SGES e SGDR disponíveis com parafuso.

Diretiva ATEX 2014/34/UE e Regulamento UK S.I. 2016 No. 1107 (conforme emenda): os semi acoplamentos estão disponíveis para uso em áreas classificadas. Os acoplamentos são certificados de acordo com a norma ATEX 2014/34/UE e Regulamento UK S.I. 2016 No. 1107 (conforme emenda) - Categoria certificada 2G - Área 1 e 2. Outras informações disponíveis em nosso site "www.mpfltri.com".

As séries de semi acoplamentos SGE* estão em conformidade com a norma DIN 740/2.**
O torque máximo a transmitir é sempre menor do que o torque máximo que o acoplamento pode transmitir.

Acoplamentos

INFORMAÇÕES GERAIS	página 16
SGEG - SGEA - SGES - SGEK - EGE	21
AKG	39
SGDR - EGR	47

INFORMAÇÕES GERAIS

Os semi acoplamentos da série SGE*** permitem uma transmissão segura entre o motor elétrico e o lado movido; são capazes de absorver choques e vibrações além de compensar o desalinhamento radial, angular e axial.

A montagem dos acoplamentos pode ser horizontal/vertical, suportando vibrações e inversões de carga.

A gama completa de acoplamentos é extrapolada a partir do software on-line, com um comprimento igual ao eixo em que deve ser montado e são completados com parafuso de fixação localizado na chaveta.

Disponível para eixo cilíndrico com dimensões métricas e polegadas, também para eixos ranhurados conforme a especificação DIN, ISO e SAE.

Desalinhamento admissível radial, angular e axial

Desalinhamento radial máximo admissível

Semi acoplamento	R [mm]
SGE * 01	0.5
SGE * 21	1.0
SGE * 31	1.0
SGE * 40	1.0
SGE * 51	1.5
SGE * 60	1.5
SGE * 80	2.0
SGE * 90	2.0

Desalinhamento angular máximo admissível

Semi acoplamento	ß [°]
SGE * 01	1.5 °
SGE * 21	
SGE * 31	
SGE * 40	
SGE * 51	
SGE * 60	
SGE * 80	
SGE * 90	

Alinhamento angular máximo admissível

Semi acoplamento	A [mm]
SGE * 01	2.0
SGE * 21	2.5
SGE * 31	3.0
SGE * 40	3.5
SGE * 51	3.5
SGE * 60	3.5
SGE * 80	4.0
SGE * 90	5.0

Norma ATEX 2014/34/EU e Regulamento UK S.I. 2016 No. 1107 (conforme emenda)

Os semi acoplamentos estão disponíveis para uso em áreas classificadas. Os acoplamentos são certificados de acordo com a Diretiva ATEX 2014/34/UE e Regulamento UK S.I. 2016 No. 1107 (conforme emenda) - Categoria certificada 2G - Área 1 e 2. Outras informações disponíveis em nosso site "www.mpfltri.com".

Os acoplamentos da MP Filtri são desenvolvidos com:

CAD 3D

FEM

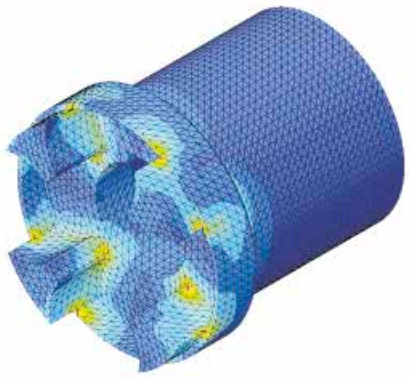

Desenhos 3D disponíveis no site www.mpfiltri.com na seção FERRAMENTAS.

Verificação de exemplos do acoplamento

Torque transmitido por motor elétrico:

Mt: 9560 x kW / rpm = Nm
Me > Mt x S = Nm
Onde:
Mt: Torque transmitido por motor elétrico
Me: Torque transmitido por acoplamento
kW: Potência do motor elétrico
rpm: rotações por minuto do motor elétrico
S: Fator de serviço

Tabela 1

Bombas pequenas, carga uniforme, baixas pressões de operação por exemplo, máquinas-ferramentas de ação rotativa - 5-8 ciclos de trabalho por hora	1.3
Bombas pequenas, carga uniforme, altas pressões de trabalho por exemplo, equipamento de elevação - 120-150 ciclos de trabalho por hora	1.5
Bombas, carga não uniforme por exemplo, equipamento de elevação - 280-300 ciclos de trabalho por hora	1.7

Exemplo
Motor elétrico, 4 pólos - 4 kW
bomba hidráulica, carga uniforme,
baixa pressão de operação
Mt: 9560 x 4 / 1500 = 25.45 Nm
Me > 25.49 x 1.3 = 33 Nm

O semi acoplamento SGEA21 cumpre o requisito acima.

Selecione o semi acoplamento do tamanho calculado da tabela de semi acoplamento do motor.
Nota: Ao selecionar o acoplamento, lembre-se de que, para as bombas com eixo ranhurado, apenas os acoplamentos de ferro fundido da série SGEG poderão ser utilizados.

Determine o tamanho do acoplamento de acordo com o tipo de instalação e aplicação prevista, com base nas fórmulas e nas tabelas a seguir:

Tabela 2

Semi acoplamento tipo		Diâmetro externo [mm]	Torque nominal Me - Nm	Torque máximo admissível Me - Nm	
	ROTAFIT				
SGEA01	**SGEK01**	43	15	20	
SGEA21	**SGEK21**	68	160	190	
SGEA31	**SGEK31**	75	340	380	
SGEA51	**SGEK51**	109.5	550	620	**ALUMÍNIO**
SGEG01		40	20	30	
SGEG30		80	400	450	
SGEG40	**SGEK40**	95	550	620	
SGEG60	**SGEK60**	120	760	850	
SGEG80	**SGEK80**	160	2200	2500	
SGEG90		200	5500	6100	**FERRO FUNDIDO**
SGES40		95	550	620	
SGES60		120	760	850	
SGES80		180	2200	2500	**AÇO**

Os valores de torque nominal e máximo são referidos aos acoplamentos montados com insertos elásticos flexíveis padrão da série **EGE**** (ver página 31).
Onde os torques mais altos devem ser transmitidos, utilize insertos elásticos flexíveis da série **EGE**RR** (ver página 31).

INFORMAÇÕES GERAIS

CÓDIGOS DO EIXO DA BOMBA

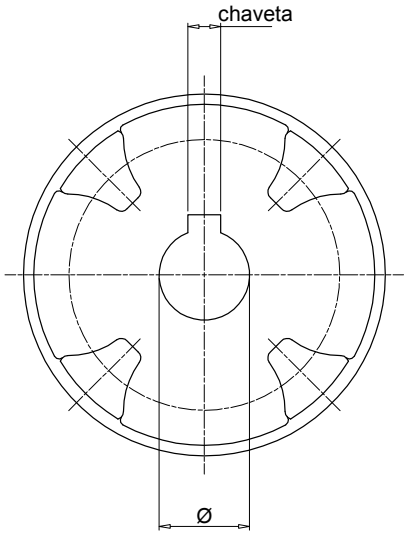

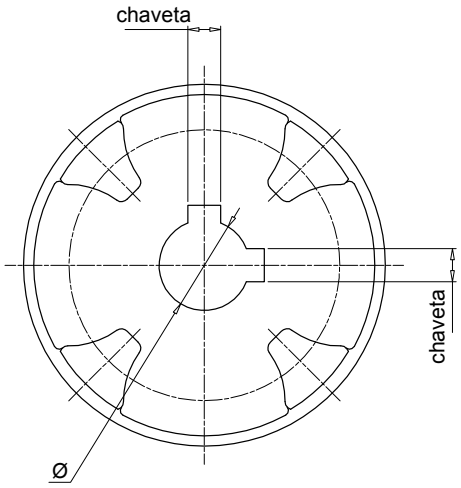

VERSÃO COM CHAVETA DUPLA

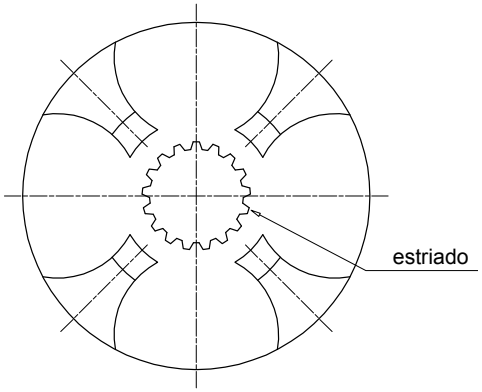

Eixo paralelo - Dimensões métricas

Ø [mm]	chaveta [mm]	Código
12	4	**C00**
15	5	**C01**
16	4	**C02**
16	5	**C03**
17	5	**C04**
18	6	**C05**
20	5	**C06**
19	5	**C07**
30	10	**C08**
20	6	**C09**
16	5	**C10**
15	4	**C11**
22	6	**D00**
24	6	**D01**
25	8	**D02**
30	8	**D03**
32	10	**D04**
35	10	**D05**
40	12	**D06**
45	14	**D07**
50	14	**D08**
70	20	**D09**
22	8	**D10**
52	16	**D20**
8	3	**E00**
10	3	**E01**
22	5	**E02**
32	8	**E03**
35	8	**E04**
82	22	**E05**
25	7	**E06**
63	18	**E07**
9	3	**M00**
11	4	**M01**
14	5	**M02**
19	6	**M03**
24	8	**M04**
28	8	**M05**
38	10	**M06**
42	12	**M07**
48	14	**M08**
55	16	**M09**
60	18	**M10**
65	18	**M11**
75	20	**M12**
80	22	**M13**
90	25	**M14**
95	25	**M15**
100	28	**M16**
110	28	**M17**
85	22	**M18**

Eixo paralelo - Dimensões imperiais

Ø		chaveta		Código
[polegada]	[mm]	[polegada]	[mm]	
7/16”	11.11	1/8”	3.18	**G00**
3/4”	19.05	3/16”	4.76	**G01**
7/8”	22.22	3/16”	4.76	**G02**
7/8”	22.22	1/4”	6.35	**G03**
1”	25.4	3/16”	4.76	**G04**
1”	25.40	1/4”	6.35	**G05**
1 1/4”	31.75	1/4”	6.35	**G06**
1 1/4”	31.75	5/16”	7.94	**G07**
1 3/8”	34.94	5/16”	7.94	**G08**
1 1/2”	38.1	3/8”	9.52	**G09**
1 5/8”	41.27	3/8”	9.52	**H00**
1 3/4”	44.45	7/16”	11.11	**H01**
2”	50.8	1/2”	12.7	**H02**
2 11/32”	53.94	1/2”	12.7	**H03**
3/4”	19.02	1/8”	3.17	**H04**
1”	25.4	3/16”	4.76	**H05**
5/8”	15.87	3/16”	4.76	**H06**
17/32”	13.45	1/8”	3.18	**H07**
11/16”	17.46	3/16”	4.76	**H08**
1/2”	12.7	1/8”	3.18	**H09**
5/8”	15.87	5/32”	3.97	**L00**
7/8”	22.22	5/32”	4	**L01**
11/8”	28.58	1/4”	6.35	**L02**
3/4”	19.05	1/4”	6.35	**L03**
1 7/8”	47.63	1/2”	12.7	**L04**
3 3/8”	85.73	7/8”	22.23	**L05**
2 3/8”	60.33	5/8”	15.88	**L06**
2 3/8”	60.33	1/2”	12.7	**L07**
2 7/8”	73.03	3/4”	19.05	**L08**
3 5/8”	92.07	7/8”	22.22	**L09**
1 5/8”	41.6	15/32”	12	**L10**
1 1/8”	28.58	5/16”	7.94	**L15**

Eixo paralelo - Chaveta dupla

Ø [mm]	chaveta [mm]	Código
16.00	4.00 5.00	**C02***2H**
20.00	5.00 6.00	**C06***2M**
19.00	5.00 6.00	**C07***2L**
24.00	6.00 8.00	**D01***2N**
30.00	8.00 10.00	**D03***2P**
22.22	4.76 6.35	**G02***2E**
25.40	6.35 4.76	**G04***2F**
31.75	6.35 7.94	**G06***2G**

******* = comprimento do acoplamento

CÓDIGOS DO EIXO DA BOMBA

Furo SAE - ANS.B.92,1-1970

Ranhurado	Nr. de dentes	Código
17 dentes 8/16	17	**PD01**
14 dentes 12/24	14	**PD02**
16 dentes 12/24	16	**PD03**
17 dentes 12/24	17	**PD04**
9 dentes 16/32	9	**PD05**
11 dentes 16/32	11	**PD06**
12 dentes 16/32	12	**PD07**
13 dentes 16/32	13	**PD08**
15 dentes 16/32	15	**PD09**
21 dentes 16/32	21	**PD10**
23 dentes 16/32	23	**PD11**
27 dentes 16/32	27	**PD12**
40 dentes 16/32	40	**PD13**
20 dentes 24/48	20	**PD14**
21 dentes 24/48	21	**PD15**
23 dentes 24/48	23	**PD16**
25 dentes 24/48	25	**PD17**
26 dentes 24/48	26	**PD18**
27 dentes 12/48	27	**PD19**
28 dentes 24/48	28	**PD20**
29 dentes 24/48	29	**PD21**
32 dentes 24/48	32	**PD22**
21 dentes 32/64	21	**PD23**
30 dentes 32/64	30	**PD24**
33 dentes 32/64	33	**PD25**
23 dentes 40/80	23	**PD26**
36 dentes 48/96	36	**PD27**
41 dentes 48/96	41	**PD28**
47 dentes 48/96	47	**PD29**
13 dentes 8/16	13	**PD30**
15 dentes 8/16	15	**PD31**
14 dentes 16/32	14	**PD32**
40 dentes 16/32	40	**PD33**
33 dentes 16/32	33	**PD34**
9 dentes 20/40	9	**PD35**
10 dentes 16/32	10	**PD36**
25 dentes 20/40	25	**PD37**

Furo estriado conforme norma DIN5480

Ranhurado	Nr. de dentes	Código
W18 x 1.25 x 13	13	**PA01**
W20 x 1.25 x 14	14	**PA02**
W25 x 1.25 x 18	18	**PA03**
W28 x 1.25 x 21	21	**PA04**
W32 x 1.25 x 24	24	**PA05**
W38 x 1.25 x 29	29	**PA06**
W30 x 2 x 14	14	**PA07**
W32 x 2 x 14	14	**PA08**
W35 x 2 x 16	16	**PA09**
W37 x 2 x 17	17	**PA10**
W38 x 2 x 18	18	**PA11**
W40 x 2 x 18	18	**PA12**
W42 x 2 x 20	20	**PA13**
W45 x 2 x 21	21	**PA14**
W50 x 2 x 24	24	**PA15**
W55 x 2 x 26	26	**PA16**
W60 x 2 x 28	28	**PA17**
W70 x 2 x 34	34	**PA18**
W80 x 2 x 38	38	**PA19**
W60 x 3 x 18	18	**PA20**
W70 x 3 x 22	22	**PA21**
W75 x 3 x 24	24	**PA22**
W90 x 3 x 28	28	**PA23**
W105 x 3 x 34	34	**PA24**
W80 x 3 x 25	25	**PA25**
W50 x 1.25 x 38	38	**PA26**
W62 x 1.25 x 48	48	**PA27**
W40 x 1.5 x 25	25	**PA28**
W32 x 1.5 x 20	20	**PA29**
W40 x 1.25 x 30	30	**PA30**

Furo estriado conforme norma DIN5481

Ranhurado	Nr. de dentes	Código
8 x 10	28	**PC01**
10 x 12	30	**PC02**
12 x 14	31	**PC03**
15 x 17	32	**PC04**
17 x 20	33	**PC05**
21 x 24	34	**PC06**
26 x 30	35	**PC07**
30 x 34	36	**PC08**
60 x 65	41	**PC09**

Furo estriado conforme norma DIN5482

Ranhurado	Nr. de dentes	Código
A15 x 12	8	**PB01**
A17 x 14	9	**PB02**
A18 x 15	10	**PB03**
A20 x 17	12	**PB04**
A22 x 19	13	**PB05**
A25 x 22	14	**PB06**
A28 x 25	15	**PB07**
A30 x 27	16	**PB08**
A32 x 28	17	**PB09**
A35 x 31	18	**PB10**
A38 x 34	19	**PB11**
A40 x 36	20	**PB12**
A42 x 38	21	**PB13**
A45 x 41	22	**PB14**
A48 x 44	23	**PB15**
A50 x 45	24	**PB16**
A52 x 47	25	**PB17**
A55 x 50	26	**PB18**
A58 x 53	27	**PB19**
A60 x 55	28	**PB20**
A62 x 57	29	**PB21**
A65 x 60	30	**PB22**
A68 x 62	31	**PB23**
A70 x 64	32	**PB24**
A72 x 66	33	**PB25**
A75 x 69	34	**PB26**
A78 x 72	35	**PB27**
A80 x 74	36	**PB28**
A82 x 76	37	**PB29**
A85 x 79	38	**PB30**
A88 x 82	39	**PB31**
A90 x 84	40	**PB32**
A92 x 86	41	**PB33**
A95 x 89	42	**PB34**
A98 x 92	43	**PB35**
A100 x 94	44	**PB36**

Série
SGEG - SGEA - SGES - SGEK - EGE

Semi-acoplamento flexível em alumínio, ferro fundido e aço

Dados técnicos

Acoplamentos - Demi-accouplement flexible en aluminium, fonte et acier

Materiais do semi acoplamento

SGEA: Alumínio fundido sob pressão
SGEG: Ferro fundido cinzento EN GJL-250 (GG25)
SGES: Aço C40
SGEK: Alumínio fundido sob pressão
SGEK: Ferro fundido cinzento EN GJL-250 (GG25)

ROTAFIT

Materiais do inserto elástico

Série EGE**: Resistente ao óleo NBR 85 Shore A - cor preta
Série EGE**RR: em poliuretano Laripur - 92 Shore A - LPR202-95A - cor vermelha

Compatibilidade com fluidos

- Óleos minerais tipos HH-HL-HM-HR-HV, norma ISO 6743/4
- Emulsões a base e água tipos HFAE-HFAS, norma ISO 6743/4
- Água glicol tipo HFC, norma ISO 67/43/4: consulte para a versão anodizada

Aplicações especiais

Quaisquer aplicações não abrangidas pelas indicações normais contidos neste catálogo devem ser avaliadas e aprovadas pelo Departamento Técnico e de Vendas da MP Filtri.

Temperatura

Inserto elástico borracha óleo-resistente: de -20 °C a +90 °C
Inserto elástico em resina poliuretano: de -30 °C a +120 °C

Nota

Para temperaturas fora dessa faixa, entre em contato com o Depto Técnico e de Vendas da MP FILTRI.

Faixa

Motores elétricos IEC tamanho	Alumínio	Ferro fundido G25 UNI 5007 - Aço carbono C40				
	Eixo ISO 3019-2	Eixo ISO 3019-2	Eixo ANSI B92. 1A 1976	Eixo DIN 5480	Eixo DIN 5481	Eixo DIN 5482
IEC 80 Ø200 - Ø19x40	●	●	●	●	●	●
IEC 90 Ø200 - Ø24x50	●	●	●	●	●	●
IEC 100 Ø250 - Ø28x60	●	●	●	●	●	●
IEC 112 Ø250 - Ø28x60	●	●	●	●	●	●
IEC 132 Ø300 - Ø38x80	●	●	●	●	●	●
IEC 160 Ø350 - Ø42x110	●	●	●	●	●	●
IEC 180 Ø350 - Ø48x110	●	●	●	●	●	●
IEC 200 Ø400 - Ø55x110	●	●	●	●	●	●
IEC 225 Ø450 - Ø60x140		●	●	●	●	●
IEC 250 Ø550 - Ø65x140		●	●	●	●	●
IEC 280 Ø550 - Ø75x140		●	●	●	●	●
IEC 315 Ø660 - Ø80x170		●	●	●	●	●
IEC 355 Ø800 - Ø90x170		●	●	●	●	●

Motores elétricos IEC tamanho	Tamanho padrão europeu						Tamanho padrão alemão		
	0.5	1	2	3	3.5	4	ZB	ZF	ZG
IEC 63 Ø140 - Ø11x23	●	●	●				●		
IEC 71 Ø160 - Ø14x30	●	●	●				●		
IEC 80 Ø200 - Ø19x40	●	●	●	●			●	●	
IEC 90 Ø200 - Ø24x50	●	●	●	●			●	●	
IEC 110 Ø250 - Ø28x60		●	●	●	●		●	●	
IEC 112 Ø250 - Ø28x60		●	●	●	●		●	●	
IEC 132 Ø300 - Ø38x80		●	●	●	●	●		●	●
IEC 160 Ø350 - Ø42x110			●	●	●	●		●	●
IEC 180 Ø350 - Ø48x110			●	●	●	●		●	●
IEC 200 Ø400 - Ø55x110			●	●	●	●		●	●
IEC 225 Ø450 - Ø60x140				●	●	●			●

Acoplamentos para motores da norma IEC, classe de proteção IP 54/IP 55

A. C. motor 50 Hz			Saída do motor n = 3000 RPM 2 pólos		Acoplamento tamanho	Saída do motor n = 1500 RPM 4 pólos		Acoplamento tamanho	Saída do motor n = 1000 RPM 6 pólos		Acoplamento tamanho	Saída do motor n = 750 RPM 8 pólos		Acoplamento tamanho
Tamanho	Ponta de eixo Ø x L [mm]		Saída P [kW]	Torque T [Nm]		Saída P [kW]	Torque T [Nm]		Saída P [kW]	Torque T [Nm]		Saída P [kW]	Torque T [Nm]	
	2 pólos	4, 6, 8 pólos												
56	9 x 20		0,09	0,32		0,06	0,43		0,037	0,43				
			0,12	0,41		0,09	0,64		0,045	0,52				
63	11 x 23		0,18	0,62	01	0,12	0,88	01	0,06	0,7	01			01
			0,25	0,86		0,18	1,3		0,09	1,1				
71	14 x 30		0,37	1,3		0,25	1,8		0,18	2		0,09	1,4	
			0,55	1,9		0,37	2,5		0,25	2,8		0,12	1,8	
80	19 x 40		0,75	2,5		0,55	3,7		0,37	3,9		0,18	2,5	
			1,1	3,7		0,75	5,1		0,55	5,8		0,25	3,5	
90S	24 x 50		1,5	5	21	1,1	7,5	21	0,75	8	21	0,37	5,3	21
90L			2,2	7,4		1,5	10		1,1	12		0,55	7,9	
100L			3	9,8		2,2	15		1,5	15		0,75	11	
	28 x 60					3	20					1,1	16	
112M			4	13		4	27		2,2	22		1,5	21	
132S			5,5	18		5,5	36					2,2	30	
			7,5	25					3	30				
	38 x 80				31			31			31			31
132M						7,5	49		4	40		3	40	
									5,5	55				
160M			11	36		11	72		7,5	75		4	54	
	42 x 110		15	49								5,5	74	
160L			18,5	60	40/51	15	98	40/51	11	109	40/51	7,5	100	40/51
180M	48 x 110		22	71		18,5	121							
180L						22	144		15	148		11	145	
200L	55 x 110		30	97		30	196		18,5	181		15	198	
			37	120					22	215				
200S	55 x 110	60 x 140			60	37	240	60			60	18,5	244	60
225M			45	145		45	292		30	293		22	290	
250M	60 x 140	65 x 140	55	177		55	356		37	361		30	392	
280S		75 x 140	75	241		75	484		45	438		37	483	
280M			90	289		90	581		55	535		45	587	
315S			110	353		110	707		75	727		55	712	
315M	65 x 140	80 x 170	132	423	80	132	849	80	90	873	80	75	971	80
			160	513		160	1030		110	1070		90	1170	
315L			200	641		200	1290		132	1280		110	1420	
									160	1550		132	1710	
315		85 x 170	250	802		250	1600		200	1930		160	2070	
			315	1010		315	2020		250	2410		200	2580	
			355	1140		355	2280							
355	75 x 140	95 x 170	400	1280		400	2570		315	3040		250	3220	
			500	1600		500	3210		400	3850		315	4060	
			560	1790	90	560	3580	90	450	4330	90	355	4570	90
400	80 x 170	110 x 210	630	2020		630	4030		500	4810		400	5150	
			710	2270		710	4540		560	5390		450	5790	
			800	2560		800	5120		630	6060		500	6420	

SGEG-SGEA-SGES-SGEK

Designação e código para pedido

BOMBA DE SEMI ACOPLAMENTO PARA EIXO PARALELO

Exemplo de configuração: SGE | A | 21 | G02 | 050 | 2E | FG

Semi-acoplamento de bomba

SGE

Série e material

A	Alumínio
G	Ferro fundido
S	Aço
K	Alluminio / Ferro fundido - Comprimento reduzido

ROTAFIT

Tamanho	SGEA	SGEG	SGES
	01	01	01
	21	30	30
	31	40	40
	51	60	60
		80	80
		90	90

Código do eixo da bomba

G02 Ver página 18

Comprimento

050 Ver página 26 ÷ 30

Modo de chave dupla (apenas combinações disponíveis)

2E Ver página 18 (eixo paralelo - chave dupla)

Parafuso sem cabeça (necessário apenas para a série SGEA)

FG

BOMBA DE SEMI ACOPLAMENTO PARA EIXO ESTRIADO

Exemplo de configuração: SGE | G | 40 | PD02 | 050

Semi-acoplamento de bomba

SGE

Série e material

G	Ferro fundido
S	Aço
K	Ferro fundido - Comprimento reduzido

ROTAFIT

Tamanho	SGEG	SGES
	01	01
	30	30
	40	40
	60	60
	80	80
	90	90

Código do eixo da bomba

PD02 Ver página 19

Comprimento

050 Ver página 28 ÷ 30

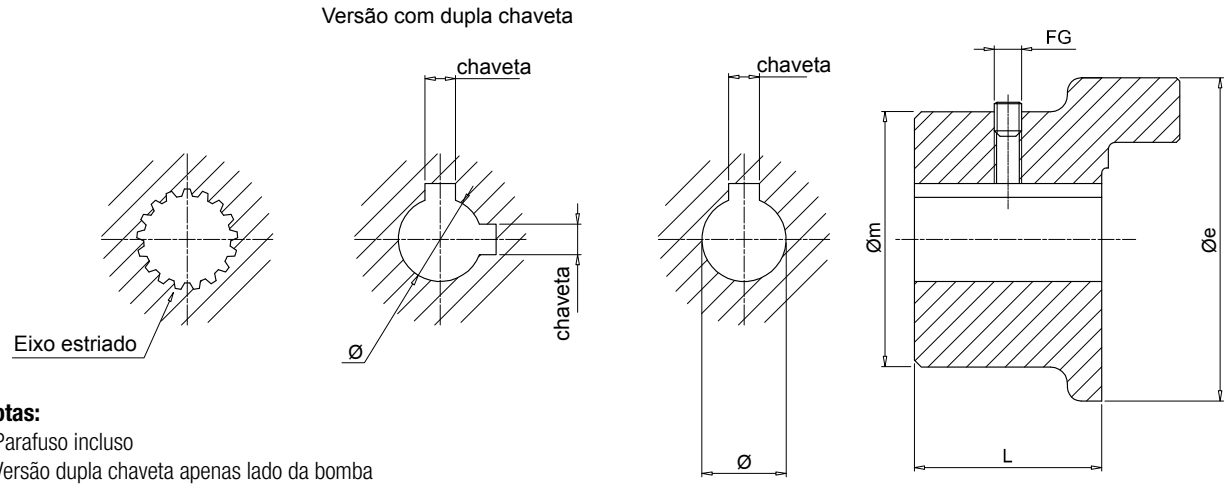

Notas:
- Parafuso incluso
- Versão dupla chaveta apenas lado da bomba

Semi-acoplamento de motor

IEC - Motores elétricos Carcaça	Ponta de eixo [Ø x L]	Código do semi acoplamento	Dimensões [mm] Øe	Øm	L	Ø	chaveta	FG	Peso [kg]
63	11x23	**SGEG01M01021**	40	50	21	11	4	M6	0.32
71	14x30	**SGEG01M02028**	40	50	28	14	5	M6	0.42
80	19x40	**SGEG01M03040**	40	50	40	19	6	M6	0.61
90	24x50	**SGEG01M04050**	40	50	50	24	8	M6	0.77
100 - 112	28x60	**SGEG30M05060**	80	-	60	28	8	M8	2.35
		SGEG40M05060	95	-	60	28	8	M8	2.65
132	38x80	**SGEG30M06080**	80	-	80	38	10	M8	3.15
		SGEG40M06080	95	-	80	38	10	M8	3.55
160	42x110	**SGEG40M07110**	95	-	110	42	12	M8	4.70
180	48x110	**SGEG40M08110**	95	-	110	48	14	M8	4.55
200	55x110	**SGEG40M09110**	95	-	110	55	16	M8	4.35
		SGEG60M09110	120	-	110	55	16	M8	9.00
225	60x140	**SGEG60M10140**	120	-	140	60	18	M8	12.30
250	65x140	**SGEG60M11140**	120	-	140	65	18	M8	12.00
		SGEG80M11140	160	-	140	65	18	M8	18.30
280	75x140	**SGEG80M12140**	160	-	140	75	20	M10	17.70
		SGEG90M12100	200	-	100	75	20	M10	21.00
315	80x170	**SGEG80M13170**	160	-	170	80	22	M10	20.60
		SGEG90M13100	200	-	100	80	22	M10	20.00
355	95x140	**SGEG90M15100**	200	-	100	95	25	M10	19.00
400	100x210	**SGEG90M16100**	200	-	100	100	28	M10	18.00

Semi-acoplamentos de bomba

Código do semi acoplamento	Dimensões [mm] Ø mín	Ø máx	Øe	L min	L max	Comprimentos padrões [mm]
SGEG01 *** ***	-	24	40	20	50	a cada 5 mm
SGEG30 *** ***	-	42	80	30	80	
SGEG40 *** ***	-	55	95	30	110	
SGEG60 *** ***	-	75	120	40	140	
SGEG80 *** ***	-	85	160	50	170	
SGEG90 *** ***	-	100	200	40	100	

Complete o código do semi acoplamento com o código e comprimento do eixo
Exemplo: **SGEG40PD02040**

PD02 - ver página 19
040 - tabela "semi acoplamento de bomba - comprimentos padrão"

Todos os semi acoplamentos da série SGEG são fornecidos com um furo roscado para parafuso sem cabeça como padrão e com um parafuso sem cabeça **UNI 5929 DIN 916** instalado no cubo.

Nota: Para comprimentos diferentes dos indicados na tabela "Semi acoplamento da bomba", entre em contato com o Departamento Técnico e de Vendas da MP Filtri.

Dimensões

Versão com dupla chaveta

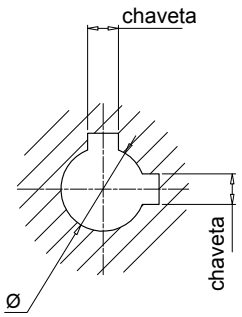

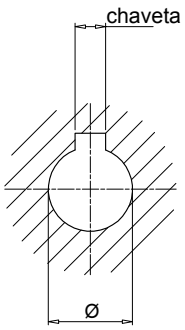

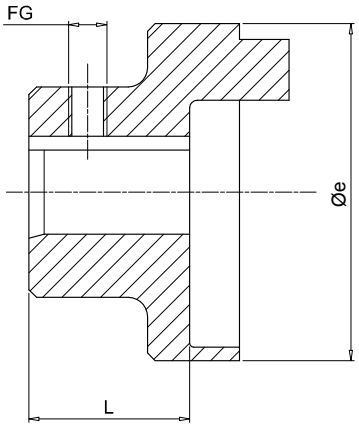

Notas:
- Parafuso não incluso
- Versão dupla chaveta apenas lado da bomba

Semi-acoplamento de motor

IEC - Motores elétricos		Código do semi acoplamento	Dimensões [mm]					Peso [kg]
Carcaça	Ponta de eixo [Ø x L]		Øe	L	Ø	chaveta	FG	
63	11x23	**SGEA01M01019FG**	44.0	21	11	4	M5	0.07
71	14x30	**SGEA01M02028FG**	44.0	28	14	5	M5	0.08
80	19x40	**SGEA01M03040FG**	44.0	40	19	6	M5	0.12
		SGEA21M03040FG	70.0	40	19	6	M6	0.30
90	24x50	**SGEA01M04048FG**	44.0	48	24	8	M5	0.13
		SGEA21M04048FG	70.0	48	24	8	M6	0.28
100 - 112	28x60	**SGEA21M05060FG**	70.0	60	28	8	M6	0.33
		SGEA31M05060FG	85.0	60	28	8	M8	0.48
132	38x80	**SGEA21M06080FG**	70.0	80	38	10	M6	0.44
		SGEA31M06077FG	85.0	77	38	10	M8	0.78
		SGEA51M06077FG	109.5	77	38	10	M8	1.60
160	42x110	**SGEA51M07109FG**	109.5	109	42	12	M8	1.60
180	48x110	**SGEA51M08109FG**	109.5	109	48	14	M8	1.60
200	55x110	**SGEA51M09109FG**	109.5	109	55	16	M8	1.90

Semi-acoplamentos de bomba

Código do semi acoplamento	Dimensões [mm]					Comprimentos padrão [mm]										FG
	Ø mín	Ø máx	Øe	L min	L max											
SGEA01 * *****	11	19	44.0	17	50	17	23	30	40	44	48	-	-	-	-	M5
SGEA21 * *****	15	24	70.0	23	50	35	40	42	44	48	50	-	-	-	-	M6
SGEA21 * *****	25	28	70.0	40	60	40	42	44	48	50	55	58	60	-	-	M6
SGEA31 * *****	18	32	85.0	40	60	42	45	48	50	52	55	58	60	-	-	M8
SGEA31 * *****	38	42	85.0	60	80	60	65	70	77	80	-	-	-	-	-	M8
SGEA51 * *****	18	40	109.5	40	70	42	45	48	50	52	55	58	60	65	70	M8
SGEA51 * *****	38	55	109.5	70	109	70	75	80	85	90	95	100	105	109	-	M8

Complete o código de semi acoplamento com o código e comprimento do eixo
Exemplo: **SGEA51D02040FG**

D02 - ver página 18
040 - tabela "semi acoplamento de bomba - comprimentos padrão"

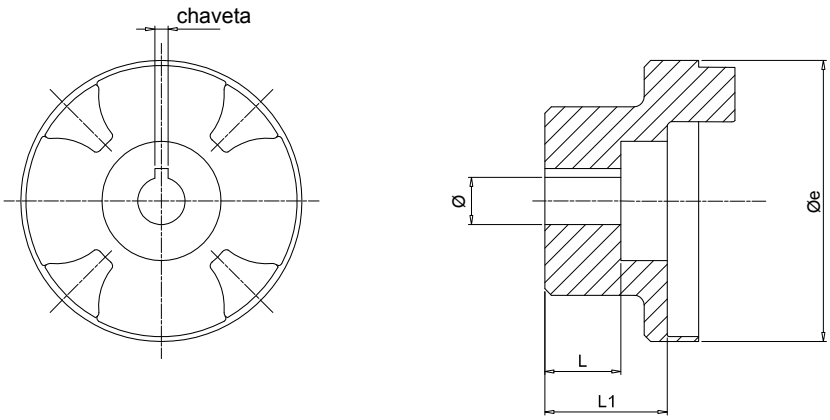

Semi-acoplamento para bombas de engrenagens - paralelo

Código do semi acoplamento	Dimensões [mm]					Peso [kg]
	Øe	L	L1	Ø	chaveta	
SGEA01FS05M	44	10.0	17.0	6	2	0.07
SGEA01FS05C	44	10.0	17.0	7	2	0.08
SGEA01FS1C0	44	-	17.0	12	3	0.13
SGEA21FS1C0	70	14.5	21.5	12	3	0.48
SGEA31FS1C0	85	14.5	37.0	12	3	1.90

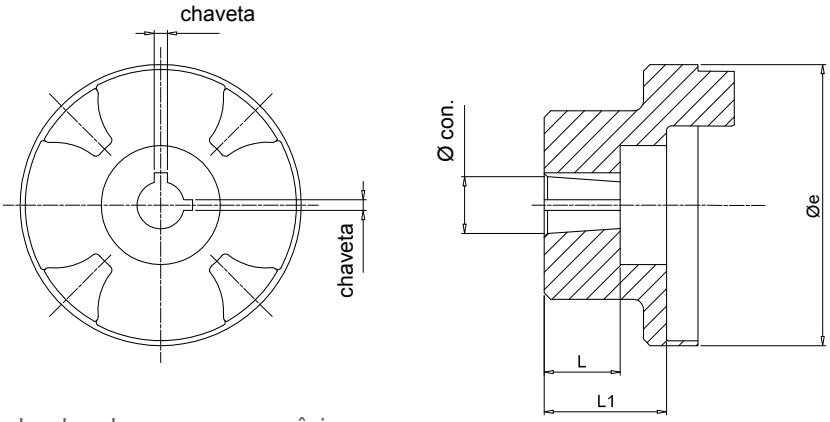

Semi acoplamento para bombas de engrenagens - cônico

Código do semi acoplamento	Dimensões [mm]					Peso [kg]	Cônico
	Øe	L	L1	Ø	chaveta		
SGEA01FS100	44.0	14.5	16.0	9.7	2.4	0.12	1:8
SGEA01FS1M0	44.0	16.0	16.0	13.9	3	0.30	1:8
SGEA01FSZBR	44.0	11.5	14.5	9.8	2	0.28	1:5
SGEA21FS100	70.0	14.5	21.5	9.7	2.4	0.33	1:8
SGEA21FS1M0	70.0	18.5	21.5	13.9	3	0.78	1:8
SGEA21FS200	70.0	21.5	21.5	17.2	3.2 - 4	1.60	1:8
SGEA21FSZFR	70.0	20.0	21.5	16.9	3	1.60	1:5
SGEA21FS300	70.0	27.0	41.0	21.6	4	1.60	1:8
SGEA31FS100	85.0	14.5	37.0	9.7	2.4	1.90	1:8
SGEA31FS1M0	85.0	17.5	36.0	13.9	3	0.33	1:8
SGEA31FS200	85.0	23.0	37.0	17.2	3.2 - 4	0.48	1:8
SGEA31FS300	85.0	27.0	37.0	21.6	4	0.78	1:8
SGEA31FS350	85.0	35.0	37.0	25.6	4.76 - 5	1.60	1:8
SGEA31FSZFR	85.0	17.0	37.0	16.9	3	1.60	1:5
SGEA31FSZGR	85.0	27.0	34.0	25.2	5	1.60	1:5
SGEA51FS200	109.5	23.5	32.0	17.2	3.2 - 4	1.90	1:8
SGEA51FS300	109.5	25.0	32.0	21.6	4	1.90	1:8
SGEA51FS350	109.5	32.0	32.0	25.6	4.76 - 5	1.60	1:8
SGEA51FSZFR	109.5	19.5	32.0	16.9	3	1.90	1:5
SGEA51FSZGR	109.5	25.0	32.0	24.6	5	1.90	1:5

SGES Aço C40

Dimensões

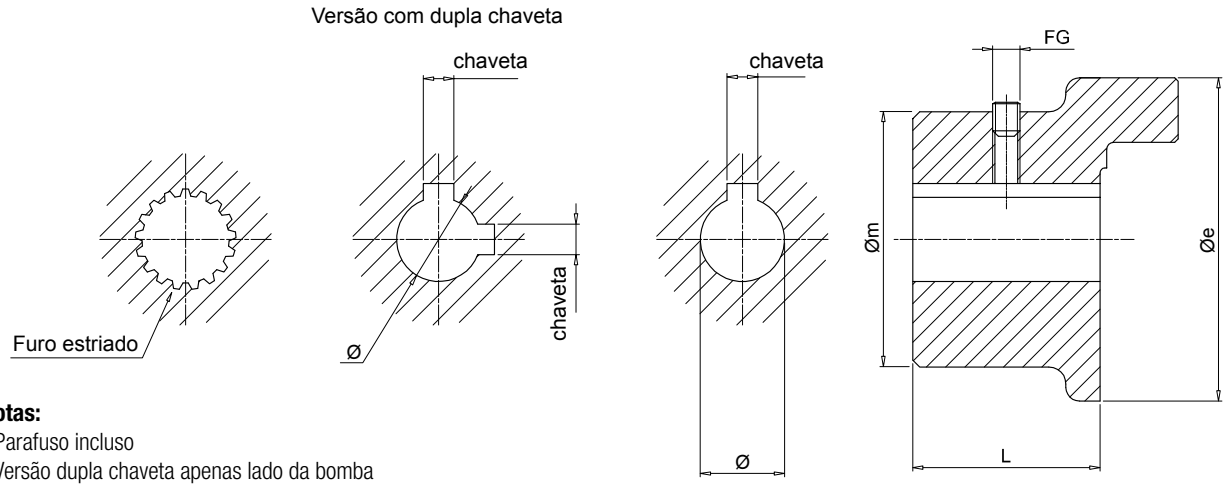

Notas:
- Parafuso incluso
- Versão dupla chaveta apenas lado da bomba

Semi-acoplamento de motor

IEC - Motores elétricos		Código do semi acoplamento	Dimensões [mm]						Peso [kg]
Carcaça	Ponta de eixo [Ø x L]		Øe	Øm	L	Ø	chaveta	FG	
63	11x23	**SGES01M01021**	40	50	21	11	4	M6	0.32
71	14x30	**SGES01M02028**	40	50	28	14	5	M6	0.42
80	19x40	**SGES01M03040**	40	50	40	19	6	M6	0.61
90	24x50	**SGES01M04050**	40	50	50	24	8	M6	0.77
100 - 112	28x60	**SGES31M05060**	80	-	60	28	8	M8	2.35
		SGES40M05060	95	-	60	28	8	M8	2.65
132	38x80	**SGES31M06080**	80	-	80	38	10	M8	3.15
		SGES40M06080	95	-	80	38	10	M8	3.55
160	42x110	**SGES40M07110**	95	-	110	42	12	M8	4.70
180	48x110	**SGES40M08110**	95	-	110	48	14	M8	4.55
200	55x110	**SGES40M09110**	95	-	110	55	16	M8	4.35
		SGES60M09110	120	-	110	55	16	M8	9.00
225	60x140	**SGES60M10140**	120	-	140	60	18	M8	12.30
250	65x140	**SGES60M11140**	120	-	140	65	18	M8	12.00
		SGES80M11140	160	-	140	65	18	M8	18.30
280	75x140	**SGES80M12140**	160	-	140	75	20	M10	17.70
		SGES90M12100	200	-	100	75	20	M10	21.00
315	80x170	**SGES80M13170**	160	-	170	80	22	M10	20.60
		SGES90M13100	200	-	100	80	22	M10	20.00
355	95x140	**SGES90M15100**	200	-	100	95	25	M10	19.00
400	100x210	**SGES90M16100**	200	-	100	100	28	M10	18.00

Semi-acoplamentos de bomba

Código do semi acoplamento	Dimensões [mm]					Comprimentos padrões [mm]
	Ø mín	Ø máx	Øe	L min	L max	
SGES01 *** ***	-	24	40	20	50	a cada 5 mm
SGES30 *** ***	-	42	80	30	80	
SGES40 *** ***	-	55	95	30	110	
SGES60 *** ***	-	75	120	40	140	
SGES80 *** ***	-	85	160	50	170	
SGES90 *** ***	-	100	200	40	100	

Complete o código de semi acoplamento com o código e comprimento do eixo
Exemplo: **SGES40PD02040**

PD02 - ver página 19
040 - tabela "semi acoplamento de bomba - comprimentos padrão"

Todos os semi acoplamentos da série SGES são fornecidos com um furo roscado para parafuso sem cabeça como padrão e com um parafuso sem cabeça **UNI 5929 DIN 916** instalado no cubo.

Nota: Para comprimentos diferentes dos indicados na tabela "Semi acoplamento da bomba", entre em contato com o Departamento Técnico e de Vendas da MP Filtri.

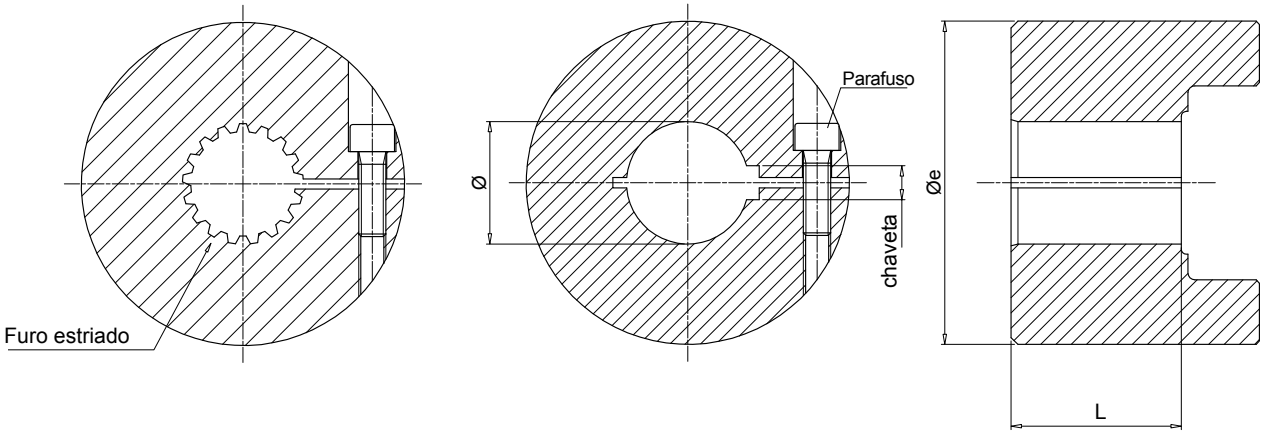

Semi-acoplamento de motor

IEC - Motores elétricos		Código do semi acoplamento	Dimensões [mm]					Peso [kg]
Carcaça	Ponta de eixo [Ø x L]		Øe	L	Ø	chaveta	parafuso	
132	38x80	**SGES40M06050G0**	95	50	38	10	M8	4.00
160	42x110	**SGES40M07065G0**	95	65	42	12	M8	5.00
180	48x110	**SGES40M08065G0**	95	65	48	14	M8	5.00
200	55x110	**SGES60M09085G0**	120	85	55	16	M10	8.00
225	60x140	**SGES60M10085G0**	120	85	60	18	M10	8.00
250	65x140	**SGES60M11085G0**	120	85	65	18	M10	8.00
280	75x140	**SGES60M12085G0**	120	85	75	20	M10	8.00
315	80x170	**SGES80M13085G0**	160	85	80	22	M10	13.00

Semi-acoplamentos de bomba

Código do semi acoplamento	Dimensões [mm]			
	Ø mín	Ø máx	Øe	L
SGES40 * *****	-	55	95	35
SGES60 * *****	-	65	120	65
SGES80 * *****	-	75	160	85

Complete a designação do semi acoplamento com o código da interface da bomba e o comprimento.
Exemplo: **SGES40PD02035G0** (ver página 19).

Versão com dupla chaveta

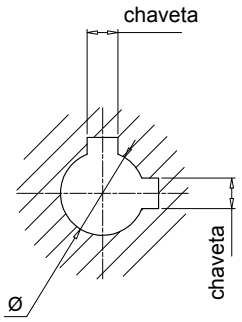

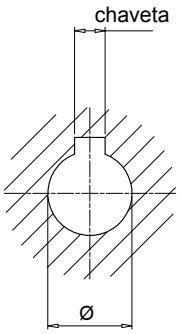

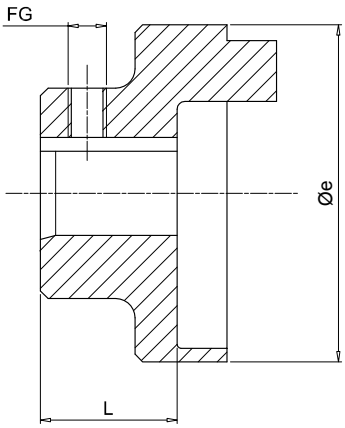

Notas:
- Parafuso não incluso
- Versão dupla chaveta apenas lado da bomba

Semi-acoplamento de motor

IEC - Motores elétricos		Código do semi acoplamento	Dimensões [mm]					Peso [kg]
Carcaça	Ponta de eixo [Ø x L]		Øe	L	Ø	chaveta	FG	
63	11x23	**SGEA01M01019FG**	44.0	21	11	4	M5	0.07
71	14x30	**SGEA01M02028FG**	44.0	28	14	5	M5	0.08
80	19x40	**SGEA01M03040FG**	44.0	40	19	6	M5	0.12
		SGEA21M03040FG	70.0	40	19	6	M6	0.30
90	24x50	**SGEA01M04048FG**	44.0	48	24	8	M5	0.13
		SGEA21M04048FG	70.0	48	24	8	M6	0.28
100 - 112	28x60	**SGEA21M05060FG**	70.0	60	28	8	M6	0.33
		SGEA31M05060FG	85.0	60	28	8	M8	0.48
132	38x80	**SGEA21M06080FG**	70.0	80	38	10	M6	0.44
		SGEA31M06077FG	85.0	77	38	10	M8	0.78
		SGEA51M06077FG	109.5	77	38	10	M8	1.60
160	42x110	**SGEA51M07109FG**	109.5	109	42	12	M8	1.60
180	48x110	**SGEA51M08109FG**	109.5	109	48	14	M8	1.60
200	55x110	**SGEA51M09109FG**	109.5	109	55	16	M8	1.90

Semi-acoplamentos de bomba

Código do semi acoplamento	Dimensões [mm]				FG	Peso [kg]
	Ø min	Ø max	Øe	L		
SGEK01 * *****	11	19	44.0	25	M5	0.08
SGEK21 * *****	15	28	70.0	35	M6	0.10
SGEK31 * *****	18	42	85.0	45	M8	0.15
SGEK51 * *****	18	55	109.5	50	M8	0.35

Complete o código de semi acoplamento com o código e comprimento do eixo
Exemplo: **SGEK51D02040FG**

D02 - ver página 18
050 - tabela "semi acoplamento de bomba - dimensão L"

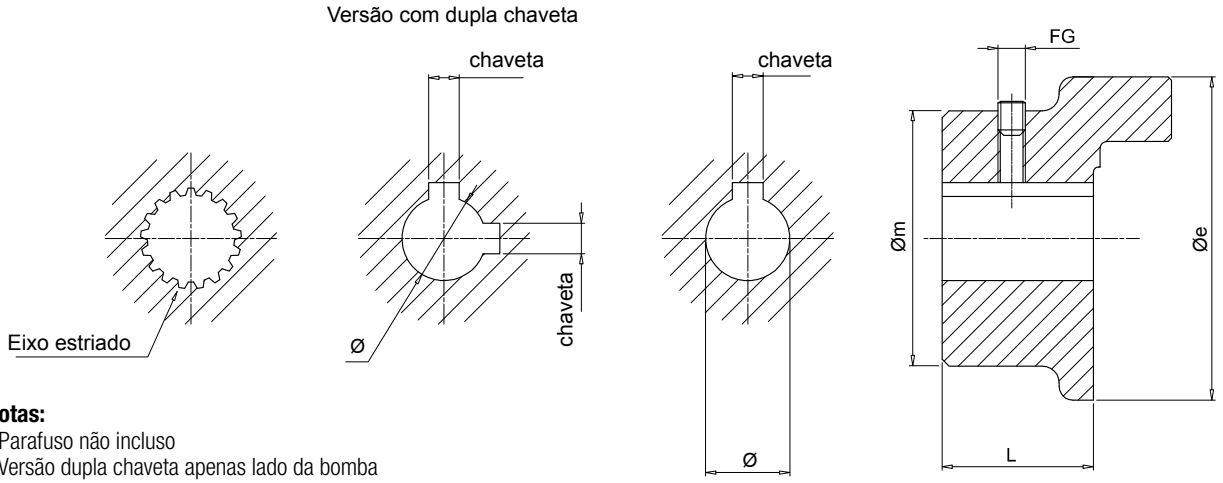

Notas:
- Parafuso não incluso
- Versão dupla chaveta apenas lado da bomba

Semi-acoplamento de motor

IEC - Motores elétricos		Código do semi acoplamento	Dimensões [mm]						Peso [kg]
Carcaça	Ponta de eixo [Ø x L]		Øe	Øm	L	Ø	chaveta	FG	
63	11x23	**SGEG01M01021**	40	50	21	11	4	M6	0.32
71	14x30	**SGEG01M02028**	40	50	28	14	5	M6	0.42
80	19x40	**SGEG01M03040**	40	50	40	19	6	M6	0.61
90	24x50	**SGEG01M04050**	40	50	50	24	8	M6	0.77
100 - 112	28x60	**SGEG30M05060**	80	-	60	28	8	M8	2.35
		SGEG40M05060	95	-	60	28	8	M8	2.65
132	38x80	**SGEG30M06080**	80	-	80	38	10	M8	3.15
		SGEG40M06080	95	-	80	38	10	M8	3.55
160	42x110	**SGEG40M07110**	95	-	110	42	12	M8	4.70
180	48x110	**SGEG40M08110**	95	-	110	48	14	M8	4.55
200	55x110	**SGEG40M09110**	95	-	110	55	16	M8	4.35
		SGEG60M09110	120	-	110	55	16	M8	9.00
225	60x140	**SGEG60M10140**	120	-	140	60	18	M8	12.30
250	65x140	**SGEG60M11140**	120	-	140	65	18	M8	12.00
		SGEG80M11140	160	-	140	65	18	M8	18.30
280	75x140	**SGEG80M12140**	160	-	140	75	20	M10	17.70
		SGEG90M12100	200	-	100	75	20	M10	21.00
315	80x170	**SGEG80M13170**	160	-	170	80	22	M10	20.60
		SGEG90M13100	200	-	100	80	22	M10	20.00
355	95x140	**SGEG90M15100**	200	-	100	95	25	M10	19.00
400	100x210	**SGEG90M16100**	200	-	100	100	28	M10	18.00

Semi-acoplamentos de bomba

Codice semigiunto	Dimensioni [mm]				FG	Peso [kg]
	Ø min	Ø max	Øe	L		
SGEK40 * *****	-	55	95	50	M8	3
SGEK60 * *****	-	75	12	65	M8	6
SGEK80 * *****	-	85	160	85	M10	8

Complete o código do semi acoplamento com o código e comprimento do eixo
Exemplo: **SGEK40PD02040**

PD02 - ver página 19
050 - tabela "semi acoplamento de bomba - dimensão L"

Todos os semi acoplamentos da série SGEG são fornecidos com um furo roscado para parafuso sem cabeça como padrão e com um parafuso sem cabeça **UNI 5929 DIN 916** instalado no cubo.

Nota: Para comprimentos diferentes dos indicados na tabela "Semi acoplamento da bomba", entre em contato com o Departamento Técnico e de Vendas da MP Filtri.

Dimensões

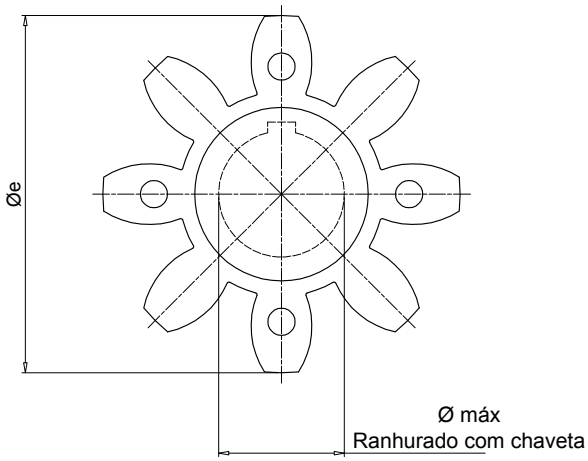

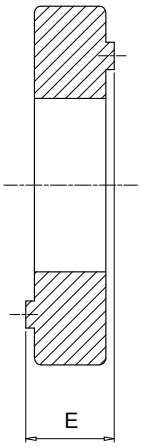

Notas:
Feito de borracha preta resistente ao óleo, este componente tem a função de interligar as duas metades (motor - bomba) de um acoplamento flexível.

Série EGE**

Código	Código do semi acoplamento		Dimensões [mm] E	Øe	Ø máx	Torque nominal Nm	Torque max Nm	Peso [kg]
		ROTAFIT						
EGE0	SGEA01 - SGEG01	SGEK01	15	40	16	10	20	0.006
EGE2	SGEA21	SGEK21	18	65	25	95	190	0.02
EGE3	SGEA31 - SGEG30	SGEK31	22	80	35	190	380	0.04
EGE5	SGEA51	SGEK51	26	105	45	310	620	0.06
EGE4	SGEG40 - SGES40	SGEK40	24	95	40	310	620	0.09
EGE6	SGEG60 - SGES60	SGEK60	28	120	55	430	860	0.13
EGE8	SGEG80 - SGES80	SGEK80	38	160	75	1250	2500	0.36

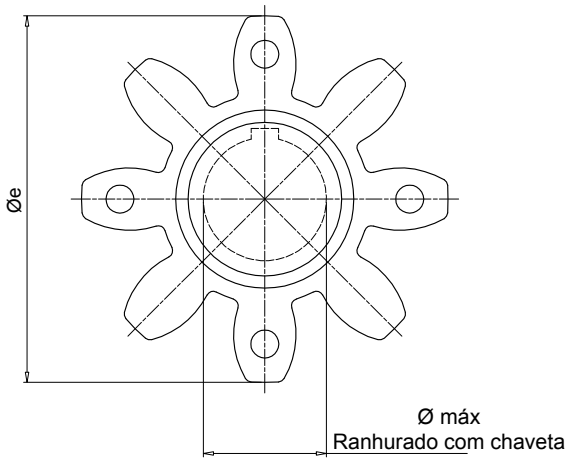

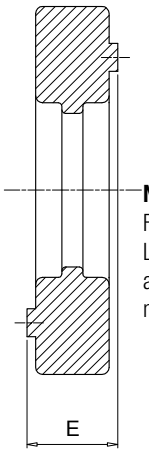

Notas:
Feito em poliuretano Laripur - LPR202-95A, cor vermelha, são adequados para aplicações nas quais níveis elevados de torque são transmitidos.

Série EGE**RR

Código	Código do semi acoplamento		Dimensões [mm] E	Øe	Ø máx	Torque nominal Nm	Torque max Nm	Peso [kg]
		ROTAFIT						
EGE0RR	SGEA01 - SGEG01	SGEK01	15	40	16	15	30	0.006
EGE2RR	SGEA21	SGEK21	18	65	25	115	230	0.02
EGE3RR	SGEA31 - SGEG30	SGEK31	22	80	35	250	500	0.04
EGE5RR	SGEA51	SGEK51	26	105	45	400	800	0.06
EGE4RR	SGEG40 - SGES40	SGEK40	24	95	40	380	760	0.09
EGE6RR	SGEG60 - SGES60	SGEK60	28	120	55	550	1100	0.13
EGE8RR	SGEG80 - SGES80	SGEK80	38	160	75	1400	2900	0.36
EGE9RP	SGEG90	-	48	200	95	8900	9900	0.59

Versão para temperaturas extremas disponível mediante solicitação.
Para mais informações, entre em contato com o Departamento de Tecnologia e Vendas da MP Filtri.

Diâmetros do semi acoplamento

Furo cilíndrico métrico, acabamento H7. Chaveta conforme DIN 6885 folha 1 (JS9)

Tamanho	Materiais	Diâmetro / Chaveta [mm]																								
		8	9	10	11	12	13	14	15	15	16	16	16	17	18	19	19	20	20	22	22	22	24	24	25	25
		3	3	3	4	4	5	5	5	4	4	5	5	5	6	5	6	5	6	6	8	5	6	8	8	7
01	Alumínio				•	•	•	•	•	•	•	•	•	•	•	•	•	•	•	•	•	•	•	•		
	Aço				•	•	•	•	•	•	•	•	•	•	•	•	•	•	•	•	•	•	•	•		
	Ferro fundido				•	•	•	•	•	•	•	•	•	•	•	•	•	•	•	•	•	•	•	•		
21	Alumínio							•	•	•	•	•	•	•	•	•	•	•	•	•	•	•	•	•	•	•
	Aço							•	•	•	•	•	•	•	•	•	•	•	•	•	•	•	•	•	•	•
	Ferro fundido																									
31	Alumínio														•	•	•	•	•	•	•	•	•	•	•	•
	Aço														•	•	•	•	•	•	•	•	•	•	•	•
	Ferro fundido														•	•	•	•	•	•	•	•	•	•	•	•
40	Alumínio																									
	Aço				•	•	•	•	•	•	•	•	•	•	•	•	•	•	•	•	•	•	•	•	•	•
	Ferro fundido				•	•	•	•	•	•	•	•	•	•	•	•	•	•	•	•	•	•	•	•	•	•
51	Alumínio														•	•	•	•	•	•	•	•	•	•	•	•
	Aço																									
	Ferro fundido																									
60	Alumínio																									
	Aço														•	•	•	•	•	•	•	•	•	•	•	•
	Ferro fundido														•	•	•	•	•	•	•	•	•	•	•	•
80	Alumínio																									
	Aço														•	•	•	•	•	•	•	•	•	•	•	•
	Ferro fundido														•	•	•	•	•	•	•	•	•	•	•	•
90	Alumínio																									
	Aço														•	•	•	•	•	•	•	•	•	•	•	•
	Ferro fundido														•	•	•	•	•	•	•	•	•	•	•	•

Tamanho	Materiais	Diâmetro / Chaveta [mm]																								
		28	30	30	32	32	35	35	38	40	42	45	48	50	52	55	60	63	65	70	75	80	82	90	95	100
		8	10	8	10	8	10	8	10	12	12	14	14	14	16	16	18	18	18	20	20	22	22	25	25	28
01	Alumínio																									
	Aço																									
	Ferro fundido																									
21	Alumínio	•																								
	Aço	•																								
	Ferro fundido																									
31	Alumínio	•	•	•	•	•	•	•	•																	
	Aço	•	•	•	•	•	•	•	•																	
	Ferro fundido	•	•	•	•	•	•	•	•																	
40	Alumínio																									
	Aço	•	•	•	•	•	•	•	•	•	•	•	•													
	Ferro fundido	•	•	•	•	•	•	•	•	•	•	•	•													
51	Alumínio	•	•	•	•	•	•	•	•	•	•	•	•	•	•	•										
	Aço																									
	Ferro fundido																									
60	Alumínio																									
	Aço	•	•	•	•	•	•	•	•	•	•	•	•	•	•	•	•	•	•							
	Ferro fundido	•	•	•	•	•	•	•	•	•	•	•	•	•	•	•	•	•	•							
80	Alumínio																									
	Aço	•	•	•	•	•	•	•	•	•	•	•	•	•	•	•	•	•	•	•	•	•	•			
	Ferro fundido	•	•	•	•	•	•	•	•	•	•	•	•	•	•	•	•	•	•	•	•	•	•			
90	Alumínio																									
	Aço	•	•	•	•	•	•	•	•	•	•	•	•	•	•	•	•	•	•	•	•	•	•	•	•	•
	Ferro fundido	•	•	•	•	•	•	•	•	•	•	•	•	•	•	•	•	•	•	•	•	•	•	•	•	•

SGEG-SGEA-SGES-SGEK

Diâmetros do semi acoplamento

Furo cilíndrico polegadas, acabamento H7. Chaveta conforme DIN 6885 folha 1 (JS9)

Tamanho	Materiais	Diâmetro / Chaveta [mm]															
		11.11	12.7	13.45	15.87	15.87	17.46	19.02	19.05	19.05	22.22	22.22	22.22	25.4	25.4	26.94	28.58
		3.18	3.18	3.18	4.76	3.97	4.76	3.17	4.76	6.35	4.76	6.35	4	6.35	4.76	4.76	6.35
01	Alumínio				•	•	•	•	•	•	•	•	•	•	•	•	•
	Aço				•	•	•	•	•	•	•	•	•	•	•	•	•
	Ferro fundido				•	•	•	•	•	•	•	•	•	•	•	•	•
21	Alumínio							•	•	•	•	•	•	•	•	•	•
	Aço							•	•	•	•	•	•	•	•	•	•
	Ferro fundido																
31	Alumínio							•	•	•	•	•	•	•	•	•	•
	Aço							•	•	•	•	•	•	•	•	•	•
	Ferro fundido							•	•	•	•	•	•	•	•	•	•
40	Alumínio																
	Aço				•	•	•	•	•	•	•	•	•	•	•	•	•
	Ferro fundido				•	•	•	•	•	•	•	•	•	•	•	•	•
51	Alumínio							•	•	•	•	•	•	•	•	•	•
	Aço																
	Ferro fundido																
60	Alumínio																
	Aço							•	•	•	•	•	•	•	•	•	•
	Ferro fundido							•	•	•	•	•	•	•	•	•	•
80	Alumínio																
	Aço							•	•	•	•	•	•	•	•	•	•
	Ferro fundido							•	•	•	•	•	•	•	•	•	•
90	Alumínio																
	Aço													•	•	•	•
	Ferro fundido													•	•	•	•

Tamanho	Materiais	Diâmetro / Chaveta [mm]															
		28.58	31.75	31.75	34.94	38.1	41.27	41.6	44.45	47.63	50.8	53.94	60.33	60.33	73.03	85.73	92.07
		7.94	6.35	7.94	7.94	9.52	9.52	12	11.11	12.7	12.7	12.7	15.88	12.7	19.05	22.23	22.22
01	Alumínio	•															
	Aço	•															
	Ferro fundido	•															
21	Alumínio	•															
	Aço	•															
	Ferro fundido																
31	Alumínio	•	•	•	•	•	•	•	•								
	Aço	•	•	•	•	•	•	•	•								
	Ferro fundido	•	•	•	•	•	•	•	•								
40	Alumínio																
	Aço	•	•	•	•	•	•	•	•	•	•	•	•				
	Ferro fundido	•	•	•	•	•	•	•	•	•	•	•	•				
51	Alumínio	•	•	•	•	•	•	•	•	•	•	•	•	•	•		
	Aço																
	Ferro fundido																
60	Alumínio																
	Aço	•	•	•	•	•	•	•	•	•	•	•	•	•	•	•	•
	Ferro fundido	•	•	•	•	•	•	•	•	•	•	•	•	•	•	•	•
80	Alumínio																
	Aço	•	•	•	•	•	•	•	•	•	•	•	•	•	•	•	•
	Ferro fundido	•	•	•	•	•	•	•	•	•	•	•	•	•	•	•	•
90	Alumínio																
	Aço	•	•	•	•	•	•	•	•	•	•	•	•	•	•	•	•
	Ferro fundido	•	•	•	•	•	•	•	•	•	•	•	•	•	•	•	•

Diâmetros do semi acoplamento

Estriado involuta SAE (ângulo 30°) - ANS.B.92,1,1970

Tamanho	Materiais	Nr. de dentes - Passo diametral															
		9	10	11	12	13	14	15	21	23	27	33	40	14	16	17	13
		16/32	16/32	16/32	16/32	16/32	16/32	16/32	16/32	16/32	16/32	16/32	16/33	12/24	12/24	12/24	8/16
01	Aço	•	•	•	•	•	•	•						•			
	Ferro fundido	•	•	•	•	•	•	•						•			
21	Aço	•	•	•	•	•	•	•						•			
	Ferro fundido	•	•	•	•	•	•	•						•			
31	Aço	•	•	•	•	•	•	•	•	•	•			•	•	•	•
	Ferro fundido	•	•	•	•	•	•	•	•	•	•			•	•	•	•
40	Aço			•	•	•	•	•	•	•	•	•		•	•	•	•
	Ferro fundido			•	•	•	•	•	•	•	•	•		•	•	•	•
60	Aço					•	•	•	•	•	•	•	•		•	•	•
	Ferro fundido					•	•	•	•	•	•	•	•		•	•	•
80	Aço								•	•	•	•	•		•	•	•
	Ferro fundido								•	•	•	•	•		•	•	•
90	Aço								•	•	•	•	•		•	•	•
	Ferro fundido								•	•	•	•	•		•	•	•

Tamanho	Materiais	Nr. de dentes - Passo diametral														
		15	17	20	21	23	25	26	28	29	32	23	36	41	47	33
		8/16	8/16	24/48	24/48	24/48	24/48	24/48	24/48	24/48	24/48	40/80	48/96	48/96	48/96	32/64
01	Aço			•	•	•			•	•		•	•	•	•	
	Ferro fundido			•	•	•			•	•		•	•	•	•	
21	Aço			•	•	•	•	•	•	•		•	•	•	•	
	Ferro fundido			•	•	•	•	•	•	•		•	•	•	•	
31	Aço	•		•	•	•	•	•	•	•	•	•	•	•	•	
	Ferro fundido	•		•	•	•	•	•	•	•	•	•	•	•	•	•
40	Aço	•	•	•	•	•	•	•	•	•	•	•	•	•	•	•
	Ferro fundido	•	•	•	•	•	•	•	•	•	•	•	•	•	•	•
60	Aço	•	•	•	•	•	•	•	•	•	•			•	•	•
	Ferro fundido	•	•	•	•	•	•	•	•	•	•			•	•	•
80	Aço	•	•								•					•
	Ferro fundido	•	•								•					•
90	Aço	•	•								•					•
	Ferro fundido	•	•								•					•

SGEG-SGEA-SGES-SGEK

Diâmetros do semi acoplamento

Furos estriados conforme DIN 5480

Tamanho	Materiais	Nr. de dentes - Tamanho										
		13	14	14	14	16	17	18	18	18	20	18
		18x1.25	20x1.25	30x2	32x2	35x2	37x2	25x1.25	38x2	40x2	42x2	60x3
01	Aço	•	•									
	Ferro fundido	•	•									
21	Aço	•	•	•	•	•		•				
	Ferro fundido	•	•	•	•	•		•				
31	Aço	•	•	•	•	•	•	•				
	Ferro fundido	•	•	•	•	•	•	•				
40	Aço	•	•	•	•	•	•	•	•	•	•	
	Ferro fundido	•	•	•	•	•	•	•	•	•	•	
60	Aço	•	•	•	•	•	•	•	•	•	•	•
	Ferro fundido	•	•	•	•	•	•	•	•	•	•	•
80	Aço				•	•	•		•	•	•	•
	Ferro fundido				•	•	•		•	•	•	•
90	Aço								•	•	•	•
	Ferro fundido								•	•	•	•

Tamanho	Materiais	Nr. de dentes - Tamanho									
		21	21	22	24	24	26	28	29	34	38
		28x1.25	45x2	70x3	32x1.25	50x2	55x2	60x2	38x1.25	70x2	80x2
01	Aço										
	Ferro fundido										
21	Aço	•									
	Ferro fundido	•									
31	Aço	•			•				•		
	Ferro fundido	•			•				•		
40	Aço	•	•		•				•		
	Ferro fundido	•	•		•				•		
60	Aço	•	•		•	•	•	•	•		
	Ferro fundido	•	•		•	•	•	•	•		
80	Aço		•	•	•	•	•	•	•	•	•
	Ferro fundido		•	•	•	•	•	•	•	•	•
90	Aço		•	•		•	•	•	•	•	•
	Ferro fundido		•	•		•	•	•	•	•	•

Diâmetros do semi acoplamento

Furos estriados conforme DIN 5481

Tamanho	Materiais	Nr. de dentes - Tamanho								
		28	30	31	32	33	34	35	36	41
		8x10	10x12	12x14	15x17	17x20	21x24	26x30	38x34	60x65
01	Aço	•	•	•	•	•	•			
	Ferro fundido	•	•	•	•	•	•			
21	Aço	•	•	•	•	•	•	•		
	Ferro fundido	•	•	•	•	•	•	•		
31	Aço			•	•	•	•	•	•	
	Ferro fundido			•	•	•	•	•	•	
40	Aço						•	•	•	
	Ferro fundido						•	•	•	
60	Aço							•	•	•
	Ferro fundido							•	•	•
80	Aço									•
	Ferro fundido									•
90	Aço									•
	Ferro fundido									•

Furos estriados conforme DIN 5482

Tamanho	Materiais	Nr. de dentes - Tamanho															
		8	9	10	12	13	14	15	16	17	18	19	20	21	22	23	24
		A15x12	A17x14	A18x15	A20x17	A22x19	A25x22	A28x25	A30x27	A32x28	A35x31	A38x34	A40x36	A42x38	A45x41	A48x44	A50x45
01	Aço	•	•	•	•	•	•										
	Ferro fundido	•	•	•	•	•	•										
21	Aço	•	•	•	•	•	•	•	•	•	•	•					
	Ferro fundido	•	•	•	•	•	•	•	•	•	•	•					
31	Aço							•	•	•	•	•					
	Ferro fundido							•	•	•	•	•					
40	Aço																
	Ferro fundido																
60	Aço																
	Ferro fundido																
80	Aço																
	Ferro fundido																
90	Aço																
	Ferro fundido																

Tamanho	Materiais	Nr. de dentes - Tamanho														
		25	26	27	28	29	30	31	32	33	34	35	36	37	38	39
		A52x47	A55x50	A58x53	A60x55	A62x57	A65x60	A68x62	A70x64	A72x66	A75x69	A78x72	A80x74	A82x76	A85x79	A88x82
01	Aço															
	Ferro fundido															
21	Aço															
	Ferro fundido															
31	Aço															
	Ferro fundido															
40	Aço	•	•													
	Ferro fundido	•	•													
60	Aço	•	•	•	•	•	•	•								
	Ferro fundido	•	•	•	•	•	•	•								
80	Aço	•	•	•	•	•	•	•	•	•	•	•	•	•	•	•
	Ferro fundido	•	•	•	•	•	•	•	•	•	•	•	•	•	•	•
90	Aço	•	•	•	•	•	•	•	•	•	•	•	•	•	•	•
	Ferro fundido	•	•	•	•	•	•	•	•	•	•	•	•	•	•	•

Série AKG

Para motor elétrico IEC entre tamanho 63 até 225

Acoplamentos - Para motor elétrico IEC entre tamanho 63 até 225

Materiais
- Cubos: Alumínio, Ferro fundido, Aço
- Materiais do inserto elástico: NBR borracha 87 Sh A
  Poliuretano 95 Sh A

Temperatura
De -30 °C a +80 °C

Compatibilidade com fluidos
Flange de ligação com componentes modulares compatíveis para uso com:
- Óleos minerais tipos HH-HL-HM-HR-HV, norma ISO 6743/4
- Emulsões a base e água tipos HFAE-HFAS, norma ISO 6743/4
- Água glicol tipo HFC, norma ISO 6743/4: solicite a versão anodizada

Nota
Para temperaturas fora desse intervalo, entre em contato com o Departamento Técnico e de Vendas da MP FILTRI.

Aplicações especiais
Quaisquer aplicações não abrangidas pelas indicações normais contidos neste catálogo deverão ser avaliados e aprovados pelo Departamento Técnico e de Vendas da MP Filtri.

Diretiva ATEX 2014/34/UE
e Regulamento UK S.I. 2016 No. 1107 (conforme emenda).

Mediante solicitação, é possível certificar o AKG de acordo com a ATEX CAT. 2G - Áreas 1 - 2

Motores elétricos IEC

Tamanho do acoplamento	Tamanho padrão europeu						Tamanho padrão alemão			Motores IEC tamanho
	0.5	1	2	3	3.5	4	ZB	ZF	ZG	
AKG02	●	●	●				●			**IEC 63 Ø140 - Ø11x23**
AKG03	●	●	●				●			**IEC 71 Ø160 - Ø14x30**
AKG04 / AKG05	●	●	●	●			●	●		**IEC 80 Ø200 - Ø19x40**
AKG07	●	●	●	●			●	●		**IEC 90 Ø200 - Ø24x50**
AKG07		●	●	●	●		●	●		**IEC 110 Ø250 - Ø28x60**
AKG11		●	●	●	●		●	●		**IEC 112 Ø250 - Ø28x60**
AKG12		●	●	●	●	●		●	●	**IEC 132 Ø300 - Ø38x80**
AKG13			●	●	●	●	●	●	●	**IEC 160 Ø350 - Ø42x110**
AKG13			●	●	●	●	●	●	●	**IEC 180 Ø350 - Ø48x110**
AKG16			●	●	●	●	●	●	●	**IEC 200 Ø400 - Ø55x110**
AKG18			●	●	●	●	●	●	●	**IEC 225 Ø450 - Ø60x140**

KIT DE ACOPLAMENTO PARA BOMBAS DE ENGRENAGENS

Exemplo de configuração: AKG02 | FS200 | Z | EX

Código de identificação dos motores

	Tamanho		Tamanho
02	63 B3-B5	**13**	180 B3-B5
03	71 B3-B5	**43**	63 B14
04	80 B3-B5	**44**	71 B14
05	90 B3-B5	**45**	80 B14
07	100/112 B3-B5	**46**	90 B14
11	132 B3-B5	**48**	100/112 B14
12	160 B3-B5		

Código de identificação do flange da bomba

FS200 Ver páginas 43 - 44 - 45

Código de identificação da bombao

Z Índice de revisão

Código de identificação de certificação ATEX

EX ATEX 2014/34/UE e Regulamento UK S.I. 2016 No. 1107 (conforme emenda)

KIT DE ACOPLAMENTO PARA BOMBAS DE PALHETAS, PARAFUSOS E PISTÕES

Exemplo de configuração: AKG | M01 | Z0000 | EX

Código de identificação dos motores

	Tamanho		Tamanho
M01	80 B3-B5	**M07**	200 B3-B5
M02	90 B3-B5	**M08**	225 B3-B5
M03	100/112 B3-B5	**M09**	250 B3-B5
M04	132 B3-B5	**M10**	280 B3-B5
M05	160 B3-B5	**M11**	315 B3-B5
M06	180 B3-B5	**M12**	355 B3-B5

Código de identificação do motor elétrico

M01 Ver software

Código de identificação da bomba

Z0000 Ver software

Código de identificação de certificação ATEX

EX ATEX 2014/34/UE e Regulamento UK S.I. 2016 No. 1107 (conforme emenda)

NOTA:
O código completo do kit de acoplamento pode ser selecionado pela seleção do motor elétrico e da bomba hidráulica no software de seleção B&C disponível em www.mpfiltri.com

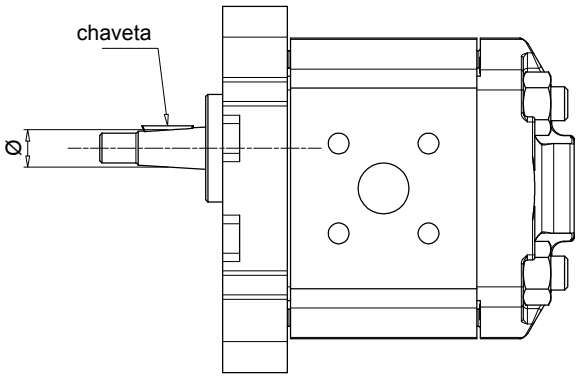

Identificação do eixo

Bomba grupo	Ø	Chaveta	Eixo tipo	Semi acoplamento da bomba código
05	6.0	2.0	paralelo	**FS05M**
	7.0	2.0	paralelo	**FS05C**
1	9.7	2.4	cônico 1:8	**FS100**
	12.0	3.0	paralelo	**FS1C0**
	13.9	3.0	cônico 1:8	**FS1M0**
2	17.2	3.2 - 4	cônico 1:8	**FS200**
3	22.2	4.0	cônico 1:8	**FS300**
	22.2	4.0	cônico 1:8	**FS300**
	22.2	4.0	cônico 1:8	**FS300**
	22.2	4.0	cônico 1:8	**FS300**
3.5	25.6	4.76 - 5.0	cônico 1:8	**FS350**
	25.6	4.76 - 5.0	cônico 1:8	**FS350**
4	33.3	6.35 - 7.0	cônico 1:8	**FS400**
	33.3	6.35 - 7.0	cônico 1:8	**FS400**
Bosch	9.8	2.0	cônico 1:5	**FSZBR**
	16.9	3.0	cônico 1:5	**FSZFR**
	25.2	5.0	cônico 1:5	**FSZGR**

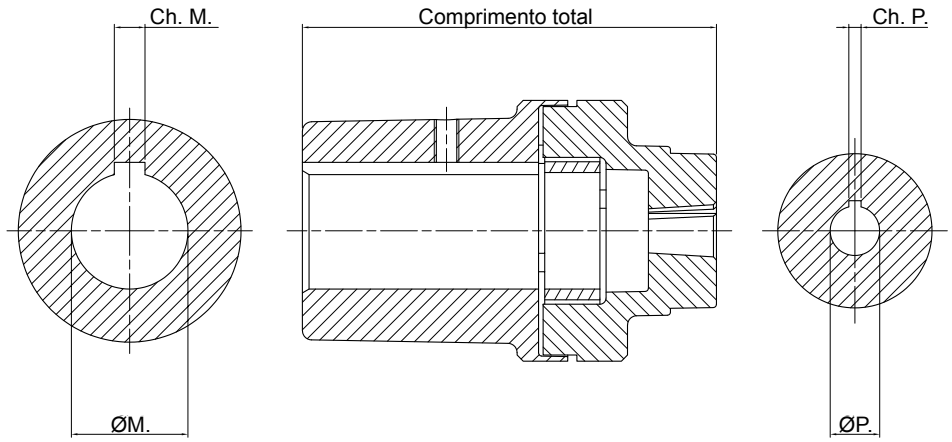

Motor IEC B3/5 - bomba de engrenagens padrão

IEC - Motores elétricos		Bomba identificação código	Componentes								
Motor tamanho	Ponta de eixo [Ø x L]		Semi-acoplamento lado motor código	Inserto elástico	Semi-acoplamento lado bomba código	Código completo do kit de acoplamento	ØM.	Ch. M.	ØP.	Ch. P.	Comp. total
63	11x23	**FS05M**	SGEA01M01019FG	EGE 0	SGEA01FS05M	AKG02FS05MZEX	11	4	6	2	50
		FS05C			SGEA01FS05C	AKG02FS05CZEX			7	2	
		FS100			SGEA01FS100	AKG02FS100ZEX			9.7-1:8	2.4	
		FS1C0			SGEA01FS1C0	AKG02FS1C0ZEX			12	3	
		FS1M0			SGEA01FS1M0	AKG02FS1M0ZEX			13.9-1:8	3	
		FSZBR			SGEA01FSZBR	AKG02FSZBRZEX			9.8-1:5	2	
71	14x30	**FS05M**	SGEA01M02028FG	EGE 0	SGEA01FS05M	AKG03FS05MZEX	14	5	6	2	59
		FS05C			SGEA01FS05C	AKG03FS05CZEX			7	2	
		FS100			SGEA01FS100	AKG03FS100ZEX			9.7-1:8	2.4	
		FS1C0			SGEA01FS1C0	AKG03FS1C0ZEX			12	3	
		FS1M0			SGEA01FS1M0	AKG03FS1M0ZEX			13.9-1:8	3	
		FSZBR			SGEA01FSZBR	AKG03FSZBRZEX			9.8-1:5	2	
80	19x40	**FS05M**	SGEA01M03048FG	EGE 0	SGEA01FS05M	AKG04FS05MZEX	19	6	6	2	80
		FS05C			SGEA01FS05C	AKG04FS05CZEX			7	2	
		FS100			SGEA01FS100	AKG04FS100ZEX			9.7-1:8	2.4	
		FS1C0			SGEA01FS1C0	AKG04FS1C0ZEX			12	3	
		FS1M0			SGEA01FS1M0	AKG04FS1M0ZEX			13.9-1:8	3	
		FSZBR			SGEA01FSZBR	AKG04FSZBRZEX			9.8-1:5	2	
		FS200	SGEA21M03048FG	EGE 2	SGEA21FS200	AKG04FS200ZEX	19	6	17.2-1:8	3.5/4	94
		FSZFR			SGEA21FSZFR	AKG04FSZFRZEX			16.9	3	
90	24x50	**FS05M**	SGEA01M04048FG	EGE 0	SGEA01FS05M	AKG05FS05MZEX	24	8	6	2	80
		FS05C			SGEA01FS05C	AKG05FS05CZEX			7	2	
		FS100			SGEA01FS100	AKG05FS100ZEX			9.7-1:8	2.4	
		FS1C0			SGEA01FS1C0	AKG05FS1C0ZEX			12	3	
		FS1M0			SGEA01FS1M0	AKG05FS1M0ZEX			13.9-1:8	3	
		FSZBR			SGEA01FSZBR	AKG05FSZBRZEX			9.8-1:5	2	
		FS200	SGEA21M04048FG	EGE 2	SGEA21FS200	AKG05FS200ZEX	24	8	17.2-1:8	3.5/4	94
		FSZFR			SGEA21FSZFR	AKG05FSZFRZEX			16.9	3	
100 112	28x60	**FS100**	SGEA21M05055FG	EGE 2	SGEA21FS100	AKG07FS100ZEX	28	8	9.7-1:8	2.4	94
		FS1C0			SGEA21FS1C0	AKG07FS1C0ZEX			12	3	
		FS1M0			SGEA21FS1M0	AKG07FS1M0ZEX			13.9-1:8	3	
		FSZBR			SGEA21FSZBR	AKG07FSZBRZEX			25.2-1:5	5	
		FS200			SGEA21FS200	AKG07FS200ZEX			17.2-1:8	3.2/4	
		FSZFR			SGEA21FSZFR	AKG07FSZFRZEX			16.9-1:5	3	
		FS25T			SGEA21FS300	AKG07FS300ZEX			22.22-1:8	4	
		FS300			SGEA21FS300	AKG07FS300ZEX			22.22-1:8	4	
		FS3M0			SGEA21FS300	AKG07FS300ZEX			22.22-1:8	4	
		FS3T0			SGEA21FS300	AKG07FS300ZEX			22.22-1:8	4	

Motor IEC B3/5 - bomba de engrenagens padrão

IEC - Motores elétricos		Bomba	Componentes								
Motor tamanho	Ponta de eixo [Ø x L]	identificação código	Semi-acoplamento lado motor código	Inserto elástico	Semi-acoplamento lado bomba código	Código completo do kit de acoplamento	ØM.	Ch. M.	ØP.	Ch. P.	Comp. total
132	38x80	**FS100**	SGEA31M06077FG	EGE 3	SGEA31FS100	AKG11FS100ZEX	38	10	9.7-1:8	2.4	135
		FS1C0			SGEA31FS1C0	AKG11FS1C0ZEX			12	3	
		FS1M0			SGEA31FS1M0	AKG11FS1M0ZEX			13.9-1:8	3	
		FSZGR			SGEA31FSZGR	AKG11FSZGRZEX			25.2-1:5	5	
		FS200			SGEA31FS200	AKG11FS200ZEX			17.2-1:8	3.2/4	
		FSZFR			SGEA31FSZFR	AKG11FSZFRZEX			16.9-1:5	3	
		FS25T			SGEA31FS300	AKG11FS300ZEX			22.22-1:8	4	
		FS300			SGEA31FS300	AKG11FS300ZEX			22.22-1:8	4	
		FS3M0			SGEA31FS300	AKG11FS300ZEX			22.22-1:8	4	
		FS3T0			SGEA31FS300	AKG11FS300ZEX			22.22-1:8	4	
		FS35M			SGEA31FS350	AKG11FS350ZEX			25.6-1:5	4.76/5	
		FS350			SGEA31FS350	AKG11FS350ZEX			25.6-1:5	4.76/5	
160	42x110	**FSZGR**	SGEA51M07109FG	EGE 5	SGEA51FSZGR	AKG12FSZGRZEX	42	12	25.2-1:5	5	167
		FS200			SGEA51FS200	AKG12FS200ZEX			17.2-1:8	3.2/4	
		FSZFR			SGEA51FSZFR	AKG12FSZFRZEX			16.9-1:5	3	
		FS25T			SGEA51FS300	AKG12FS300ZEX			22.22-1:8	4	
		FS300			SGEA51FS300	AKG12FS300ZEX			22.22-1:8	4	
		FS3M0			SGEA51FS300	AKG12FS300ZEX			22.22-1:8	4	
		FS3T0			SGEA51FS300	AKG12FS300ZEX			22.22-1:8	4	
		FS35M			SGEA51FS350	AKG12FS350ZEX			25.6-1:5	4.76/5	
		FS350			SGEA51FS350	AKG12FS350ZEX			25.6-1:5	4.76/5	
180	48x110	**FSZGR**	SGEA51M08109FG	EGE 5	SGEA51FSZGR	AKG13FSZGRZEX	48	14	25.2-1:5	5	167
		FS200			SGEA51FS200	AKG13FS200ZEX			17.2-1:8	3.2/4	
		FSZFR			SGEA51FSZFR	AKG13FSZFRZEX			16.9-1:5	3	
		FS25T			SGEA51FS300	AKG13FS300ZEX			22.22-1:8	4	
		FS300			SGEA51FS300	AKG13FS300ZEX			22.22-1:8	4	
		FS3M0			SGEA51FS300	AKG13FS300ZEX			22.22-1:8	4	
		FS3T0			SGEA51FS300	AKG13FS300ZEX			22.22-1:8	4	
		FS35M			SGEA51FS350	AKG13FS350ZEX			25.6-1:5	4.76/5	
		FS350			SGEA51FS350	AKG13FS350ZEX			25.6-1:5	4.76/5	
200	55x110	**FS200**	SGEA51M09109FG	EGE 5	SGEA51FS200	AKG16FS200ZEX	55	16	17.2-1:8	3.2/4	167
		FS300			SGEA51FS300	AKG16FS300ZEX			22.22-1:8	4	
		FS3M0			SGEA51FS300	AKG16FS300ZEX			22.22-1:8	4	
		FS35M			SGEA51FS350	AKG16FS350ZEX			25.6-1:5	4.76/5	
		FS350			SGEA51FS350	AKG16FS350ZEX			25.6-1:5	4.76/5	
		FSZFR			SGEA51FSZFR	AKG16FSZFRZEX			16.9-1:5	3	
		FSZGR			SGEA51FSZGR	AKG16FSZGRZEX			25.2-1:5	5	
225	60x140	**FS300**	SGEG60M10110	EGE 6	SGEG60FS300	AKG18FS300ZEX	60	18	22.22-1:8	4	167
		FS3M0			SGEG60FS300	AKG18FS300ZEX			22.22-1:8	4	
		FS35M			SGEG60FS350	AKG18FS350ZEX			25.6-1:5	4.76/5	
		FS350			SGEG60FS350	AKG18FS350ZEX			25.6-1:5	4.76/5	
		FSZGR			SGEG60FSZGR	AKG18FSZGRZEX			25.2-1:5	5	
250	65x140	**FS300**	SGEG60M11140	EGE 6	SGEG60FS300	AKG20FS300ZEX	65	18	22.22-1:8	4	168
		FS3M0			SGEG60FS300	AKG20FS300ZEX			22.22-1:8	4	
		FS35M			SGEG60FS350	AKG20FS350ZEX			25.6-1:5	4.76/5	
		FS350			SGEG60FS350	AKG20FS350ZEX			25.6-1:5	4.76/5	
		FSZGR			SGEG60FSZGR	AKG20FSZGRZEX			25.2-1:5	5	
280	75x140	**FS300**	SGEG80M12140	EGE 8	SGEG80FS300	AKG22FS300ZEX	75	20	22.22-1:8	4	198
		FS3M0			SGEG80FS300	AKG22FS300ZEX			22.22-1:8	4	
		FS35M			SGEG80FS350	AKG22FS350ZEX			25.6-1:5	4.76/5	
		FS350			SGEG80FS350	AKG22FS350ZEX			25.6-1:5	4.76/5	
		FSZGR			SGEG80FSZGR	AKG22FSZGRZEX			25.2-1:5	5	
315	80x170	**FS300**	SGEG80M13170	EGE 8	SGEG80FS300	AKG26FS300ZEX	80	22	22.22-1:8	4	228
		FS3M0			SGEG80FS300	AKG26FS300ZEX			22.22-1:8	4	
		FS35M			SGEG80FS350	AKG26FS350ZEX			25.6-1:5	4.76/5	
		FS350			SGEG80FS350	AKG26FS350ZEX			25.6-1:5	4.76/5	
		FSZGR			SGEG80FSZGR	AKG26FSZGRZEX			25.2-1:5	5	

Motor IEC B14 - bomba de engrenagens padrão

IEC - Motores elétricos		Bomba	Componentes								
Motor tamanho	Ponta de eixo [Ø x L]	identificação código	Semi-acoplamento lado motor código	Inserto elástico	Semi-acoplamento lado bomba código	Código completo do kit de acoplamento	ØM.	Ch. M.	ØP.	Ch. P.	Comp. total
63	11x23	**FS05M**	SGEA01M01019FG	EGE0	SGEA00FS05M	AKG43FS05MZEX	11	4	6	2	50
		FS05C			SGEA01FS05C	AKG43FS05CZEX			7	2	
		FS100			SGEA01FS100	AKG43FS100ZEX			9.7-1:8	2.4	
		FS1C0			SGEA01FS1C0	AKG43FS1C0ZEX			12	3	
		FS1M0			SGEA01FS1M0	AKG43FS1M0ZEX			13.9-1:8	3	
		FSZBR			SGEA01FSZBR	AKG43FSZBRZEX			9.8-1:5	2	
71	14x30	**FS05M**	SGEA01M02028FG	EGE 0	SGEA01FS05M	AKG44FS05MZEX	14	5	6	2	59
		FS05C			SGEA01FS05C	AKG44FS05CZEX			7	2	
		FS100			SGEA01FS100	AKG44FS100ZEX			9.7-1:8	2.4	
		FS1C0			SGEA01FS1C0	AKG44FS1C0ZEX			12	3	
		FS1M0			SGEA01FS1M0	AKG44FS1M0ZEX			13.9-1:8	3	
		FSZBR			SGEA01FSZBR	AKG44FSZBRZEX			9.8-1:5	2	
80	19x40	**FS05M**	SGEA01M03048FG	EGE 0	SGEA01FS05M	AKG45FS05MZEX	19	6	6	2	79
		FS05C			SGEA01FS05C	AKG45FS05CZEX			7	2	
		FS100			SGEA01FS100	AKG45FS100ZEX			9.7-1:8	2.4	
		FS1C0			SGEA01FS1C0	AKG45FS1C0ZEX			12	3	
		FS1M0			SGEA01FS1M0	AKG45FS1M0ZEX			13.9-1:8	3	
		FSZBR			SGEA01FSZBR	AKG45FSZBRZEX			9.8-1:5	2	
		FS200	SGEA21M03048FG	EGE 2	SGEA21FS200	AKG45FS200ZEX	19	6	17.2-1:8	3.2/4	87
		FSZFR			SGEA21FSZFR	AKG45FSZFRZEX			16.9	3	
90	24x50	**FS05M**	SGEA01M04048FG	EGE 0	SGEA01FS05M	AKG46FS05MZEX	24	8	6	2	79
		FS05C			SGEA01FS05C	AKG46FS05CZEX			7	2	
		FS100			SGEA01FS100	AKG46FS100ZEX			9.7-1:8	2.4	
		FS1C0			SGEA01FS1C0	AKG46FS1C0ZEX			12	3	
		FS1M0			SGEA01FS1M0	AKG46FS1M0ZEX			13.9-1:8	3	
		FSZBR			SGEA01FSZBR	AKG46FSZBRZEX			9.8-1:5	2	
		FS200	SGEA21M04048FG	EGE 2	SGEA21FS200	AKG46FS200ZEX	24	8	17.2-1:8	3.5/4	87
		FSZFR			SGEA21FSZFR	AKG46FSZFRZEX			16.9	3	
100 112	28x60	**FS05M**	SGEA21M05055FG	EGE 2	SGEA21FS05M	AKG48FS05MZEX	28	8	6	2	94
		FS05C			SGEA21FS05C	AKG48FS05CZEX			7	2	
		FS100			SGEA21FS100	AKG48FS100ZEX			9.7-1:8	2.4	
		FS1C0			SGEA21FS1C0	AKG48FS1C0ZEX			12	3	
		FS1M0			SGEA21FS1M0	AKG48FS1M0ZEX			13.9-1:8	3	
		FSZBR			SGEA21FSZBR	AKG48FSZBRZEX			9.8-1:5	2	
		FS200			SGEA21FS200	AKG48FS200ZEX			17.2-1:8	3.5/4	
		FSZFR			SGEA21FSZFR	AKG48FSZFRZEX			16.9	3	

Série SGDR

Acoplamento de engrenagem em aço com dentes curvos

Acoplamentos - Gama para motor elétrico IEC do tamanho 63 até o tamanho 225

Materiais de acoplamento de engrenagens
Acoplamentos: Aço C40
Luva: Nylon PA66 Cor azul

Temperatura
Luva de Nylon PA66: de -20 °C a +90 °C

Compatibilidade com fluidos
- Óleos minerais tipos HH-HL-HM-HR-HV, norma ISO 6743/4
- Emulsões a base e água tipos HFAE-HFAS, norma ISO 6743/4
- Água glicol tipo HFC, ISO 6743/4 padrão: peça versão anodizada

Nota
Para temperaturas fora desse intervalo, entre em contato com MP Filtri Departamento Técnico e de Vendas.

Aplicações especiais
Quaisquer aplicações não abrangidas pelas indicações normais contidos neste catálogo devem ser avaliadas e aprovadas pelo Departamento Técnico e de Vendas da MP Filtri.

Motores elétricos IEC

Motores elétricos IEC tamanho	Aço carbono C40				
	Eixo ISO 3019-2	Eixo ANSI B92. 1A 1976	Eixo DIN 5480	Eixo DIN 5481	Eixo DIN 5482
IEC 80 Ø200 - Ø19x40	●	●	●	●	●
IEC 90 Ø200 - Ø24x50	●	●	●	●	●
IEC 100 Ø250 - Ø28x60	●	●	●	●	●
IEC 112 Ø250 - Ø28x60	●	●	●	●	●
IEC 132 Ø300 - Ø38x80	●	●	●	●	●
IEC 160 Ø350 - Ø42x110	●	●	●	●	●
IEC 180 Ø350 - Ø48x110	●	●	●	●	●
IEC 200 Ø400 - Ø55x110	●	●	●	●	●

SEMI ACOPLAMENTO VAZIO

Exemplo de configuração: SGDR | 28 | PB

Semi-acoplamento de bomba
SGDR

Tamanho
28
42
55

Sem orifício
PB

SEMI ACOPLAMENTO PARA EIXO PARALELO

Exemplo de configuração: SGDR | 28 | G02 | 040 | 2E

Semi-acoplamento de bomba
SGDR

Tamanho
28
42
55

Código de tamanho do orifício
G02 Ver página 18

Comprimento
040 Ver página 50

Modo de chave dupla (apenas combinações disponíveis)
2E Ver página 18 (Eixo paralelo - somente chave dupla)

SEMI ACOPLAMENTO PARA EIXO RANHURADO

Exemplo de configuração: SGDR | 28 | PD02 | 040

Semi-acoplamento de bomba
SGDR

Tamanho
28
42
55

Código de tamanho do orifício
PD02 Ver página 19

Comprimento
040 Ver página 50

Dimensões

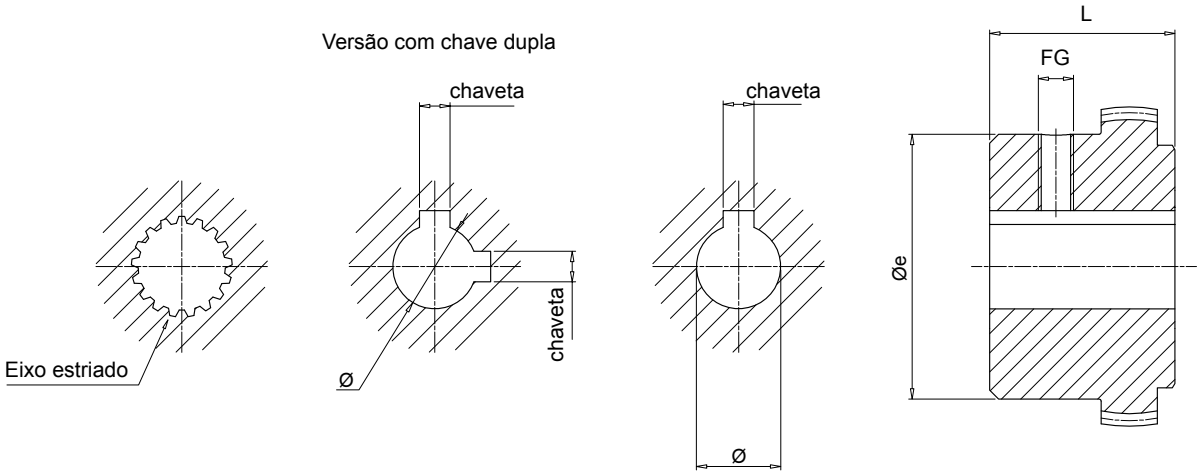

Notas:
- Parafuso incluso
- Versão de chave dupla apenas lado da bomba

Semi-acoplamento de motor

IEC - Motores elétricos		Código de meio acoplamento	Dimensões [mm]					Peso [kg]
Carcaça	Ponta de eixo [Ø x L]		Øe	L	Ø	chaveta	Fg	
80	19x40	**SGDR28M03040**	45	40	19	6	M6	0.5
90	24x50	**SGDR28M04040**	45	40	24	8	M6	0.5
100-112	28x60	**SGDR28M05040**	45	40	28	8	M6	0.5
132	38x80	**SGDR42M06042**	60	42	38	10	M8	1.0
160	42x110	**SGDR42M07042**	60	42	42	12	M8	1.0
180	48x110	**SGDR55M08060**	60	42	48	14	M8	1.0
200	55x110	**SGDR55M09060**	84	60	55	16	M8	2.5

Semi-acoplamentos de bomba

Código de meio acoplamento	Dimensões [mm]		Peso [kg]
	Øe	L	
SGDR28***	45	40	0.5
SGDR42***	60	42	1.0
SGDR55***	84	60	2.5

Complete a designação do semi acoplamento com o código da interface da bomba e o comprimento.
Exemplo: **SGDR280PD02050** (ver página 19).

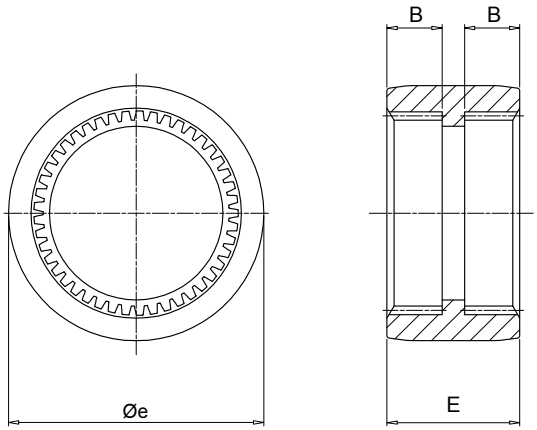

Luva

Código	Código de meio acoplamento	Dimensões [mm]			Peso [kg]
		Øe	E	B	
EGR066PA	SGDR28	66	38	16	0.050
EGR090PA	SGDR42	90	52	22	0.150
EGR125PA	SGDR55	125	65	27	0.371

O Flange de Ligação é utilizado como elemento de conexão entre motores IEC e uma ampla variedade de bombas hidráulicas disponíveis no mercado internacional.

Fabricado em alumínio fundido, cobrem do tamanho de motor IEC 63 ao tamanho de motor IEC 355.

Eles estão disponíveis em seis estilos diferentes:
- **Série LMG para bombas de engrenagem**
- **Série LMC Flange monobloco**
- **Série LDC feita em 2 peças fixadas por parafusos**
- **Série LMS capaz de reduzir o ruído**
- **Série LDS feita em 2 peças fixadas por parafusos**
- **MULTI-COMPONENTES feitos em 3 peças para motores IEC do tamanho 132 até o tamanho 225, feito em 2 peças para motores IEC do tamanho 250 até o tamanho 355**

Para a seleção dos Flanges de que você precisa veja nosso software on-line em www.mpfiltri.com.

Flange de Ligação

INFORMAÇÕES GERAIS	página 54
LMG	59
LMC - LDC	71
LMS - LDS	79
MULTICOMPONENTES	87

O ruído é um problema particularmente perverso, tanto que já existem regulamentos legais vigentes há alguns anos, limitando a danosa exposição ocupacional.
Muitas das máquinas usadas atualmente na indústria estão equipadas com sistemas de óleo hidráulico, que são uma grande fonte de ruído.

1 TEORIA E DEFINIÇÃO DE RUÍDO

Do ponto de vista da saúde e da higiene, o ruído pode ser definido como um som desagradável e indesejável, ou uma sensação auditiva desagradável e irritante ou intolerável (o ruído é qualquer fenômeno sonoro que pode ser acompanhado por sensações de perturbação e dor). Por definição, os fenômenos acústicos são de caráter oscilatório, propagados por um meio flexível e causando variações de pressão nos pontos e as áreas adjacentes a esses pontos, através dos quais eles passam.

2 SOM

Em consideração técnica, certos elementos devem estar presentes simultaneamente para que ocorram fenômenos acústicos:
- Fonte do som
- Meio de transmissão
- Receptor

O motor elétrico e a bomba, juntamente com o acoplamento de acionamento, são a FONTE DO RUÍDO. O flange de ligação é o MEIO de transmissão de ruído. Dependendo se o flange de ligação monobloco é de tipo rígido ou de baixo ruído, haverá variações nas propriedades flexíveis do meio de transmissão.
Os fenômenos acústicos são diferentes nos dois casos, dadas as diferenças na variação de pressão e deslocamento de partículas.

UNIDADE DE MOTOR E BOMBA

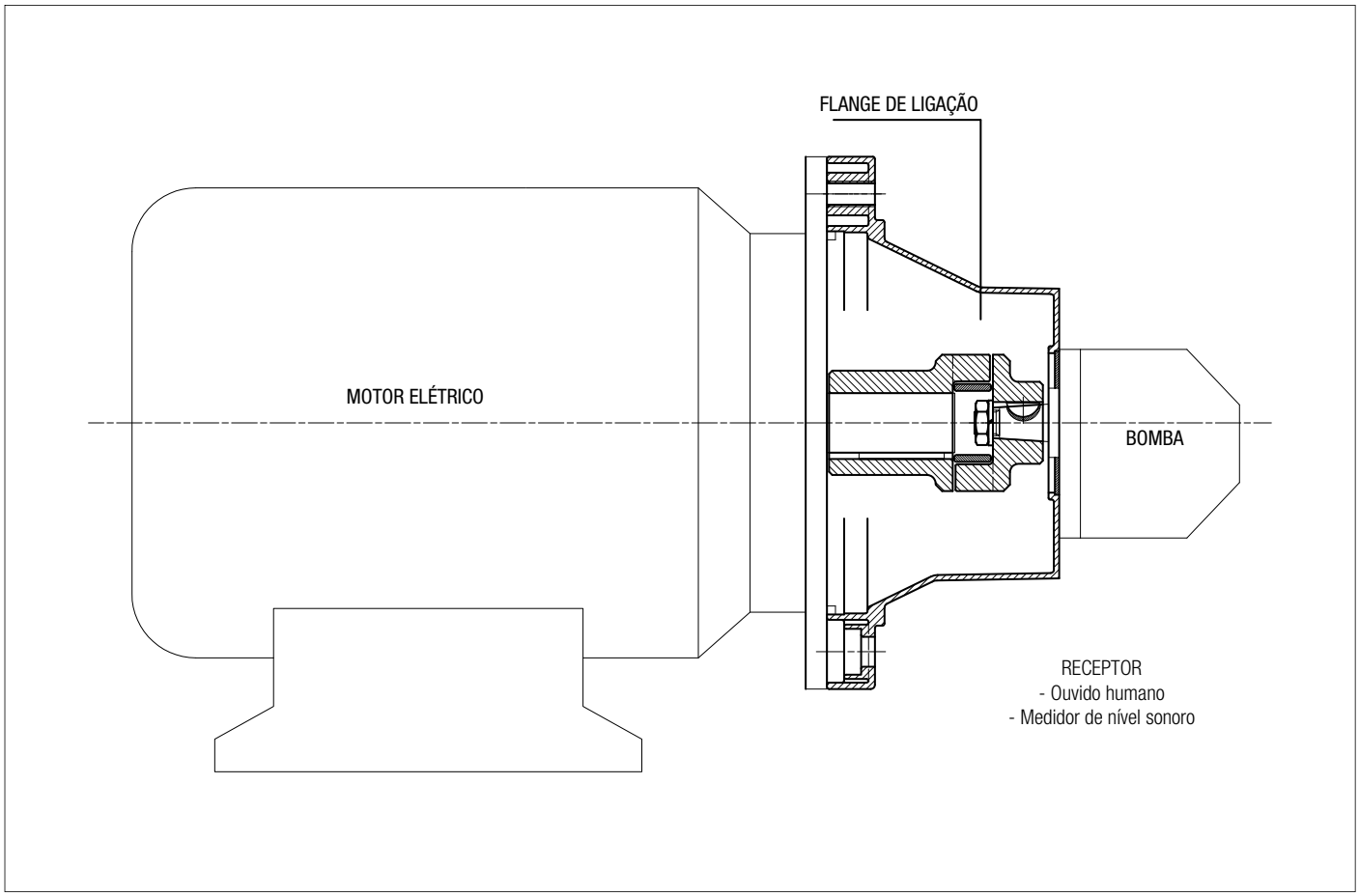

O flange de ligação de baixo ruído ajudará a atenuar a transmissão de vibrações e a emissão de ruído gerada pelo sistema.
Evidentemente, no entanto, a mera adoção de um flange de ligação de baixo ruído alcançará pouco, a menos que o motor e a bomba estejam corretamente instalados na máquina ou sobre o tanque da unidade hidráulica.

Deve ser seguido para alcançar os melhores resultados possíveis e uma instalação correta:

1 UNIDADE DE MOTOR E BOMBA MONTADA HORIZONTALMENTE SOBRE O TANQUE DO RESERVATÓRIO

- O tubo de sucção ligado à bomba deve ser rígido e montado com um flange de fixação resiliente da série FTA, que ajuda a amortecer as vibrações propagadas entre o tubo e a tampa do tanque.
  Se os tubos precisarem ser dobrados, o raio de curvatura deve ser de pelo menos 3 vezes o diâmetro do tubo.
  Não use encaixes de cotovelo, pois isso aumentará significativamente as perdas de cargas.

- A tubulação de pressão da bomba deve ser flexível e suficientemente longa para incluir curvas com o mínimo de raio de curvatura recomendado pelo fabricante para a pressão de operação especificada.

- A tubulação de retorno do sistema para o filtro deve ser flexível.
  Onde o óleo é retornado diretamente para o tanque da unidade hidráulica através um tubo rígido, é aconselhável usar um flange de fixação resilienteda série FTR, o que ajuda a amortecer as vibrações propagadas entre o tubo e o retorno para o tanque.

- Dispositivos anti-vibração (montagens resilientes ou hastes de amortecimento) devem estar montados sob os pés do motor elétrico ou os suportes de pé PDM, dependendo da posição de montagem do motor.

- As tampas dos tanques de óleo hidráulico devem ser robustas o suficiente para suportar a carga que elas carregam.

2 UNIDADE DE MOTOR E BOMBA MONTADA HORIZONTALMENTE NA MÁQUINA

- Como boas práticas, o tanque de óleo e a bomba de motor devem ser montados em uma única armação de suporte suficientemente forte para suportar a carga.

- Se o sistema hidráulico estiver equipado com um filtro montado lateralmente, a tubulação de sucção para a bomba deve ser flexível e longo o suficiente para incluir curvas com o raio mínimo de curvatura recomendado pelo fabricante.

- Se o filtro de sucção não for montado lateralmente, a tubulação deve ser rígida e instalado em conjunto com um acoplamento compensador.

- A tubulação de pressão da bomba deve ser flexível e suficientemente longa para incluir curvas com o mínimo de raio de curvatura recomendado pelo fabricante para a pressão de operação especificada.

- A tubulação de retornodo sistema para o filtro deve ser flexível.
  Onde o óleo é retornado diretamente para o tanque da unidade hidráulica através um tubo rígido, é aconselhável usar um flange de fixação resiliente da série FTR, o que ajuda a amortecer as vibrações propagadas entre o tubo e o retorno para o tanque.

- Dispositivos anti-vibração (montagens resilientes ou hastes de amortecimento) devem estar montados sob os pés do motor elétrico ou os suportes de pé PDM, dependendo da posição de montagem do motor.

CONSIDERAÇÕES FINAIS

Para melhores resultados, em qualquer caso, a unidade de motor e bomba deve ser incorporada no sistema hidráulico de tal forma que nenhum componente esteja rigidamente associado a outro, resultando na propagação de vibração e consequentemente, o ruído.

TORQUES DE APERTO RECOMENDADOS PARA A FIXAÇÃO DO FLANGE DE LIGAÇÃO MOTOR-BOMBA

M6	10 N·m	M16	205 N·m
M8	15 N·m	M18	280 N·m
M10	50 N·m	M20	400 N·m
M12	84 N·m	M22	530 N·m
M14	135 N·m	M24	690 N·m

Nota: As diretrizes acima são apenas indicativas e subordinadas às soluções adotadas, em última instância, por engenheiros de projetos.

INFORMAÇÕES GERAIS

CÓDIGOS DA INTERFACE DA BOMBA

Configuração válida para flange de ligação até ø400

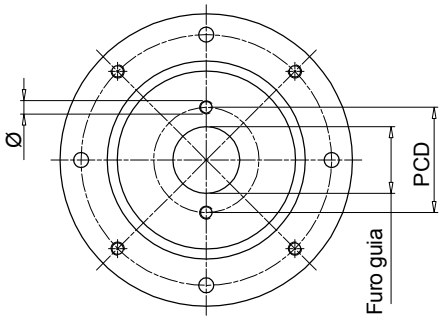

Flange de ligação com 2 furos na interface da bomba, alinhados com os furos de passagem na interface do motor.

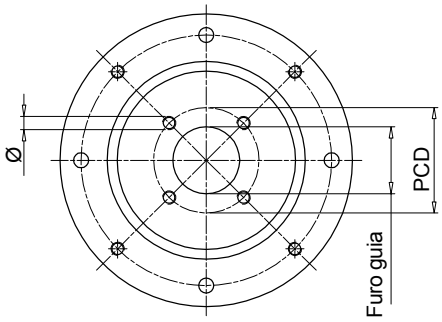

Flange de ligação com 4 furos na interface da bomba, alinhados com os furos roscados na interface do motor.

Configuração válida para flange de ligação de ø450 a ø660

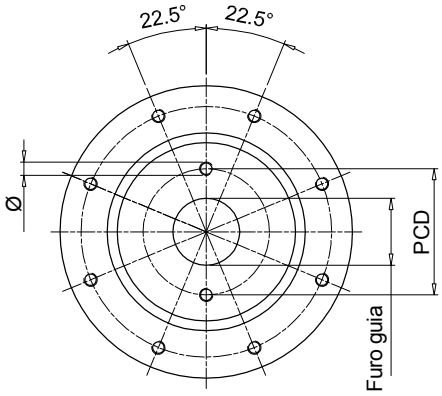

Flange de ligação com 2 furos na interface da bomba, deslocados + 22.5° em comparação com os furos de passagem da interface do motor.

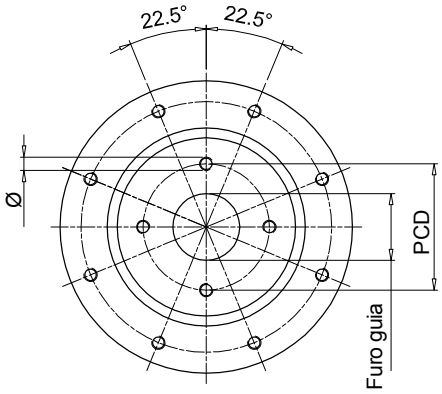

Flange de ligação com 4 furos na interface da bomba, deslocados + 22.5° em comparação com os furos de rosca na interface do motor.

Furo guia [mm]	PCD	Ø	Nr. furos	Código	Tipo
40	72.00	M8	2	**191**	-
45.2	88.90	M8	4	**096**	-
	71.80	M8	4	**120**	-
50	80.00	M8	2	**052**	ISO3019-2-50-B2
	93.00	M10	2	**053**	-
	60.00	M5	4	**280**	-
	63.00	Ø7	4	**057**	-
	93.00	M8	2	**287**	-
50.8	82.50	M8	2	**050**	SAE A-A 50-2
56	76.00	M6	4	**234**	-
57.15	106.40	Ø11	2	**212**	-
60	74.00	M10	4	**098**	-
	98.50	M6	4	**147**	-
	75.00	M6	4	**227**	-
62.7	157.20	M12	4	**231**	-
63	100.00	M8	2	**042**	ISO3019-2-63-B2
	125.00	M6	4	**043**	-
	85.00	M8	4	**044**	-
	80.00	M8	2	**051**	-
	80.00	Ø8.5	4	**058**	-
	100.00	M10	2	**062**	-
	82.00	M8	4	**168**	ISO3019-2-63-B4
	90.00	M8	4	**271**	-
65	90.00	M8	4	**073**	-
70	84.00	Ø7	4	**289**	-
71.8	88.90	M10	4	**047**	-
75	102.00	M10	4	**139**	-
80	100.00	M8	4	**024**	ISO3019-2-80-B4
	103.20	M8	2	**045**	ISO3019-2-80-B2
	100.00	Ø11	4	**059**	-
	100.00	M10	2	**061**	-
	110.00	M10	2	**063**	-
	140.00	M10	2	**064**	-
	115.00	M10	2	**065**	-
	100.00	M10	4	**067**	-
	106.40	M10	2	**083**	-
	130.00	M8	4	**087**	-
	100.00	Ø8.5	4	**093**	-
	113.00	M12	4	**104**	-
	95.00	M8	4	**169**	-
	103.00	M8	4	**242**	-
	110.00	M10	4	**272**	-
82.55	106.40	M10	2	**060**	SAE A 82-2
	105.00	M10	4	**097**	-
	106.40	M8	2	**254**	-
	146.00	M12	2	**260**	-
	110.00	M10	2	**284**	-
85	106.40	M10	2	**066**	-
90	112.00	M8	2	**134**	-
	105.00	M8	4	**156**	-
	118.00	Ø9	2	**163**	-
	112.00	Ø9	2	**164**	-
92	140.00	M8	4	**088**	-
	145.00	M10	4	**089**	-

"-": configuração fora da norma ISO e SAE

CÓDIGOS DA INTERFACE DA BOMBA

Furo guia [mm]	PCD	Ø	Nr. furos	Código	Tipo
95	115.00	M8	4	**137**	-
	127.00	M10	4	**131**	-
98.4	125.00	Ø11	4	**128**	-
100	125.00	M10	2	**023**	ISO3019-2-100-B4
	125.00	M10	4	**025**	ISO3019-2-100-B2
	125.00	Ø11	4	**031**	-
	125.00	M5	4	**032**	-
	190.00	Ø15	4	**038**	-
	125.00	Ø13	4	**041**	-
	125.00	M12	2	**071**	-
	140.00	M12	2	**072**	-
	146.00	M12	2	**075**	-
	126.00	M10	2	**106**	-
	120.00	M8	4	**122**	-
	160.00	M10	4	**141**	-
	150.00	M10	4	**150**	-
101.6	161.50	M12	4	**029**	-
	146.00	M12	2	**070**	SAE B 101-2
	127.00	M12	4	**125**	-
	146.00	M10	2	**159**	-
	127.00	M10	4	**224**	-
105	146.00	M12	2	**076**	-
110	175.00	M10	4	**110**	-
	130.00	M8	4	**154**	-
	200.00	M10	4	**202**	-
	135.00	M10	4	**219**	-
	145.00	M12	4	**273**	-
112	140.00	M12	2	**074**	-
	140.00	M10	2	**138**	-
	130.00	M10	4	**264**	-
115	180.00	M12	4	**198**	-
116	160.00	M14	2	**084**	-
120	210.00	M16	2	**094**	-
	145.00	M10	4	**155**	-
	150.00	Ø13	4	**267**	-
125	160.00	M12	4	**026**	ISO3019-2-125-B4
	160.00	Ø13	4	**033**	-
	160.00	M12	2	**079**	-
	180.00	M16	2	**082**	ISO3019-2-125-B2
	155.00	M10	4	**102**	-
	160.00	Ø17	4	**113**	-
	200.00	M12	4	**114**	-
	181.20	M16	2	**136**	-
	200.00	M16	4	**200**	-
	180.00	Ø20	4	**215**	-
	170.00	Ø18	4	**237**	-
127	161.50	M12	4	**021**	-
	181.20	M16	2	**080**	SAE C 127-2
	161.50	M14	4	**140**	-
130	165.00	Ø11	4	**054**	-
	150.00	M12	4	**068**	-
	181.20	M16	2	**085**	-
	165.00	M12	4	**124**	-
	165.00	M14	4	**135**	-

"-": configuração fora da norma ISO e SAE

Furo guia [mm]	PCD	Ø	Nr. furos	Código	Tipo
130	165.00	M10	4	**253**	-
135	160.00	M10	4	**151**	-
	175.40	M12	4	**220**	-
140	180.00	M14	4	**077**	ISO3019-2-140-B4
	180.00	M12	2	**081**	-
	165.00	M10	4	**157**	-
	200.00	M16	4	**176**	ISO3019-2-140-B2
	165.00	Ø11	4	**223**	-
	180.00	M16	2	**232**	-
150	185.00	M16	4	**069**	-
152.4	228.60	M16	4	**022**	-
	228.60	M18	2	**090**	-
	228.60	M18	4	**108**	-
	217.50	Ø17	4	**118**	-
	228.60	M20	2	**166**	SAE D 152-2
	228.60	M20	4	**192**	SAE D 152 -4
	190.50	M8	4	**207**	-
160	200.00	M16	4	**027**	ISO3019 - 2 -160 B4
	200.00	Ø17	4	**035**	-
	200.00	M16	2	**091**	-
	224.00	M20	2	**092**	ISO3019 - 2 -160 B2
	200.00	M12	2	**107**	-
	230.00	M22	4	**111**	-
	185.00	M12	4	**152**	-
	224.00	M16	4	**184**	-
	230.00	Ø22	4	**228**	-
162	188.00	M12	4	**263**	-
165.1	317.35	M20	4	**143**	SAE E 165 - 4
	317.35	M24	2	**145**	SAE E 165 - 2
	229.00	M20	4	**201**	-
	317.35	M18	4	**204**	-
175	200.00	M12	4	**153**	-
	230.00	M18	2	**185**	-
177.8	350.00	M24	4	**146**	SAE F 177 - 4
	216.00	M12	4	**222**	-
	350.00	M24	2	**203**	SAE F 177 - 2
180	216.00	Ø13	4	**055**	-
	216.00	M16	4	**078**	-
	224.00	M16	4	**112**	ISO3019 - 2 -180 B4
	216.00	M12	4	**132**	-
	215.00	M22	4	**148**	-
	230.00	M22	4	**226**	-
200	250.00	M20	4	**028**	ISO3019 - 2 -200 B4
	250.00	Ø22	4	**095**	-
	280.00	M24	2	**117**	-
	230.50	M12	4	**214**	-
203.2	254.00	M14	4	**210**	-
205	240.00	M16	4	**133**	-
224	280.00	M20	4	**144**	ISO3019 - 2 -224 B4
	280.00	Ø22	4	**205**	-
250	310.00	M24	4	**238**	-
	315.00	M20	4	**282**	ISO3019 - 2 -250 B4
275	355.00	M16	4	**233**	-
	355.00	Ø18	4	**281**	-

"-": configuração fora da norma ISO e SAE

Série LMG

Motor elétrico IEC do tamanho 63 até o tamanho 225

Dados técnicos

Flange de Ligação - Motor elétrico IEC do tamanho 63 até o tamanho 225

Materiais
- Flange de ligação: Alumínio fundido sob pressão
- Anel central: Aço galvanizado
- Junta: Papel especial - Guarnital

Temperatura
De -30 °C a +80 °C

Compatibilidade com fluidos
Flange de ligação com componentes modulares compatíveis para uso com:
- Óleos minerais tipos HH-HL-HM-HR-HV, norma ISO 6743/4
- Emulsões a base e água tipos HFAE-HFAS, norma ISO 6743/4
- Água glicol tipo HFC, norma ISO 6743/4: solicite a versão anodizada

Nota
Para temperaturas fora desse intervalo, entre em contato com o Departamento Técnico e de Vendas da MP FILTRI.

Aplicações especiais
Quaisquer aplicações não abrangidas pelas indicações normais contidos neste catálogo devem ser avaliadas e aprovadas pelo Departamento Técnico e de Vendas da MP Filtri.

Motores elétricos IEC

Flange de ligação tamanho	Tamanho padrão europeu 0.5	1	2	3	3.5	4	Tamanho padrão alemão ZB	ZF	ZG	Motores IEC tamanho
LMG140	●	●	●				●			**IEC 63 Ø140 - Ø11x23**
LMG160	●	●	●				●			**IEC 71 Ø160 - Ø14x30**
LMG200	●	●	●	●			●	●		**IEC 80 Ø200 - Ø19x40**
LMG200	●	●	●	●			●	●		**IEC 90 Ø200 - Ø24x50**
LMG250		●	●	●	●		●	●		**IEC 110 Ø250 - Ø28x60**
LMG250		●	●	●	●		●	●		**IEC 112 Ø250 - Ø28x60**
LMG300		●	●	●	●	●		●	●	**IEC 132 Ø300 - Ø38x80**
LMG351			●	●	●	●	●	●	●	**IEC 160 Ø350 - Ø42x110**
LMG351			●	●	●	●	●	●	●	**IEC 180 Ø350 - Ø48x110**
LMG400			●	●	●	●	●	●	●	**IEC 200 Ø400 - Ø55x110**
LMG450			●	●	●	●	●	●	●	**IEC 225 Ø450 - Ø60x140**

Nota: Para informações específicas, veja as páginas 66 ÷ 68 "Tabela de Combinação"

LMG * 4S**

Sem anel central, permitindo a remoção do semi acoplamento (que, como regra está permanentemente chavetada ao eixo da bomba); flange de montagem do motor perfurada com 4 furos passantes + 4 furos roscados.
Usado normalmente para unidades de motor e bomba montadas verticalmente com bomba submersa no tanque de óleo.

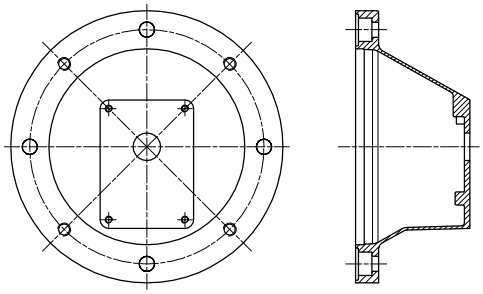

LMG * 4E**

Com anel central, permitindo a remoção do semi acoplamento (que, como regra está permanentemente chavetada ao eixo da bomba); flange de montagem do motor perfurada com 4 furos passantes + 4 furos roscados.
Normalmente usado para unidades de motor e bomba montadas horizontalmente na tampa do tanque ou na máquina para a máxima facilidade de manutenção.
Com este tipo de montagem, efetivamente a bomba hidráulica pode ser removida sem remoção do motor.
O semi acoplamento montado no eixo passa pelo furo guia.

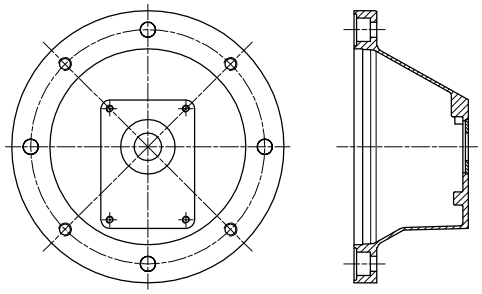

LMG * 8S**

Sem anel central, permitindo a remoção do semi acoplamento (que, como regra está permanentemente chavetada ao eixo da bomba), flange de montagem do motor perfurada com 8 furos passantes.
Usado normalmente para unidades de motor e bomba montadas verticalmente com bomba submersa no tanque de óleo, permite maior flexibilidade para o posicionamento direcional da bomba hidráulica dentro do tanque, de acordo com os requisitos de construção.

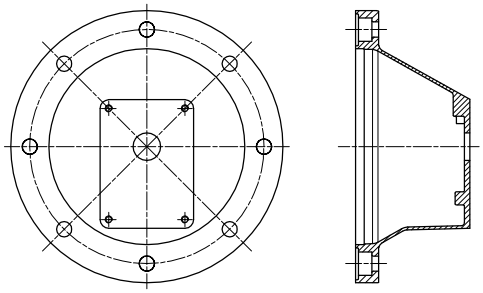

LMG * 8E**

Com anel central, permitindo a remoção do semi acoplamento (que, como regra está permanentemente chavetada ao eixo da bomba), flange de montagem do motor perfurada com 8 furos passantes.
Normalmente usado para unidades de motor e bomba montadas horizontalmente na tampa do tanque ou na máquina, oferece a máxima facilidade de manutenção e permite o posicionamento direcional da bomba.
Com este tipo de montagem, efetivamente a bomba hidráulica pode ser removida sem remover o motor.
O semi acoplamento montado no eixo passa pelo furo guia.

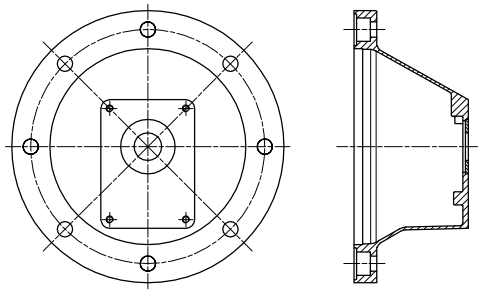

Designação e código para pedido

KIT COMPLETO (ACOPLAMENTOS & FLANGE DE LIGAÇÃO)

Exemplo de configuração: AKA02 | FS200 | Z | 4E

Código de identificação dos motores

	Tamanho		Tamanho		Tamanho
02	63 B3-B5	**13**	180 B3-B5	**44**	71 B14
03	71 B3-B5	**16**	200 B3-B5	**45**	80 B14
04	80 B3-B5	**18**	225 B3-B5	**46**	90 B14
05	90 B3-B5	**20**	250 B3-B5	**48**	100/112 B14
07	100/112 B3-B5	**22**	280 B3-B5		
11	132 B3-B5	**26**	315 B3-B5		
12	160 B3-B5	**43**	63 B14		

Código de identificação da flange da bomba

FS200 Ver página 63

Código de revisão do produto

Z

Versões

4S	4 furos de passagem + 4 furos roscados, interface do motor sem anel de remoção do acoplamento
4E	4 furos de passagem + 4 furos roscados, interface do motor com anel de remoção do acoplamento
8S	8 furos de passagem, interface do motor sem anel de remoção do acoplamento
8E	8 furos de passagem, interface do motor com anel de remoção do acoplamento

FLANGE DE LIGAÇÃO LMG

Exemplo de configuração: LMG140 | M | FS200 | 4E | DI

Série e tamanho do flange de ligação

LMG140	**LMG200**	**LMG300**	**LMG550**
LMG141	**LMG201**	**LMG351**	**LMG660**
LMG160	**LMG250**	**LMG400**	
LMG161	**LMG251**	**LMG450**	

Código de revisão do produto

M

Código de identificação da flange da bomba

FS200 Ver página 63

Versões

4S	4 furos de passagem + 4 furos roscados, interface do motor sem anel de remoção do acoplamento
4E	4 furos de passagem + 4 furos roscados, interface do motor com anel de remoção do acoplamento
8S	8 furos de passagem, interface do motor sem anel de remoção do acoplamento
8E	8 furos de passagem, interface do motor com anel de remoção do acoplamento

Opções

DI	Furo de drenagem + furo de inspeção
AN	Acabamento anodizado preto
SA	Interface do motor com furos de folga
Pxx	Especificação do cliente

KIT DE ACOPLAMENTO

Exemplo de configuração: AKG02 | FS200 | Z

Código de identificação dos motores

	Tamanho		Tamanho
02	63 B3-B5	**13**	180 B3-B5
03	71 B3-B5	**43**	63 B14
04	80 B3-B5	**44**	71 B14
05	90 B3-B5	**45**	80 B14
07	100/112 B3-B5	**46**	90 B14
11	132 B3-B5	**48**	100/112 B14
12	160 B3-B5		

Código de identificação da flange das bombas

FS200 Ver página 63

Código de revisão do produto

Z

Nota:
- Os flanges de ligação com opções DI são fornecidos completos com um bujão roscado.
- O flange de ligação com a versão 4E/8E é fornecido com o anel central montado.
- Para códigos dos produtos, ver as páginas 66 ÷ 68

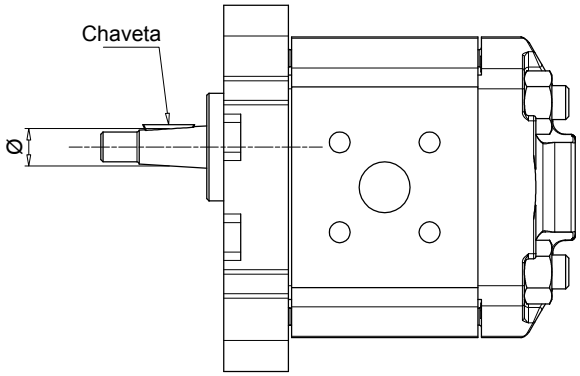

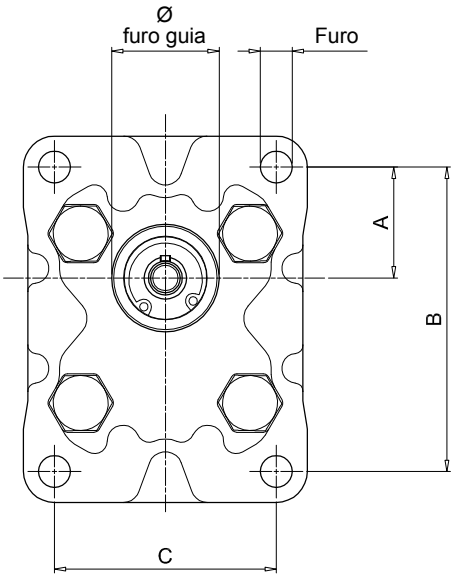

Designação da flange e do eixo da bomba

Bomba grupo	Ø furo guia	Dimensões A	B	C	Furo	Flange da bomba código	Ø	Chaveta	Eixo tipo	Semi acoplamento da bomba código
05	22.0	25.5	66.0	-	M6	**FS05M**	6,0	2,0	paralelo	**FS05M**
	22.0	25.5	66.0	-	M6	**FS05C**	7.0	2.0	paralelo	**FS05C**
1	25.4	26.2	72.0	52.0	M6	**FS100**	9.7	2.4	cônico 1:8	**FS100**
	30.0	24.5	73.0	56.0	M6	**FS1M0**	12.0	3.0	paralelo	**FS1C0**
	30.0	24.5	73.0	56.0	M6	**FS1M0**	13.9	3.0	cônico 1:8	**FS1M0**
2	36.5	32.5	96.0	71.5	M8	**FS200**	17.2	3.2 - 4	cônico 1:8	**FS200**
3	50.8	43.0	128.0	98.5	M8	**FS25T**	22.2	4.0	cônico 1:8	**FS300**
	50.8	42.0	128.0	98.5	M10	**FS300**	22.2	4.0	cônico 1:8	**FS300**
	50.8	43.0	128.0	98.5	M10	**FS3M0**	22.2	4.0	cônico 1:8	**FS300**
	50.8	45.0	137.0	98.5	M10	**FS3T0**	22.2	4.0	cônico 1:8	**FS300**
3.5	60.0	48.5	148.0	127.0	M12	**FS35M**	25.6	4.76 - 5.0	cônico 1:8	**FS350**
	60.3	49.5	149.5	114.3	M10	**FS350**	25.6	4.76 - 5.0	cônico 1:8	**FS350**
4	63.5	65.0	196.0	142.8	M12	**FS4M0**	33.3	6.35 - 7.0	cônico 1:8	**FS400**
	63.5	64.3	188.0	143.0	M12	**FS400**	33.3	6.35 - 7.0	cônico 1:8	**FS400**
Bosch	32.0	10.3	40.0	40.0	M8	**FSZBR**	9.8	2.0	cônico 1:5	**FSZBR**
	80.0	34.5	100.0	72.0	M8	**FSZFR**	16.9	3.0	cônico 1:5	**FSZFR**
	105.0	48.0	145.0	102.0	M10	**FSZGR**	25.2	5.0	cônico 1:5	**FSZGR**

Dimensões

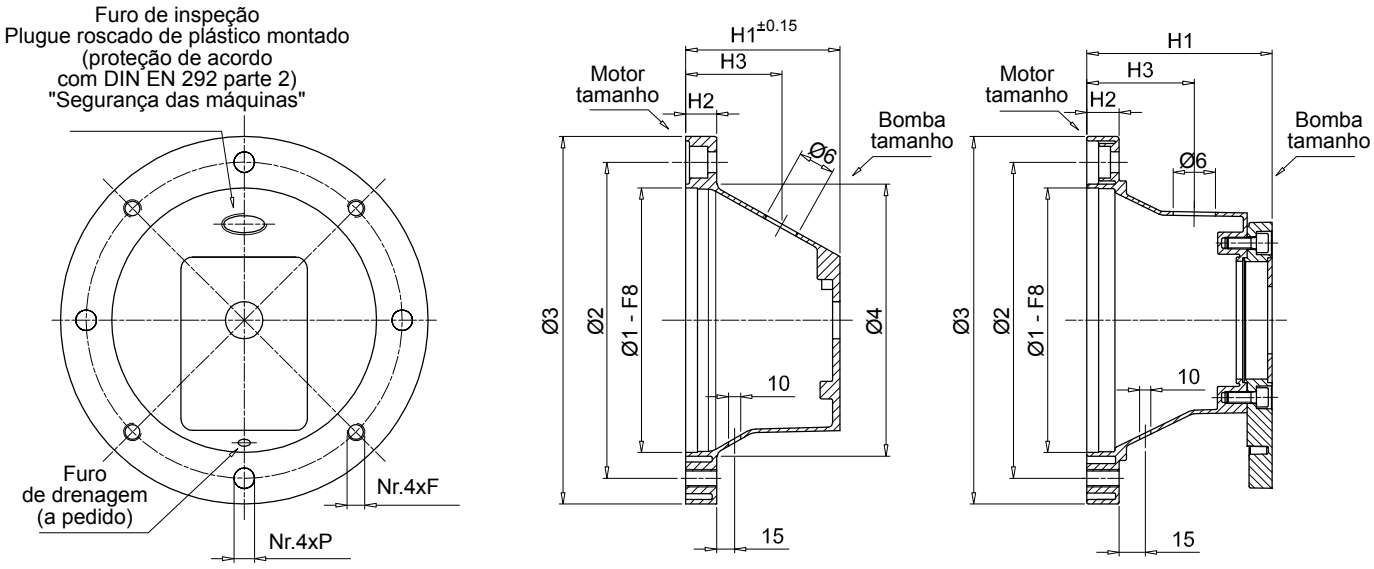

(*) Forma válida para LMG 251

Flange de ligação

IEC - Motores elétricos		Flange de ligação	Dimensões [mm]								A pedido		Peso
Carcaça	Ponta de eixo [Ø x L]	código	Ø1	Ø2	Ø3	Ø4	H1	H2	F	P	H3	Ø6	[kg]
63 - B14	11x23	**LMG090**	60	75	90	63	60	7	-	6	40	1/2”	0.30
71 - B14	14x30	**LMG105**	70	85	105	74	67	8	-	7	40	1/2”	0.35
80 - B14	19x40	**LMG120**	80	100	120	84	87	9	-	7	45	1/2”	0.40
63 - B3/B5	11x23	**LMG140**	95	115	140	100	60	13	M8	9	40	1/2”	0.35
63 - B3/B5	11x23	**LMG141**	95	115	140	100	95	13	M8	9	50	1/2”	0.40
71 - B3/B5	14x30	**LMG160**	110	130	160	110	70	15	M8	9	40	1/2”	0.44
71 - B3/B5	14x30	**LMG161**	110	130	160	110	105	15	M8	9	50	1/2”	0.50
80 - B3/B5	19x40	**LMG200**	130	165	200	135	87	18	M10	11	45	3/4”	0.68
90 - B3/B5	24x50	**LMG201**	130	165	200	135	95	18	M10	11	50	3/4”	0.80
100-112 - B3/B5	28x60	**LMG250**	180	215	250	185	105	22	M12	14	70	3/4”	1.16
100-112 - B3/B5	28x60	**LMG251 (*)**	180	215	250	185	126	22	M12	14	70	3/4”	1.80

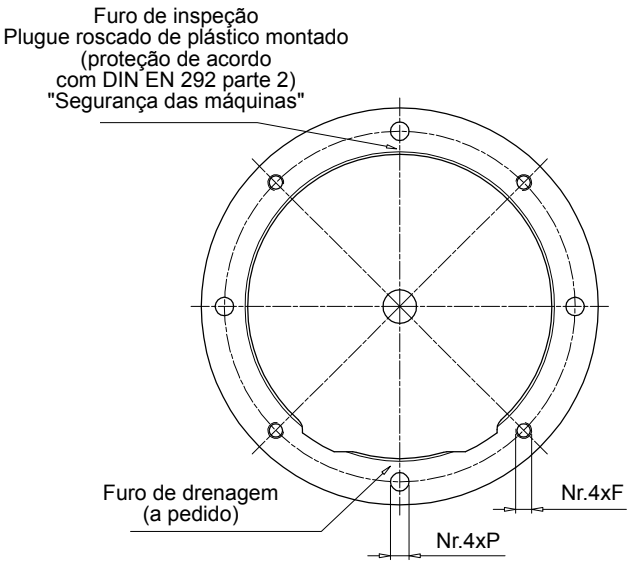

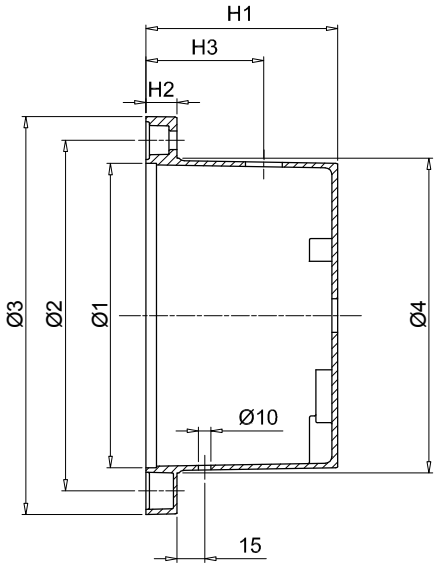

Flange de ligação

IEC - Motores elétricos		Flange de ligação	Dimensões [mm]								A pedido		Peso
Carcaça	Ponta de eixo [Ø x L]	código	Ø1	Ø2	Ø3	Ø4	H1	H2	F	P	H3	Ø6	[kg]
132	38x80	**LMG300**	230	265	300	235	145	23	M12	14	80	1”	2.55
160	42x110	**LMG351**	250	300	350	255	178	31	M16	18	100	1”	4.90
180	48x110	**LMG351**	250	300	350	255	178	31	M16	18	100	1”	4.90

Motores elétricos IEC montagem B3 e B5

IEC - Motores elétricos		Bomba identificação código	Componentes					
Motor tamanho	Extremidade do eixo [Ø x L]		Flange de ligação código	Semi-acoplamento de motor código	Inserto elástico código	Semi-acoplamento de bomba código	Completo código do kit	Completo código do kit de acoplamento
63	11x23	**FS05M**	LMG140MFS05M4S	SGEA01M01019FG	EGE 0	SGEA01FS05M	AKA02FS05MZ4S	AKG02FS05MZ
		FS05C	LMG140MFS05M4S			SGEA01FS05C	AKA02FS05CZ4S	AKG02FS05CZ
		FS100	LMG140MFS1004S/4E			SGEA01FS100	AKA02FS100Z4S/4E	AKG02FS100Z
		FS1C0	LMG140MFS1M04S/4E			SGEA01FS1C0	AKA02FS1C0Z4S/4E	AKG02FS1C0Z
		FS1M0	LMG140MFS1M04S/4E			SGEA01FS1M0	AKA02FS1M0Z4S/4E	AKG02FS1M0Z
		FSZBR	LMG140MFSZBR4S			SGEA01FSZBR	AKA02FSZBRZ4S	AKG02FSZBRZ
71	14x30	**FS05M**	LMG160MFS05M4S	SGEA01M02028FG	EGE 0	SGEA01FS05M	AKA03FS05MZ4S	AKG03FS05MZ
		FS05C	LMG160MFS05M4S			SGEA01FS05C	AKA03FS05CZ4S	AKG03FS05CZ
		FS100	LMG160MFS1004S/4E			SGEA01FS100	AKA03FS100Z4S/4E	AKG03FS100Z
		FS1C0	LMG160MFS1M04S/4E			SGEA01FS1C0	AKA03FS1C0Z4S/4E	AKG03FS1C0Z
		FS1M0	LMG160MFS1M04S/4E			SGEA01FS1M0	AKA03FS1M0Z4S/4E	AKG03FS1M0Z
		FSZBR	LMG160MFSZBR4S			SGEA01FSZBR	AKA03FSZBRZ4S	AKG03FSZBRZ
80	19x40	**FS05M**	LMG200MFS05M4S	SGEA01M03048FG	EGE 0	SGEA01FS05M	AKA04FS05MZ4S	AKG04FS05MZ
		FS05C	LMG200MFS05M4S			SGEA01FS05C	AKA04FS05CZ4S	AKG04FS05CZ
		FS100	LMG200MFS1004S/4E			SGEA01FS100	AKA04FS100Z4S/4E	AKG04FS100Z
		FS1C0	LMG200MFS1M04S/4E			SGEA01FS1C0	AKA04FS1C0Z4S/4E	AKG04FS1C0Z
		FS1M0	LMG200MFS1M04S/4E			SGEA01FS1M0	AKA04FS1M0Z4S/4E	AKG04FS1M0Z
		FSZBR	LMG200MFSZBR4S			SGEA01FSZBR	AKA04FSZBRZ4S	AKG04FSZBRZ
		FS200	LMG201MFS2004S/4E	SGEA21M03048FG	EGE 2	SGEA21FS200	AKA04FS200Z4S/4E	AKG04FS200Z
		FSZFR	LMG201MFSZFR4S			SGEA21FSZFR	AKA04FSZFRZ4S	AKG04FSZFRZ
90	24x50	**FS05M**	LMG200MFS05M4S	SGEA01M04048FG	EGE 0	SGEA01FS05M	AKA05FS05MZ4S	AKG05FS05MZ
		FS05C	LMG200MFS05M4S			SGEA01FS05C	AKA05FS05CZ4S	AKG05FS05CZ
		FS100	LMG200MFS1004S/4E			SGEA01FS100	AKA05FS100Z4S/4E	AKG05FS100Z
		FS1C0	LMG200MFS1M04S/4E			SGEA01FS1C0	AKA05FS1C0Z4S/4E	AKG05FS1C0Z
		FS1M0	LMG200MFS1M04S/4E			SGEA01FS1M0	AKA05FS1M0Z4S/4E	AKG05FS1M0Z
		FSZBR	LMG200MFSZBR4S			SGEA01FSZBR	AKA05FSZBRZ4S	AKG05FSZBRZ
		FS200	LMG201MFS2004S/4E	SGEA21M04048FG	EGE 2	SGEA21FS200	AKA05FS200Z4S/4E	AKG05FS200Z
		FSZFR	LMG201MFSZFR4S			SGEA21FSZFR	AKA05FSZFRZ4S	AKG05FSZFRZ
100 112	28x60	**FS100**	LMG250MFS1004S	SGEA21M05055FG	EGE 2	SGEA21FS100	AKA07FS100Z4S	AKG07FS100Z
		FS1C0	LMG250MFS1M04S			SGEA21FS1C0	AKA07FS1C0Z4S	AKG07FS1C0Z
		FS1M0	LMG250MFS1M04S			SGEA21FS1M0	AKA07FS1M0Z4S	AKG07FS1M0Z
		FSZBR	LMG250MFSZBR4S			SGEA21FSZBR	AKA07FSZBRZ4S	AKG07FSZBRZ
		FS200	LMG250MFS2004S/4E			SGEA21FS200	AKA07FS200Z4S/4E	AKG07FS200Z
		FSZFR	LMG250MFSZFR4S			SGEA21FSZFR	AKA07FSZFRZ4S	AKG07FSZFRZ
		FS25T	LMG251MFS25T4E			SGEA21FS300	AKA07FS25TZ4E	AKG07FS300Z
		FS300	LMG251MFS3004E			SGEA21FS300	AKA07FS300Z4E	AKG07FS300Z
		FS3M0	LMG251MFS3M04E			SGEA21FS300	AKA07FS3M0Z4E	AKG07FS300Z
		FS3T0	LMG251MFS3T04E			SGEA21FS300	AKA07FS3T0Z4E	AKG07FS300Z
132	38x80	**FS100**	LMG300MFS1004S	SGEA31M06077FG	EGE 3	SGEA31FS100	AKA11FS100Z4S	AKG11FS100Z
		FS1C0	LMG300MFS1M04S			SGEA31FS1C0	AKA11FS1C0Z4S	AKG11FS1C0Z
		FS1M0	LMG300MFS1M04S			SGEA31FS1M0	AKA11FS1M0Z4S	AKG11FS1M0Z
		FSZGR	LMG300MFSZGR4S			SGEA31FSZGR	AKA11FSZGRZ4S	AKG11FSZGRZ
		FS200	LMG300MFS2004S/4E			SGEA31FS200	AKA11FS200Z4S/4E	AKG11FS200Z
		FSZFR	LMG300MFSZFR4S			SGEA31FSZFR	AKA11FSZFRZ4S	AKG11FSZFRZ
		FS25T	LMG300MFS25T4S/4E			SGEA31FS300	AKA11FS25TZ4S/4E	AKG11FS300Z
		FS300	LMG300MFS3004S/4E			SGEA31FS300	AKA11FS300Z4S/4E	AKG11FS300Z
		FS3M0	LMG300MFS3M04S/4E			SGEA31FS300	AKA11FS3M0Z4S/4E	AKG11FS300Z
		FS3T0	LMG300MFS3T04S/4E			SGEA31FS300	AKA11FS3T0Z4S/4E	AKG11FS300Z
		FS35M	LMG300MFS35M4S/4E			SGEA31FS350	AKA11FS35MZ4S/4E	AKG11FS350Z
		FS350	LMG300MFS3504S/4E			SGEA31FS350	AKA11FS350Z4S/4E	AKG11FS350Z

Nota:
- Para as dimensões do flange de ligação, veja as páginas 64-65.
- Para as dimensões de acoplamento, veja a seção "Semi-acoplamentos" nas páginas 26-27.

Motores elétricos IEC montagem B3 e B5

IEC - Motores elétricos		Bomba identificação código	Componentes					
Motor tamanho	Extremidade do eixo [Ø x L]		Flange de ligação código	Semi-acoplamento de motor código	Inserto elástico código	Semi-acoplamento de bomba código	Completo código do kit	Completo código do kit de acoplamento
160	42x110	**FSZGR**	LMG351MFSZGR4S	SGEA51M07109FG	EGE 5	SGEA51FSZGR	AKA12FSZGRZ4S	AKG12FSZGRZ
		FS200	LMG351MFS2004S			SGEA51FS200	AKA12FS200Z4S	AKG12FS200Z
		FSZFR	LMG351MFSZFR4S			SGEA51FSZFR	AKA12FSZFRZ4S	AKG12FSZFRZ
		FS25T	LMG351MFS25T4S/4E			SGEA51FS300	AKA12FS25TZ4S/4E	AKG12FS300Z
		FS300	LMG351MFS3004S/4E			SGEA51FS300	AKA12FS300Z4S/4E	AKG12FS300Z
		FS3M0	LMG351MFS3M04S/4E			SGEA51FS300	AKA12FS3M0Z4S/4E	AKG12FS300Z
		FS3T0	LMG351MFS3T04S/4E			SGEA51FS300	AKA12FS3T0Z4S/4E	AKG12FS300Z
		FS35M	LMG351MFS35M4S/4E			SGEA51FS350	AKA12FS35MZ4S/4E	AKG12FS350Z
		FS350	LMG351MFS3504S/4E			SGEA51FS350	AKA12FS3504ZS/4E	AKG12FS350Z
180	48x110	**FSZGR**	LMG351MFSZGR4S	SGEA51M08109FG	EGE 5	SGEA51FSZGR	AKA13FSZGRZ4S	AKG13FSZGRZ
		FS200	LMG351MFS2004S			SGEA51FS200	AKA13FS200Z4S	AKG13FS200Z
		FSZFR	LMG351MFSZFR4S			SGEA51FSZFR	AKA13FSZFRZ4S	AKG13FSZFRZ
		FS25T	LMG351MFS25T4S/4E			SGEA51FS300	AKA13FS25TZ4S/4E	AKG13FS300Z
		FS300	LMG351MFS3004S/4E			SGEA51FS300	AKA13FS300Z4S/4E	AKG13FS300Z
		FS3M0	LMG351MFS3M04S/4E			SGEA51FS300	AKA13FS3M0Z4S/4E	AKG13FS300Z
		FS3T0	LMG351MFS3T04S/4E			SGEA51FS300	AKA13FS3T04ZS/4E	AKG13FS300Z
		FS35M	LMG351MFS35M4S/4E			SGEA51FS350	AKA13FS35MZ4S/4E	AKG13FS350Z
		FS350	LMG351MFS3504S/4E			SGEA51FS350	AKA13FS350Z4S/4E	AKG13FS350Z
200	55x110	**FS200**	LMG400MFS2004E	SGEA51M09109FG	EGE 5	SGEA51FS200	AKA16FS200Z4S	AKG16FS200Z
		FS300	LMG400MFS3004E			SGEA51FS300	AKA16FS300Z4E	AKG16FS300Z
		FS3M0	LMG400MFS3M04E			SGEA51FS300	AKA16FS3M0Z4E	AKG16FS300Z
		FS35M	LMG400MFS35M4E			SGEA51FS350	AKA16FS35MZ4E	AKG16FS350Z
		FS350	LMG400MFS3504E			SGEA51FS350	AKA16FS350Z4E	AKG16FS350Z
		FSZFR	LMG400MFSZFR4S			SGEA51FSZFR	AKA16FSZFRZ4E	AKG16FSZFRZ
		FSZGR	LMG400MFSZGR4S			SGEA51FSZGR	AKA16FSZGRZ4E	AKG16FSZGRZ
225	60x140	**FS300**	LMG450MFS3004E	SGEG60M10110	EGE 6	SGEG60FS300	AKA18FS300Z4E	AKG18FS300Z
		FS3M0	LMG450MFS3M04E			SGEG60FS300	AKA18FS3M0Z4E	AKG18FS300Z
		FS35M	LMG450MFS35M4E			SGEG60FS350	AKA18FS35MZ4E	AKG18FS350Z
		FS350	LMG450MFS3504E			SGEG60FS350	AKA18FS350Z4E	AKG18FS350Z
		FSZGR	LMG450MFSZGR4S			SGEG60FSZGR	AKA18FSZGRZ4E	AKG18FSZGRZ
250	65x140	**FS300**	LMG550MFS3004E	SGEG60M11140	EGE 6	SGEG60FS300	AKA20FS300Z4E	AKG20FS300Z
		FS3M0	LMG550MFS3M04E			SGEG60FS300	AKA20FS3M0Z4E	AKG20FS300Z
		FS35M	LMG550MFS35M4E			SGEG60FS350	AKA20FS35MZ4E	AKG20FS350Z
		FS350	LMG550MFS3504E			SGEG60FS350	AKA20FS350Z4E	AKG20FS350Z
		FSZGR	LMG550MFSZGR4S			SGEG60FSZGR	AKA20FSZGRZ4E	AKG20FSZGRZ
280	75x140	**FS300**	LMG550MFS3004E	SGEG80M12140	EGE 8	SGEG80FS300	AKA22FS300Z4E	AKG22FS300Z
		FS3M0	LMG550MFS3M04E			SGEG80FS300	AKA22FS3M0Z4E	AKG22FS300Z
		FS35M	LMG550MFS35M4E			SGEG80FS350	AKA22FS35MZ4E	AKG22FS350Z
		FS350	LMG550MFS3504E			SGEG80FS350	AKA22FS350Z4E	AKG22FS350Z
		FSZGR	LMG550MFSZGR4S			SGEG80FSZGR	AKA22FSZGRZ4E	AKG22FSZGRZ
315	80x170	**FS300**	LMG660MFS3004E	SGEG80M13170	EGE 8	SGEG80FS300	AKA26FS300Z4E	AKG26FS300Z
		FS3M0	LMG660MFS3M04E			SGEG80FS300	AKA26FS3M0Z4E	AKG26FS300Z
		FS35M	LMG660MFS35M4E			SGEG80FS350	AKA26FS35MZ4E	AKG26FS350Z
		FS350	LMG660MFS3504E			SGEG80FS350	AKA26FS350Z4E	AKG26FS350Z
		FSZGR	LMG660MFSZGR4S			SGEG80FSZGR	AKA26FSZGRZ4E	AKG26FSZGRZ

Nota:
- Para as dimensões do flange de ligação, veja as páginas 64-65.
- Para as dimensões de acoplamento, veja a seção "Semi-acoplamentos" nas páginas 26-27.

Motores elétricos IEC montagem B14

IEC - Motores elétricos		Bomba identificação código	Componentes					
Motor tamanho	Extremidade do eixo [Ø x L]		Flange de ligação código	Semi-acoplamento de motor código	Inserto elástico código	Semi-acoplamento de bomba código	Completo código do kit	Completo código do kit de acoplamento
63	11x23	**FS05M**	LMG090MFS05M4E	SGEA01M01019FG	EGE0	SGEA00FS05M	AKA43FS05MZ4E	AKG43FS05MZ
		FS05C	LMG090MFS05M4E			SGEA01FS05C	AKA43FS05CZ4E	AKG43FS05CZ
		FS100	LMG090MFS1004E			SGEA01FS100	AKA43FS100Z4E	AKG43FS100Z
		FS1C0	LMG090MFS1M04E			SGEA01FS1C0	AKA43FS1C0Z4E	AKG43FS1C0Z
		FS1M0	LMG090MFS1M04E			SGEA01FS1M0	AKA43FS1M0Z4E	AKG43FS1M0Z
		FSZBR	LMG090MFSZBR4E			SGEA01FSZBR	AKA43FSZBRZ4E	AKG43FSZBRZ
71	14x30	**FS05M**	LMG105MFS05M4E	SGEA01M02028FG	EGE 0	SGEA01FS05M	AKA44FS05MZ4E	AKG44FS05MZ
		FS05C	LMG105MFS05M4E			SGEA01FS05C	AKA44FS05CZ4E	AKG44FS05CZ
		FS100	LMG105MFS1004E			SGEA01FS100	AKA44FS100Z4E	AKG44FS100Z
		FS1C0	LMG105MFS1C04E			SGEA01FS1C0	AKA44FS1C0Z4E	AKG44FS1C0Z
		FS1M0	LMG105MFS1M04E			SGEA01FS1M0	AKA44FS1M0Z4E	AKG44FS1M0Z
		FSZBR	LMG105MFSZBR4E			SGEA01FSZBR	AKA44FSZBRZ4E	AKG44FSZBRZ
80	19x40	**FS05M**	LMG120MFS05M4E	SGEA01M03048FG	EGE 0	SGEA01FS05M	AKA45FS05MZ4E	AKG45FS05MZ
		FS05C	LMG120MFS05M4E			SGEA01FS05C	AKA45FS05CZ4E	AKG45FS05CZ
		FS100	LMG120MFS1004E			SGEA01FS100	AKA45FS100Z4E	AKG45FS100Z
		FS1C0	LMG120MFS1M04E			SGEA01FS1C0	AKA45FS1C0Z4E	AKG45FS1C0Z
		FS1M0	LMG120MFS1M04E			SGEA01FS1M0	AKA45FS1M0Z4E	AKG45FS1M0Z
		FSZBR	LMG120MFSZBR4S			SGEA01FSZBR	AKA45FSZBRZ4E	AKG45FSZBRZ
		FS200	LMG121MFS2004E	SGEA21M03048FG	EGE 2	SGEA21FS200	AKA45FS200Z4E	AKG45FS200Z
		FSZFR	LMG121MFSZFR4S			SGEA21FSZFR	AKA45FSZFRZ4S	AKG45FSZFRZ
90	24x50	**FS05M**	LMG141MFS05M4S	SGEA01M04048FG	EGE 0	SGEA01FS05M	AKA46FS05MZ4E	AKG46FS05MZ
		FS05C	LMG141MFS05M4S			SGEA01FS05C	AKA46FS05CZ4E	AKG46FS05CZ
		FS100	LMG141MFS1004S/4E			SGEA01FS100	AKA46FS100Z4E	AKG46FS100Z
		FS1C0	LMG141MFS1M04S/4E			SGEA01FS1C0	AKA46FS1C0Z4E	AKG46FS1C0Z
		FS1M0	LMG141MFS1M04S/4E			SGEA01FS1M0	AKA46FS1M0Z4E	AKG46FS1M0Z
		FSZBR	LMG141MFSZBR4S			SGEA01FSZBR	AKA46FSZBRZ4E	AKG46FSZBRZ
		FS200	LMG141MFS2004S/4E	SGEA21M04048FG	EGE 2	SGEA21FS200	AKA46FS200Z4E	AKG46FS200Z
		FSZFR	LMG141MFSZFR4S			SGEA21FSZFR	AKA46FSZFRZ4S	AKG46FSZFRZ
100 112	28x60	**FS05M**	LMG161MFS05M4S	SGEA21M05055FG	EGE 2	SGEA21FS05M	AKA48FS05MZ4E	AKG48FS05MZ
		FS05C	LMG161MFS05M4S			SGEA21FS05C	AKA48FS05CZ4E	AKG48FS05CZ
		FS100	LMG161MFS1004S			SGEA21FS100	AKA48FS100Z4E	AKG48FS100Z
		FS1C0	LMG161MFS1M04S			SGEA21FS1C0	AKA48FS1C0Z4E	AKG48FS1C0Z
		FS1M0	LMG161MFS1M04S			SGEA21FS1M0	AKA48FS1M0Z4E	AKG48FS1M0Z
		FSZBR	LMG161MFSZBR4S			SGEA21FSZBR	AKA48FSZBRZ4E	AKG48FSZBRZ
		FS200	LMG161MFS2004S/4E			SGEA21FS200	AKA48FS200Z4E	AKG48FS200Z
		FSZFR	LMG161MFSZFR4S			SGEA21FSZFR	AKA48FSZFRZ4S	AKG48FSZFRZ

Nota:
- Para as dimensões do flange de ligação, veja as páginas 64-65.
- Para as dimensões de acoplamento, veja a seção "Semi-acoplamentos" nas páginas 26-27.

ANEL CENTRAL

Anel central código	Dimensões [mm] Ø1	Ø2	Obrigado
ANC01FS100	50	25.4	1.0
ANC01FS1M0	50	30.0	1.0
ANC02FS200	72	36.5	2.0
ANC03FS200	88	36.5	2.0
ANC03FS300	88	50.8	2.5
ANC03FS350	88	60.3	2.5
ANC04FS300	115	50.8	3.5
ANC04FS350	115	60.3	3.5
ANCA001	42	22.0	1.0
ANCD005	85	50.8	2.5

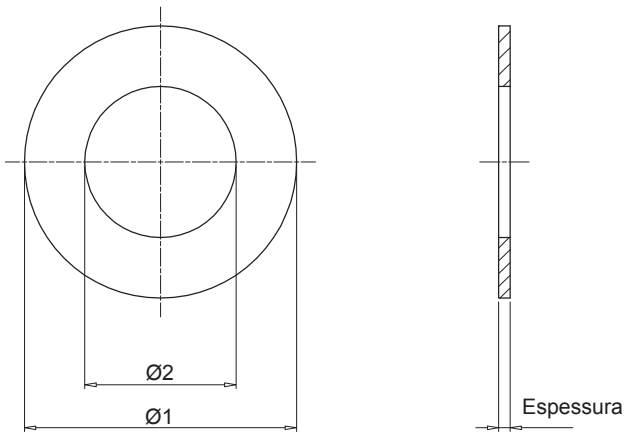

Anel central código	Tamanho do flange de ligação LMG090	LMG105	LMG120	LMG140	LMG160	LMG200	LMG250	LMG300	LMG351	LMG400	LMG450
ANC01FS100	●	●	●	●	●						
ANC01FSM0	●	●	●	●	●						
ANC02FS200			●	●	●	●	●				
ANC03FS200								●	●		
ANC03FS300								●			
ANC03FS350								●			
ANC04FS200										●	●
ANC04FS300									●	●	●
ANC04FS350									●	●	●
ANCA001	●	●	●	●	●		●				
ANCD005						●	●	●	●		

JUNTA

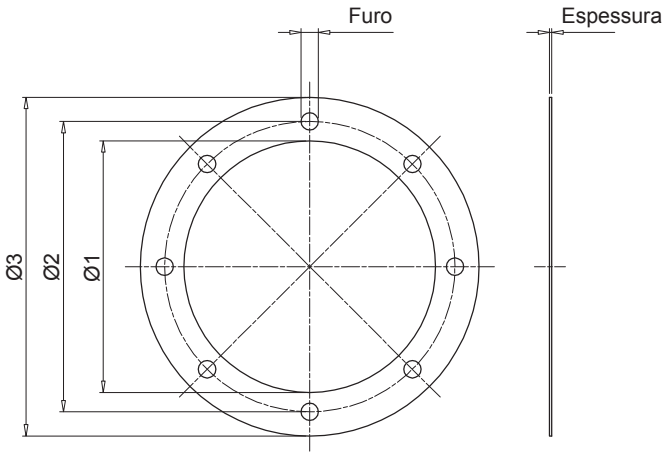

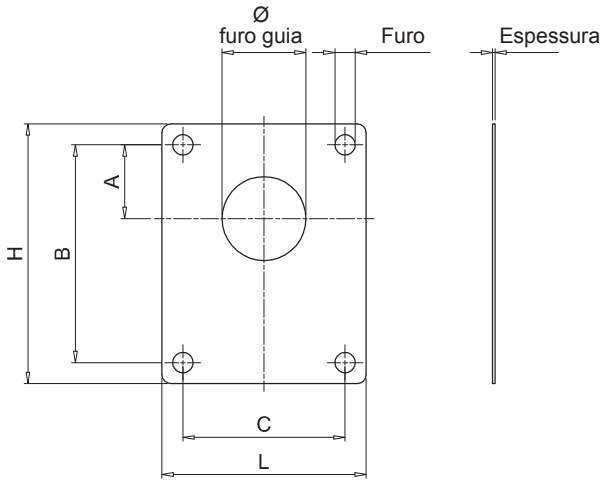

Junta do lado do motor

Flange de ligação tamanho	Vedações código	Dimensões [mm] Ø1	Ø2	Ø3	Esp.	Furo
LMG 120	**GUM P 120**	84	100	120	1	7
LMG 140	**GUM P 140**	96	115	140	1	9
LMG 160	**GUM P 160**	110	130	160	1	9
LMG 200	**GUM P 200**	145	165	200	1	11
LMG 250	**GUM P 250**	190	215	250	1	14
LMG 300	**GUM P 300**	234	265	300	1	14
LMG 350	**GUM P 350**	260	300	350	1	18

Junta do lado da bomba

Identificação da bomba código	Vedações código	Dimensões [mm] Ø	A	B	C	H	L	Esp.	Furo
FS05M	**GUP P001**	22.0	25.6	66	-	80	48	1	6.5
FS100	**GUP P002**	25.4	26.6	72	52.4	87	67	1	6.5
FS1M0	**GUP P003**	30.0	24.5	73	56.0	85	68	1	6.5
FS200	**GUP P004**	36.5	32.5	96	71.5	112	88	1	8.5
FS300	**GUP P005**	50.8	43.0	128	98.5	148	118	1	10.5
FSZBR	**GUP P013**	32.0	10.35	40	40.0	75	62	1	8.5
FSZFR	**GUP P014**	80.0	34.5	100	72.0	118	90	1	9.0

Série LMC/LDC

Motor elétrico IEC do tamanho 80 até o tamanho 355

Dados técnicos

Flange de ligação - Motor elétrico IEC do tamanho 80 até o tamanho 355

Materiais
- Flange de ligação monobloco: Liga de alumínio fundido sob pressão
- Flange da bomba: Liga de alumínio fundido sob pressão
- Kit de parafusos: Aço
- Juntas: Papel especial - Guarnital
- Plugue para inspeção: Nylon

Compatibilidade com fluidos
Componentes modulares de flange de ligação compatíveis para uso com:
- Óleos minerais tipos HH-HL-HM-HR-HV, norma ISO 6743/4
- Emulsões a base e água tipos HFAE-HFAS, norma ISO 6743/4
- Água glicol tipo HFC, norma ISO 6743/4: solicite a versão anodizada

Aplicações especiais
Quaisquer aplicações não abrangidas pelas indicações normais contidos neste catálogo devem ser avaliadas e aprovadas pelo Departamento Técnico e de Vendas da MP Filtri.

Temperatura
De -30 °C a +80 °C

Nota
Para temperaturas fora desse intervalo, entre em contato com o Departamento Técnico e de Vendas da MP FILTRI.

Faixa

Flange de ligação tamanho	Flange ISO 3019-2							Motores IEC tamanho
	50 B2-B4	63 B2-B4	80 B2-B4	100 B2-B4	125 B2-B4	160 B2-B4	200 B2-B4	
LMC200	●	●	●	●				**IEC 80 Ø200 - Ø19x40**
LMC200	●	●	●	●				**IEC 90 Ø200 - Ø24x50**
LMC250	●	●	●	●	●			**IEC 100 Ø250 - Ø28x60**
LMC250	●	●	●	●	●			**IEC 112 Ø250 - Ø28x60**
LMC300			●	●	●	●		**IEC 132 Ø300 - Ø38x80**
LMC350			●	●	●	●		**IEC 160 Ø350 - Ø42x110**
LMC350			●	●	●	●	●	**IEC 180 Ø350 - Ø48x110**
LMC400			●	●	●	●	●	**IEC 200 Ø400 - Ø55x110**
LMC450			●	●	●	●	●	**IEC 225 Ø450 - Ø60x140**
LMC550					●	●	●	**IEC 250 Ø550 - Ø65x140**
LMC550					●	●	●	**IEC 280 Ø550 - Ø75x140**
LMC660					●	●	●	**IEC 315 Ø660 - Ø80x170**

Flange de ligação tamanho	Flange SAE J 744										Motores IEC tamanho
	50-2 (A-A)	82-2 (A)	101-2 (B)	127-2 (C)	152-2 (D)	165-2 (E)	101-4 (B)	127-4 (D)	152-4 (D)	165-4 (E)	
LMC200	●	●									**IEC 80 Ø200 - Ø19x40**
LMC200	●	●									**IEC 90 Ø200 - Ø24x50**
LMC250	●	●	●				●				**IEC 100 Ø250 - Ø28x60**
LMC250	●	●	●	●			●				**IEC 112 Ø250 - Ø28x60**
LMC300		●	●	●			●	●			**IEC 132 Ø300 - Ø38x80**
LMC350		●	●	●			●	●			**IEC 160 Ø350 - Ø42x110**
LMC350		●	●	●	●		●	●	●		**IEC 180 Ø350 - Ø48x110**
LMC400		●	●	●	●	●	●	●	●	●	**IEC 200 Ø400 - Ø55x110**
LMC450			●	●	●	●		●	●	●	**IEC 225 Ø450 - Ø60x140**
LMC550				●	●	●		●	●	●	**IEC 250 Ø550 - Ø65x140**
LMC550				●	●	●		●	●	●	**IEC 280 Ø550 - Ø75x140**
LMC660				●	●	●		●	●	●	**IEC 315 Ø660 - Ø80x170**

Designação e código para pedido

LMC

Exemplo de configuração: LMC200AFSJ | 070 | DI

Série e tamanho do flange de ligação

LMC200AFSJ	**LMC350AFSU**
LMC200AFSW	**LMC400AFSV**
LMC250AFSM	**LMC450AFSZ**
LMC250AFSQ	**LMC550AFSN**
LMC250AFSR	**LMC550AFSO**
LMC300AFST	**LMC660AFSP**
LMC300AFSX	**LMC660AFSS**
LMC350AFSY	

Códigos de interface da bomba

070	Ver página 56

Opções

DI	Furo de drenagem + furo de inspeção
FR	Furos deslocados 45° em relação à posição padrão
DP	Conjunto duplo de furações
AN	Acabamento anodizado preto
SA	Aberturas na interface do motor
Pxx	Especificação do cliente

LDC

Exemplo de configuração: LDC200AFRB | 070 | DI

Série e tamanho do flange de ligação

LDC200AFRB	**LDC350AF6B**
LDC200AFRC	**LDC400AF5A**
LDC200AFRD	**LDC400AF5B**
LDC250AFRC	**LDC400AF6A**
LDC300AFRC	**LDC400AF6B**
LDC300AF5A	**LDC450AF6A**
LDC300AF5B	**LDC450AF6B**
LDC350AF6A	

Códigos de interface da bomba

070	Ver página 56

Opções

DI	Furo de drenagem + furo de inspeção
FR	Furos deslocados 45° em relação à posição padrão
DP	Conjunto duplo de furações
AN	Acabamento anodizado preto
SA	Aberturas na interface do motor
Pxx	Especificação do cliente

Nota:
- Os flanges de ligação com opções DI são fornecidos completos com um bujão roscado.
- Para recursos de personalização diferentes dos indicados nesta página, entre em contato com o Departamento Técnico e de Vendas da MP Filtri.

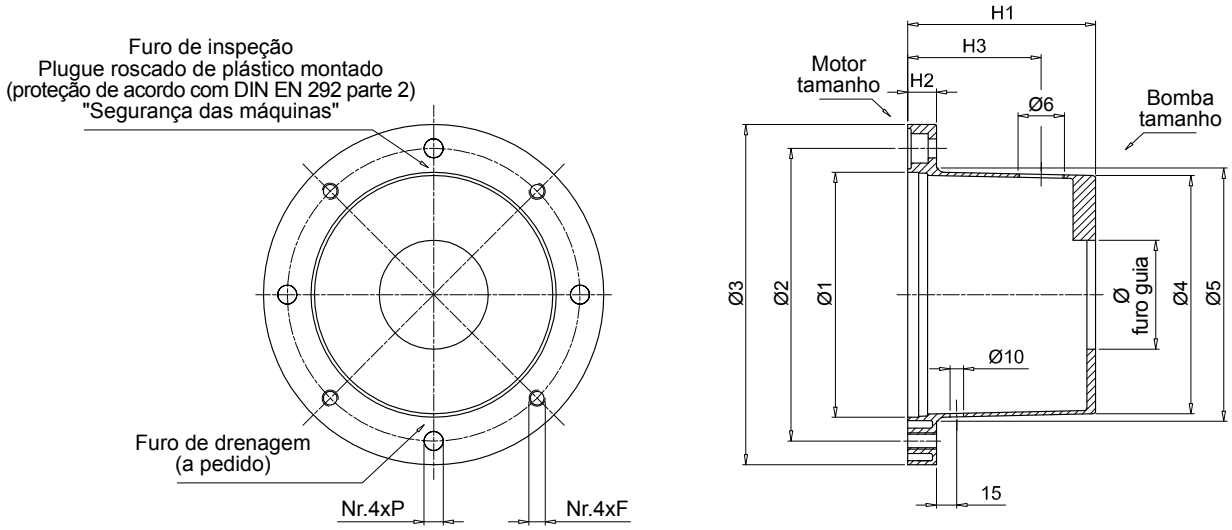

IEC - Motores elétricos		Flange de ligação	Dimensões [mm]									A pedido		Ø furo guia	Peso
Carcaça	Ponta de eixo [Ø x L]	código	Ø1	Ø2	Ø3	Ø4	Ø5	H1	H2	F	P	H3	Ø6	mínimo [mm]	[kg]
80	19x40	**LMC200AFSJ*** **	130	165	200	125	135	100	18	M10	11	60	3/4”	50	0.75
90	24x50	**LMC200AFSW*** **	130	165	200	125	135	125	18	M10	11	85	3/4”	50	0.95
110 - 112	28x60	**LMC250AFSM*** **	180	215	250	175	186	114	19	M12	14	75	3/4”	50	1.50
		LMC250AFSQ* **	180	215	250	175	186	138	19	M12	14	100	3/4”	50	1.60
		LMC250AFSR* **	180	215	250	175	186	159	19	M12	14	120	3/4”	50	1.75
132	38x80	**LMC300AFST*** **	230	265	300	230	235	155	23	M12	14	80	3/4”	80	3.20
		LMC300AFSX* **	230	265	300	230	235	170	23	M12	14	95	3/4”	80	3.30
160	42x110	**LMC350AFSY*** **	250	300	350	240	254	178	31	M16	18	95	1”	50	4.80
180	48x110	**LMC350AFSU*** **	250	300	350	240	254	194	31	M16	18	115	1”	80	4.90
200	55x110	**LMC400AFSV*** **	300	350	400	280	305	201	31	M16	18	125	1 1/2”	80	6.50

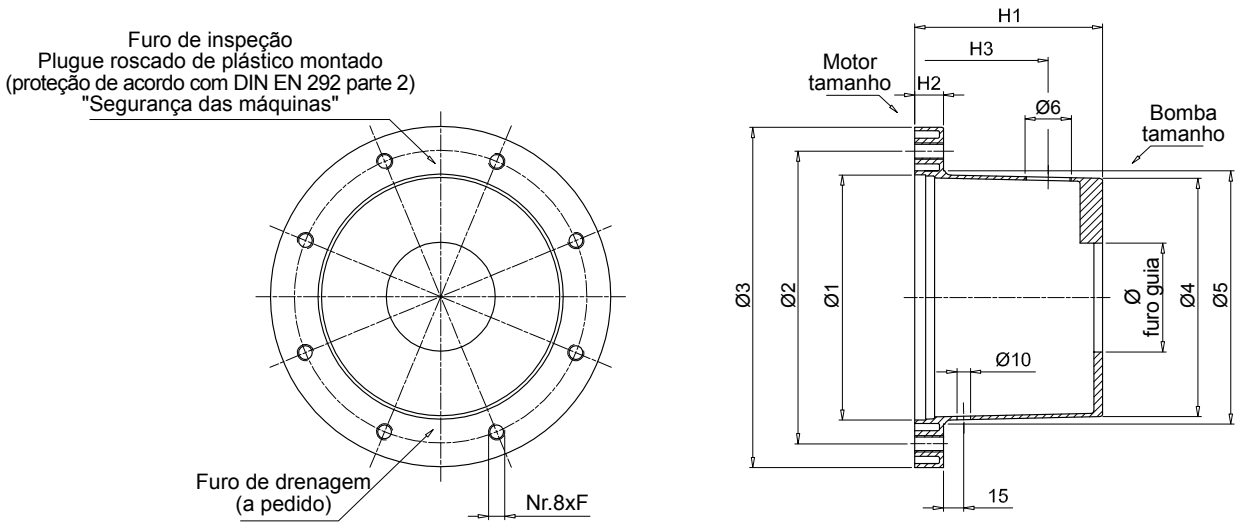

IEC - Motores elétricos		Flange de ligação	Dimensões [mm]									A pedido		Ø furo guia	Peso
Carcaça	Ponta de eixo [Ø x L]	código	Ø1	Ø2	Ø3	Ø4	Ø5	H1	H2	F	P	H3	Ø6	mínimo [mm]	[kg]
225	60x140	**LMC450AFSZ*** **	350	400	450	320	350	250	31	M16	-	175	1 1/2”	80	9.00
250	65x140	**LMC550AFSN*** **	450	500	550	-	-	265	31	M16	-	175	1 1/2”	100	15.00
280	75x140	**LMC550AFSO*** **	450	500	550	-	-	310	35	M16	-	175	1 1/2”	100	17.00
315	80x170	**LMC660AFSP*** **	550	600	660	-	-	295	45	M20	-	175	1 1/2”	100	27.00
		LMC660AFSS* **	550	600	660	-	-	325	45	M20	-	175	1 1/2”	100	31.00

Dimensões

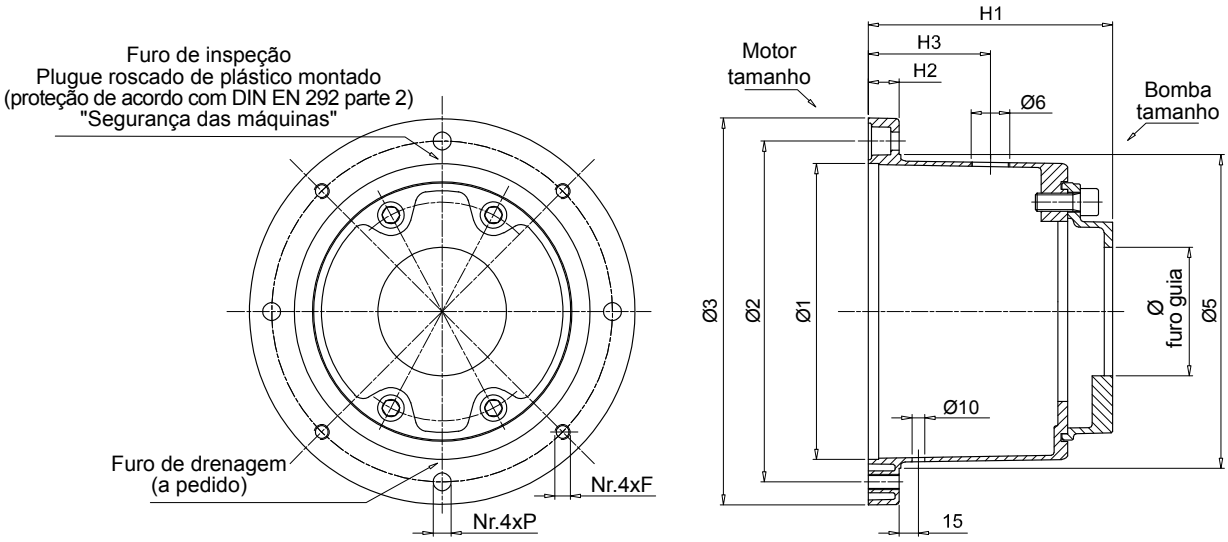

IEC - Motores elétricos Carcaça	Ponta de eixo [Ø x L]	Flange de ligação código	Dimensões [mm] Ø1	Ø2	Ø3	Ø5	H1	H2	F	P	A pedido H3	Ø6	Ø furo guia mínimo [mm]	Peso [kg]
80	19x40	**LDC200AFRB*****	130	165	200	135	125	18	M10	11	60	3/4”	50	1.85
90	24x50	**LDC200AFRC*****	130	165	200	135	133	18	M10	11	60	3/4”	50	1.95
		LDC200AFRD***	130	165	200	135	158	18	M10	11	75	3/4”	50	2.10
110 - 112	28x60	**LDC250AFRC*****	180	215	250	186	169	19	M12	14	100	3/4”	50	2.75
132	38x80	**LDC300AFRC*****	230	265	300	235	185	23	M12	14	95	3/4”	50	4.60
		LDC300AF5A***	230	265	300	235	190	23	M12	14	95	3/4”	80	4.50
		LDC300AF5B***	230	265	300	235	181	23	M12	14	95	3/4”	80	4.80
160	42x110	**LDC350AF6A*****	250	300	350	254	239	31	M16	18	115	1”	80	6.80
180	48x110	**LDC350AF6B*****	250	300	350	254	252	31	M16	18	115	1”	80	7.30
200	55x110	**LDC400AF5A*****	300	350	400	305	246	31	M16	18	125	1 1/2”	80	7.50
		LDC400AF5B***	300	350	400	305	234	31	M16	18	125	1 1/2”	80	7.90
		LDC400AF6A***	300	350	400	305	246	31	M16	18	125	1 1/2”	80	8.50
		LDC400AF6B***	300	350	400	305	260	31	M16	18	125	1 1/2”	80	9.00

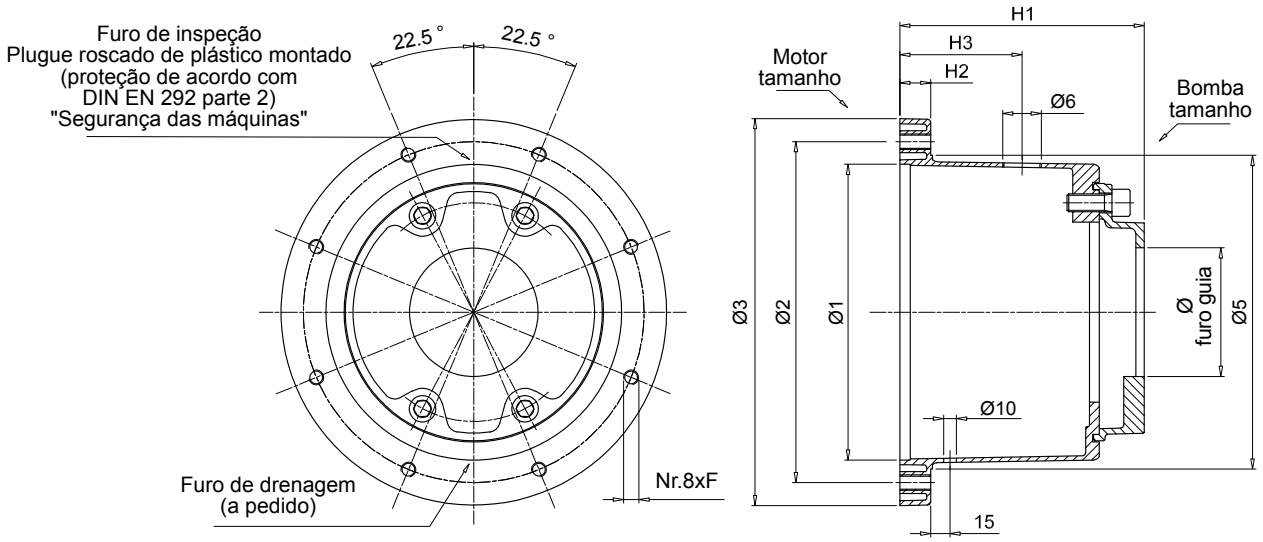

IEC - Motores elétricos		Flange de ligação código	Dimensões [mm]								A pedido		Ø furo guia mínimo [mm]	Peso [kg]
Carcaça	Ponta de eixo [Ø x L]		Ø1	Ø2	Ø3	Ø5	H1	H2	F	P	H3	Ø6		
225	60x140	**LDC450AF6A*** **	350	400	450	350	295	31	M16	-	175	1 1/2"	80	11.20
		LDC450AF6B* **	350	400	450	350	308	31	M16	-	175	1 1/2"	80	11.60

Tabela comparativa

Código MP Filtri	Código KTR	Código OMT	Código Raja	Código Hydrapp
LMC200A* **	PK200/3/...	TH20A***	R200/99-115/...	-
LMC200A* **	PL200/8/...	TH1***	R200/120-135/...	HLC1
LMC250A* **	PL250/6/...	TH2***	R250/120-135/...	HLC3
LMC300A* **	PL300/4/...	TH3***	R300/155-170/...	HLC5
LMC350A* **	PK350/4/...	TH4***	R350/173-194/...	HLC8
LMC400A* **	PK400/4/...	TH15***	R400/194-210/...	HLC12
LMC450A* **	PK450/4/...	TH18***	R450/250-210/...	-
LMC550A* **	PK550/4/...	TH19***	R550/250-210/...	-
LMC660A* **	PK660/4/...	TH20***	R660/250-210/...	-

Nota:
A tabela acima é apenas uma indicação.
Nem todos os flanges de ligação são totalmente intercambiáveis.

Série LMS/LDS

Motor elétrico IEC do tamanho 100 até o tamanho 315

Dados técnicos

Flange de ligação - Motor elétrico IEC do tamanho 100 até o tamanho 315

Materiais
- Flange de ligação da base do motor: Liga de alumínio fundido sob pressão
- Flange da bomba: Liga de alumínio fundido sob pressão
- Anel interno: Liga de alumínio fundido sob pressão
- Anel de amortecimento: Alumínio vulcanizado + NBR 75 Shore A

Compatibilidade com fluidos
Componentes modulares de flange de ligação compatíveis para uso com:
- Óleos minerais tipos HH-HL-HM-HR-HV, norma ISO 6743/4
- Emulsões a base e água tipos HFAE-HFAS, norma ISO 6743/4
- Água glicol tipo HFC, norma ISO 6743/4: solicite a versão anodizada

Aplicações especiais
Quaisquer aplicações não abrangidas pelas indicações normais contidos neste catálogo devem ser avaliadas e aprovadas pelo Departamento Técnico e de Vendas da MP Filtri.

Temperatura
De -30 °C a +80 °C

Nota
Para temperaturas fora desse intervalo, entre em contato com o Departamento Técnico e de Vendas da MP FILTRI.

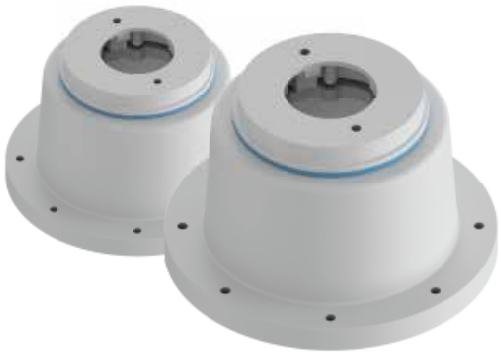

Faixa

Flange de ligação tamanho	Flange ISO 3019-2							Motores IEC tamanho
	50 B2-B4	63 B2-B4	80 B2-B4	100 B2-B4	125 B2-B4	160 B2-B4	200 B2-B4	
LMS250	●	●	●	●	●			**IEC 100 Ø250 - Ø28x60**
LMS250	●	●	●	●	●			**IEC 112 Ø250 - Ø28x60**
LMS300			●	●	●	●		**IEC 132 Ø300 - Ø38x80**
LMS350			●	●	●	●		**IEC 160 Ø350 - Ø42x110**
LMS350			●	●	●	●	●	**IEC 180 Ø350 - Ø48x110**
LMS400			●	●	●	●	●	**IEC 200 Ø400 - Ø55x110**
LMS450			●	●	●	●	●	**IEC 225 Ø450 - Ø60x140**
LMS550					●	●	●	**IEC 250 Ø550 - Ø65x140**
LMS550					●	●	●	**IEC 280 Ø550 - Ø75x140**
LMS660					●	●	●	**IEC 315 Ø660 - Ø80x170**

Flange de ligação tamanho	Flange SAE J 744										Motores IEC tamanho
	50-2 (A-A)	82-2 (A)	101-2 (B)	127-2 (C)	152-2 (D)	165-2 (E)	101-4 (B)	127-4 (D)	152-4 (D)	165-4 (E)	
LMS250	●	●	●				●				**IEC 100 Ø250 - Ø28x60**
LMS250	●	●	●	●			●				**IEC 112 Ø250 - Ø28x60**
LMS300		●	●	●			●	●			**IEC 132 Ø300 - Ø38x80**
LMS350		●	●	●			●	●			**IEC 160 Ø350 - Ø42x110**
LMS350		●	●	●	●		●	●	●		**IEC 180 Ø350 - Ø48x110**
LMS400		●	●	●	●	●	●	●	●	●	**IEC 200 Ø400 - Ø55x110**
LMS450			●	●	●	●		●	●	●	**IEC 225 Ø450 - Ø60x140**
LMS550				●	●	●		●	●	●	**IEC 250 Ø550 - Ø65x140**
LMS550				●	●	●		●	●	●	**IEC 280 Ø550 - Ø75x140**
LMS660				●	●	●		●	●	●	**IEC 315 Ø660 - Ø80x170**

LMS/LDS

Designação e código para pedido

LMS

Exemplo de configuração: LMS250AFSA | 070 | DI

Série e tamanho do flange de ligação

LMS250AFSA	**LMS400AFSL**
LMS250AFSB	**LMS400AFSM**
LMS300AFSC	**LMS400AFSN**
LMS300AFSD	**LMS450AFSO**
LMS300AFSE	**LMS550AFSP**
LMS350AFSF	**LMS550AFSR**
LMS350AFSG	**LMS660AFST**
LMS350AFSH	

Códigos de interface da bomba

070	Ver página 56

Opções

DI	Furo de drenagem + furo de inspeção
FR	Furos deslocados 45° em relação à posição padrão
DP	Conjunto duplo de furações
AN	Acabamento anodizado preto
SA	Aberturas na interface do motor
Pxx	Especificação do cliente

LDS

Exemplo de configuração: LDS250AFRA | 070 | DI

Série e tamanho do flange de ligação

LDS250AFRA	**LDS450AF6A**
LDS250AFBB	**LDS550AF6A**
LDS250AFRE	**LDS660AF6A**
LDS300AFRB	
LDS300AFRC	
LDS300AF5G	
LDS350AF5A	
LDS400AF6A	

Códigos de interface da bomba

070	Ver página 56

Opções

DI	Furo de drenagem + furo de inspeção
FR	Furos deslocados 45° em relação à posição padrão
DP	Conjunto duplo de furações
AN	Acabamento anodizado preto
SA	Aberturas na interface do motor
Pxx	Especificação do cliente

Nota:
- Os flanges de ligação com opções DI são fornecidos completos com um bujão roscado.
- Para recursos de personalização diferentes dos indicados nesta página, entre em contato com o Departamento Técnico e de Vendas da MP Filtri.

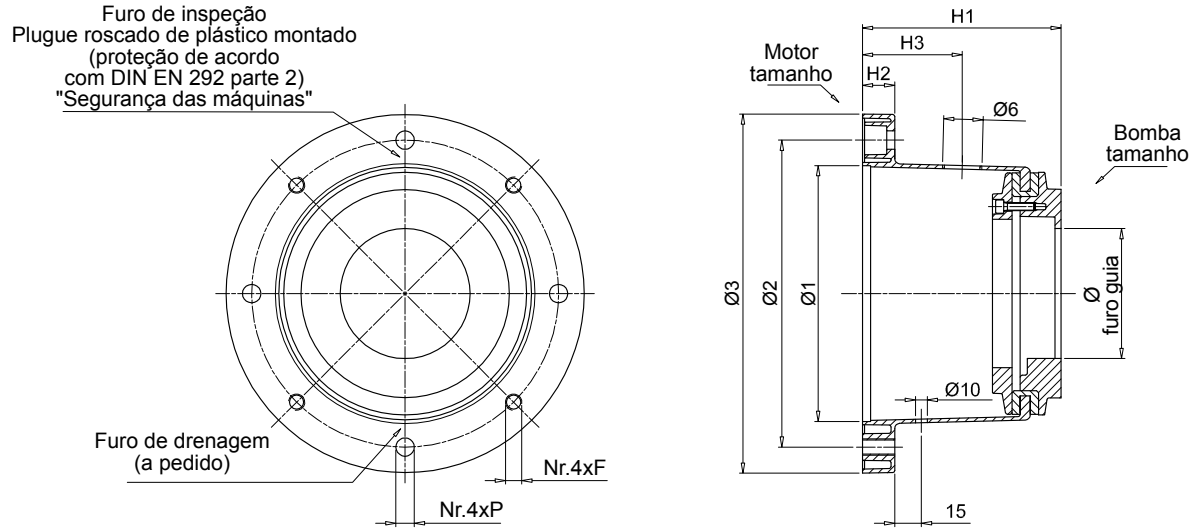

IEC - Motores elétricos Carcaça	Ponta de eixo [Ø x L]	Flange de ligação código	Dimensões [mm] Ø1	Ø2	Ø3	H1	H2	F	P	A pedido H3	Ø6	Ø furo guia mínimo [mm]	Peso [kg]
100 - 112	28x60	**LMS250AFSA*** **	180	215	250	128	19	M12	14	75	3/4”	50	3.72
		LMS250AFSB* **	180	215	250	148	19	M12	14	75	3/4”	50	4.10
132	38x80	**LMS300AFSC*** **	230	265	300	155	23	M12	14	80	3/4”	50	4.20
		LMS300AFSD* **	230	265	300	168	23	M12	14	80	3/4”	80	4.45
		LMS300AFSE* **	230	265	300	194	23	M12	14	80	3/4”	80	6.51
160	42x110	**LMS350AFSF*** **	250	300	350	204	31	M16	18	95	1”	80	6.80
		LMS350AFSG* **	250	300	350	228	31	M16	18	95	1”	80	7.10
180	48x110	**LMS350AFSH*** **	250	300	350	204	31	M16	18	95	1”	80	8.51
200	55x110	**LMS400AFSL*** **	300	350	400	228	31	M16	18	125	1 1/2”	80	8.80
		LMS400AFSM* **	300	350	400	256	31	M16	18	125	1 1/2”	80	9.10
		LMS400AFSN* **	300	350	400	240	31	M16	18	125	1 1/2”	80	11.61

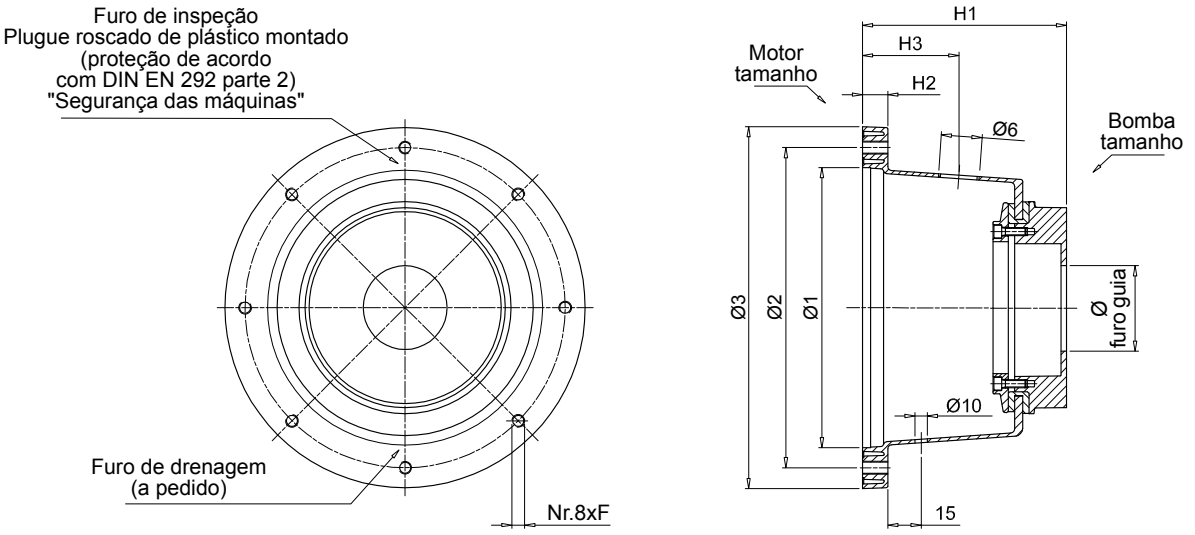

IEC - Motores elétricos Carcaça	Ponta de eixo [Ø x L]	Flange de ligação código	Dimensões [mm] Ø1	Ø2	Ø3	H1	H2	F	P	A pedido H3	Ø6	Ø furo guia mínimo [mm]	Peso [kg]
225	60x140	**LMS450AFS0*** **	350	400	450	255	31	M16	-	175	1 1/2”	80	12.1
250	65x140	**LMS550AFSP*** **	450	500	550	255	31	M16	-	176	1 1/2”	80	15.2
280	75x140	**LMS550AFSR*** **	450	500	550	270	31	M16	-	177	1 1/2”	80	15.9
315	80x170	**LMS660AFST*** **	550	600	660	305	42	M20	-	179	1 1/2”	80	20.2

Dimensões

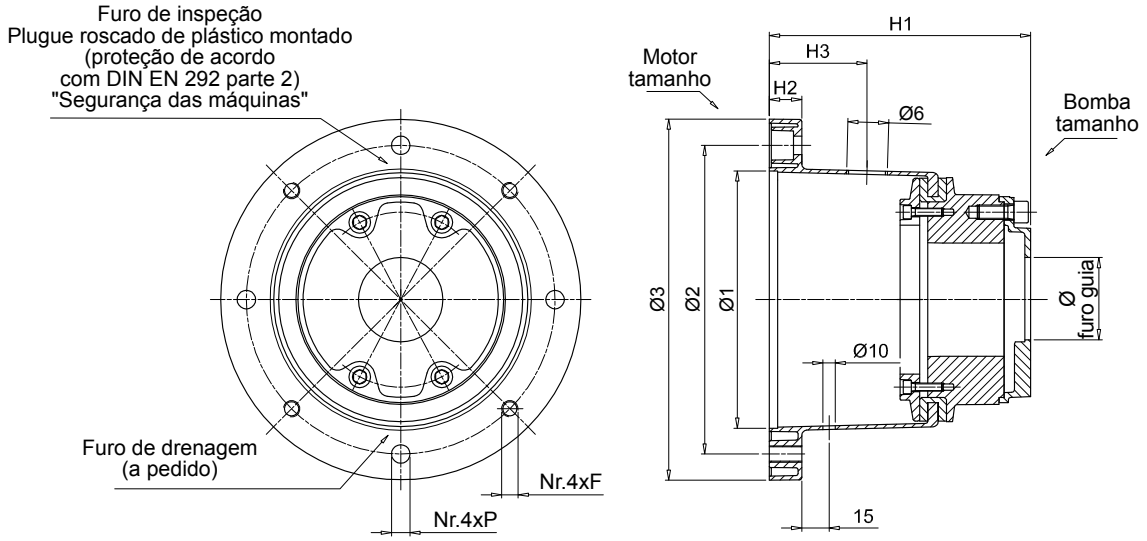

IEC - Motores elétricos Carcaça	Ponta de eixo [Ø x L]	Flange de ligação código	Dimensões [mm] Ø1	Ø2	Ø3	H1	H2	F	P	A pedido H3	Ø6	Ø furo guia mínimo [mm]	Peso [kg]
100 - 112	28x60	**LDS250AFRA*****	180	215	250	158	19	M12	14	75	3/4”	50	3.97
		LDS250AFRB***	180	215	250	165	19	M12	14	75	3/4”	50	4.10
		LDS250AFRE***	180	215	250	173	19	M12	14	75	3/4”	50	4.70
132	38x80	**LDS300AFRB*****	230	265	300	185	23	M12	14	80	3/4”	50	4.75
		LDS300AFRC***	230	265	300	188	23	M12	14	80	3/4”	80	4.85
		LDS300AF5G***	230	265	300	232	23	M12	14	80	3/4”	80	6.70
160 180	42x110 48x110	**LDS350AF5A*****	250	300	350	254	31	M16	18	95	1”	80	8.10
200	55x110	**LDS400AF6A*****	300	350	400	288	31	M16	18	125	1 1/2”	80	10.00

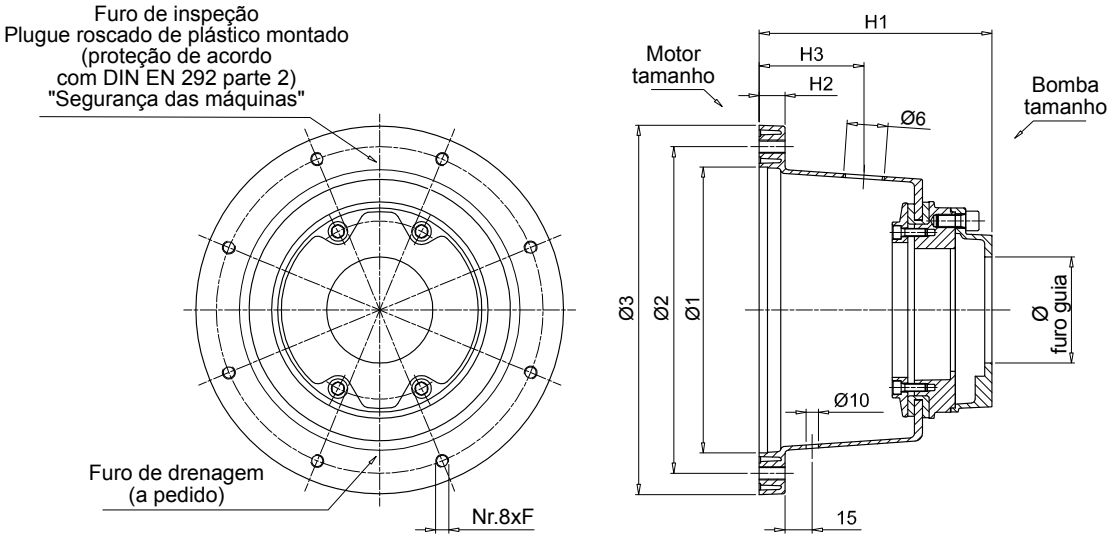

IEC - Motores elétricos Carcaça	Ponta de eixo [Ø x L]	Flange de ligação código	Dimensões Ø1	Ø2	Ø3	H1	H2	F	P	A pedido H3	Ø6	Ø furo guia mínimo [mm]	Peso [kg]
225	60x140	**LDS450AF6A*** **	350	400	450	287	31	M16	-	175	1 1/2”	80	14.10
250 280	65x140 75x140	**LDS550AF6A*** **	450	500	550	300	31	M16	-	176	1 1/2”	80	17.20
315	80x170	**LDS660AF6A*** **	550	600	660	335	42	M20	-	179	1 1/2”	80	23.00

Tabela comparativa

Código MP Filtri	Código KTR	Código OMT	Código Raja
LMS250A* **	PK+D150/190	BS251***	R250***DF
LMS300A* **	PK+D150/190	BS300***	R300***DF
LMS350A* **	PK+D150/D190/D230/260	BS350***	R350***DF
LMS400A* **	PK+/D190/D230/260	BS400***	R400***DF
LMS450A* **	PK+/D190/D230/260D/D330	BS451***	R450***DF
LMS550A* **	PK+/D190/D230/260D/D330	BS551***	R550***DF
LMS660A* **	PK+/D190/D230/260D/D330	BS661***	R660***DF

Nota:
A tabela acima é apenas uma indicação.
Nem todos os flanges de ligação são totalmente intercambiáveis.

MULTICOMPONENTES

Motor elétrico IEC do tamanho 132 até o tamanho 355

Dados técnicos

Flange de ligação com componentes modulares - Motor elétrico IEC do tamanho 132 até o tamanho 355

Materiais
- Módulo base: Liga de alumínio fundido sob pressão
- Flange da bomba Liga de alumínio
- Adaptador intermediário: Liga de alumínio.
- Kit de parafusos: Aço
- Junta: Papel especial - Guarnital

Compatibilidade com fluidos
Flange de ligação com componentes modulares compatíveis para uso com:
- Óleos minerais tipos HH-HL-HM-HR-HV, norma ISO 6743/4
- Emulsões a base e água tipos HFAE-HFAS, norma ISO 6743/4
- Água glicol tipo HFC, norma ISO 6743/4: solicite a versão anodizada

Aplicações especiais
Quaisquer aplicações não abrangidas pelas indicações normais contidos neste catálogo devem ser avaliadas e aprovadas pelo Departamento Técnico e de Vendas da MP Filtri.

Temperatura
De -30 °C a +80 °C

Nota
Para temperaturas fora desse intervalo, entre em contato com o Departamento Técnico e de Vendas da MP FILTRI.

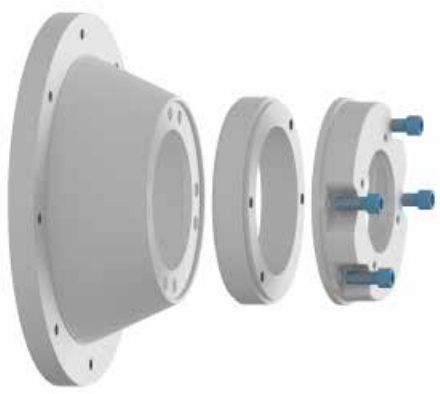

BMC

Flange de ligação tamanho	Flange ISO 3019-2							Motores IEC tamanho
	50 B2-B4	63 B2-B4	80 B2-B4	100 B2-B4	125 B2-B4	160 B2-B4	200 B2-B4	
BMC200	●	●	●	●				**IEC 80 Ø200 - Ø19x40**
BMC200	●	●	●	●				**IEC 90 Ø200 - Ø24x50**
BMC250	●	●	●	●	●			**IEC 100 Ø250 - Ø28x60**
BMC250	●	●	●	●	●			**IEC 112 Ø250 - Ø28x60**
BMC300			●	●	●	●		**IEC 132 Ø300 - Ø38x80**
BMC350			●	●	●	●		**IEC 160 Ø350 - Ø42x110**
BMC350			●	●	●	●	●	**IEC 180 Ø350 - Ø48x110**
BMC400			●	●	●	●	●	**IEC 200 Ø400 - Ø55x110**
BMC450			●	●	●	●	●	**IEC 225 Ø450 - Ø60x140**

Flange de ligação tamanho	Flange SAE J 744										Motores IEC tamanho
	50-2 (A-A)	82-2 (A)	101-2 (B)	127-2 (C)	152-2 (D)	165-2 (E)	101-4 (B)	127-4 (D)	152-4 (D)	165-4 (E)	
BMC200	●	●									**IEC 80 Ø200 - Ø19x40**
BMC200	●	●									**IEC 90 Ø200 - Ø24x50**
BMC250	●	●	●				●				**IEC 100 Ø250 - Ø28x60**
BMC250	●	●	●	●			●				**IEC 112 Ø250 - Ø28x60**
BMC300		●	●	●			●	●			**IEC 132 Ø300 - Ø38x80**
BMC350		●	●	●			●	●			**IEC 160 Ø350 - Ø42x110**
BMC350		●	●	●	●		●	●	●		**IEC 180 Ø350 - Ø48x110**
BMC400		●	●	●	●	●	●	●	●	●	**IEC 200 Ø400 - Ø55x110**
BMC450			●	●	●	●		●	●	●	**IEC 225 Ø450 - Ø60x140**

BMT

Flange de ligação tamanho	Flange ISO 3019-2							Motores IEC tamanho
	50 B2-B4	63 B2-B4	80 B2-B4	100 B2-B4	125 B2-B4	160 B2-B4	200 B2-B4	
BMT300			●	●	●	●		**IEC 132 Ø300 - Ø38x80**
BMT350			●	●	●	●		**IEC 160 Ø350 - Ø42x110**
BMT350			●	●	●	●	●	**IEC 180 Ø350 - Ø48x110**
BMT400			●	●	●	●	●	**IEC 200 Ø400 - Ø55x110**
BMT450			●	●	●	●	●	**IEC 225 Ø450 - Ø60x140**
BMT550					●	●	●	**IEC 250 Ø550 - Ø65x140**
BMT550					●	●	●	**IEC 280 Ø550 - Ø75x140**
BMT660					●	●	●	**IEC 315 Ø660 - Ø80x170**
BAD800					●	●	●	**IEC 355 Ø800 - Ø95x210**

Flange de ligação tamanho	Flange SAE J 744										Motores IEC tamanho
	50-2 (A-A)	82-2 (A)	101-2 (B)	127-2 (C)	152-2 (D)	165-2 (E)	101-4 (B)	127-4 (D)	152-4 (D)	165-4 (E)	
BMT300		●	●	●			●	●			**IEC 132 Ø300 - Ø38x80**
BMT350		●	●	●			●	●			**IEC 160 Ø350 - Ø42x110**
BMT350		●	●	●	●		●	●	●		**IEC 180 Ø350 - Ø48x110**
BMT400		●	●	●	●	●	●	●	●	●	**IEC 200 Ø400 - Ø55x110**
BMT450			●	●	●	●		●	●	●	**IEC 225 Ø450 - Ø60x140**
BMT550				●	●	●		●	●	●	**IEC 250 Ø550 - Ø65x140**
BMT550				●	●	●		●	●	●	**IEC 280 Ø550 - Ø75x140**
BMT660				●	●	●		●	●	●	**IEC 315 Ø660 - Ø80x170**
BAD800				●	●	●		●	●	●	**IEC 355 Ø800 - Ø95x210**

MULTICOMPONENTES

Designação e código para pedido

BMC

1 Série e tamanho da base do motor

BMC200A1001	BMC300A1551	BMC400A2016
BMC200A1251	BMC300A1555	BMC450A2507
BMC250A1141	BMC300A1705	
BMC250A1361	BMC350A1945	
	BMC350A1946	

BMT300A0805	BMT550A21567
BMT350A1105	BMT660A25067
BMT400A1106	BAD800A2707
BMT450A1406	

Opções

DI	Furo de drenagem + furo de inspeção
AN	Acabamento anodizado preto
SA	Aberturas na interface do motor
Pxx	Especificação do cliente

Exemplo de configuração: BMC200A1001 | DI

2 Série e tamanho do adaptador intermediário

AD60465
AD50385
AD60466
AD50386
AD50467
AD60467

Opções

AN	Acabamento anodizado preto
Pxx	Especificação do cliente

Exemplo de configuração: AD60465 | AN

3 Série e tamanho da flange da bomba

FR1023	FP5026	FP6032	FP7052
FR1025	FP5032	FP6045	FP7066
FR1033	FP5035	FP6058	FP7069
FR1035	FP5045	FP6070	FP7086
FR1040	FP5056	FP6082	FP70111
FR1079	FP5063	FP6086	
	FP5091	FP60101	
		FP60110	

Códigos de interface da bomba

070	Ver página 56

Opções

FR	Furos deslocados girados 45° em relação à posição padrão
DP	Conjunto duplo de furações
AN	Acabamento anodizado preto
Pxx	Especificação do cliente

Exemplo de configuração: FP5026 | 070 | AN

Opções

Série e tamanho do código do kit de montagem

KVG1	Ver página 107
KVG5	
KVG6	
KVG7	

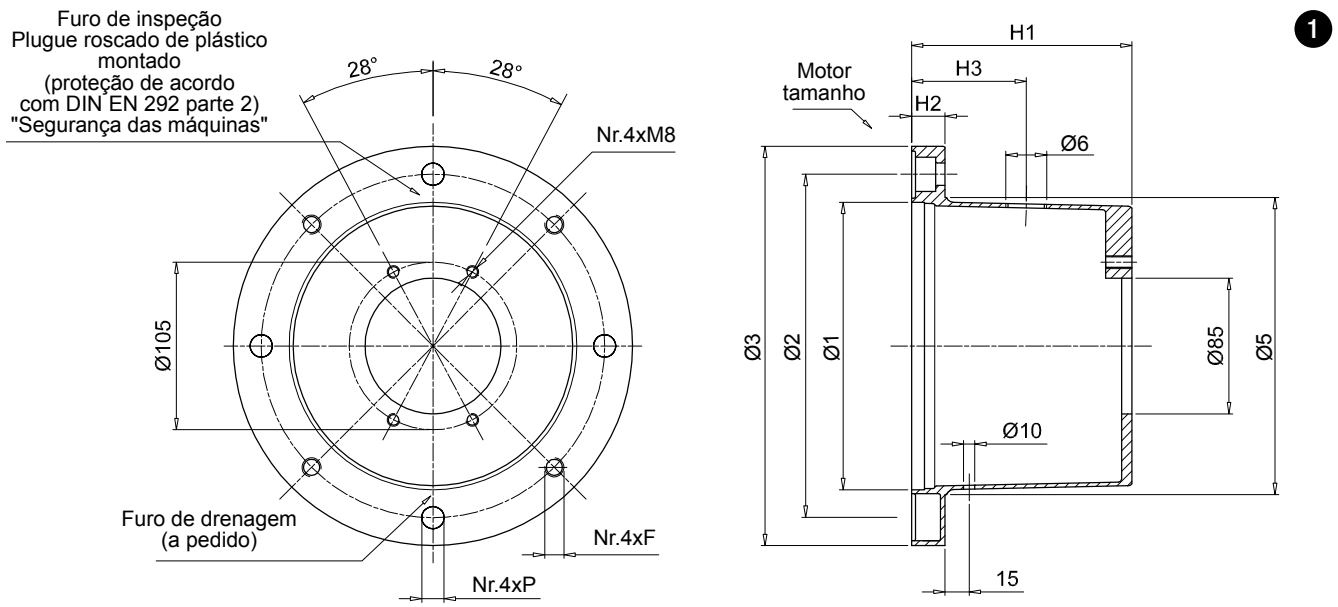

IEC - Motores elétricos Carcaça	Ponta de eixo [Ø x L]	Base do motor código	Dimensões [mm] Ø1	Ø2	Ø3	Ø5	H1	H2	F	P	A pedido H3	Ø6	Peso [kg]
80	19x40	**BMC200A1001**	130	165	200	135	100	18	M10	11	60	3/4”	0.75
90	24x50	**BMC200A1251**	130	165	200	135	125	18	M10	11	75	3/4”	0.95
100-112	28x60	**BMC250A1141**	180	215	250	186	114	19	M12	14	80	3/4”	1.60
		BMC250A1361	180	215	250	186	138	19	M12	14	100	3/4”	1.60
132	38x80	**BMC300A1551**	230	265	300	235	155	23	M12	14	95	3/4”	3.30

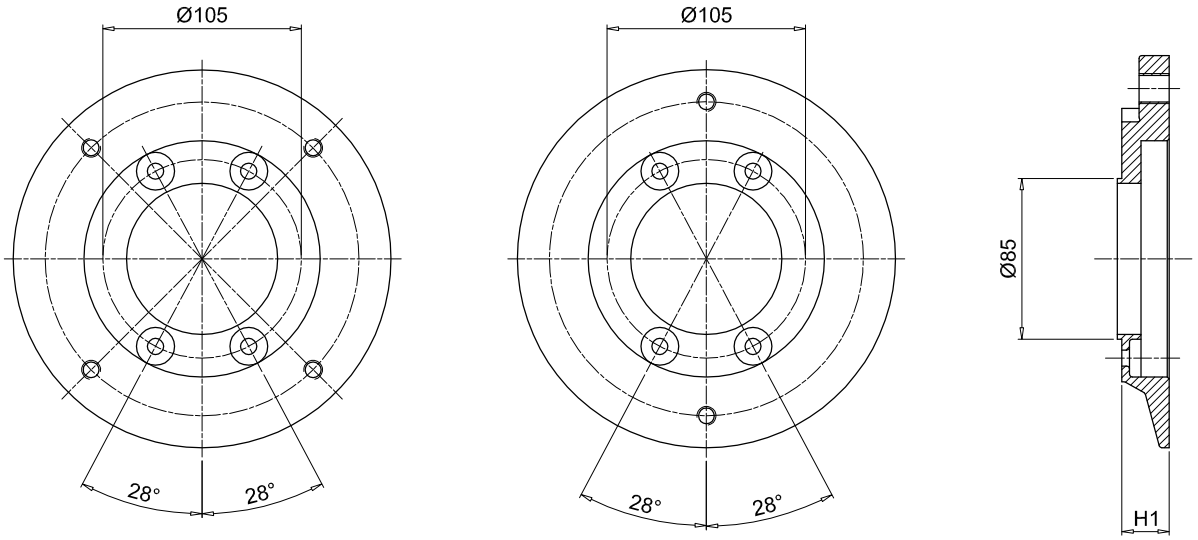

Versão 4 parafusos

Versão 2 parafusos

3

Flange da bomba código	H1	Montagem kit	Interface de bomba disponível 2 Parafusos	4 Parafusos	Peso [kg]
FR1023***	23	KVG1 Ver página 107	D042 - S061 - S063 -S083 - S023 - S070 -S071 - S082 - S075	S024 - S025 - S125 - S154	0.25
FR1025***	25		S080 - S082	S021 - S026 - S068 -S069	0.30
FR1033***	33		S023 - S070 - S071 - S072 -S074 S080 -S082	S021 - S026 - S027	0.80
FR1035***	35		S060 - S063 -S065	-	0.90
FR1040***	40		-	S098 - S227	1.10
FR1079***	79		-	S031	1.30

O código da flange da bomba deve estar completo com a interface da bomba disponível
Exemplo: **FR1023S024**

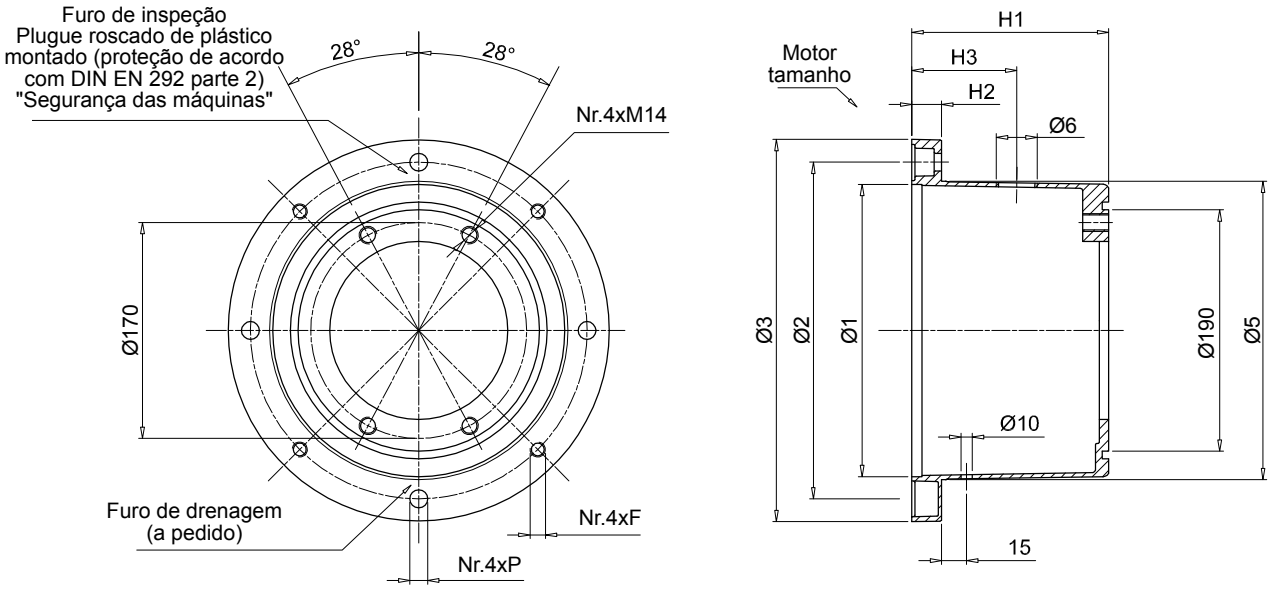

1

IEC - Motores elétricos Carcaça	Ponta de eixo [Ø x L]	Base do motor código	Dimensões [mm] Ø1	Ø2	Ø3	Ø5	H1	H2	F	P	A pedido H3	Ø6	Peso [kg]
132	38x80	**BMC300A1555**	230	265	300	235	155	23	M12	14	95	3/4"	3.3
		BMC300A1705	230	265	300	235	170	23	M12	14	110	3/4"	3.6
160	42x110	**BMC350A1785**	250	300	350	254	178	31	M16	18	100	1"	4.4
180	48x110	**BMC350A1945**	250	300	350	254	194	31	M16	18	115	1"	4.9

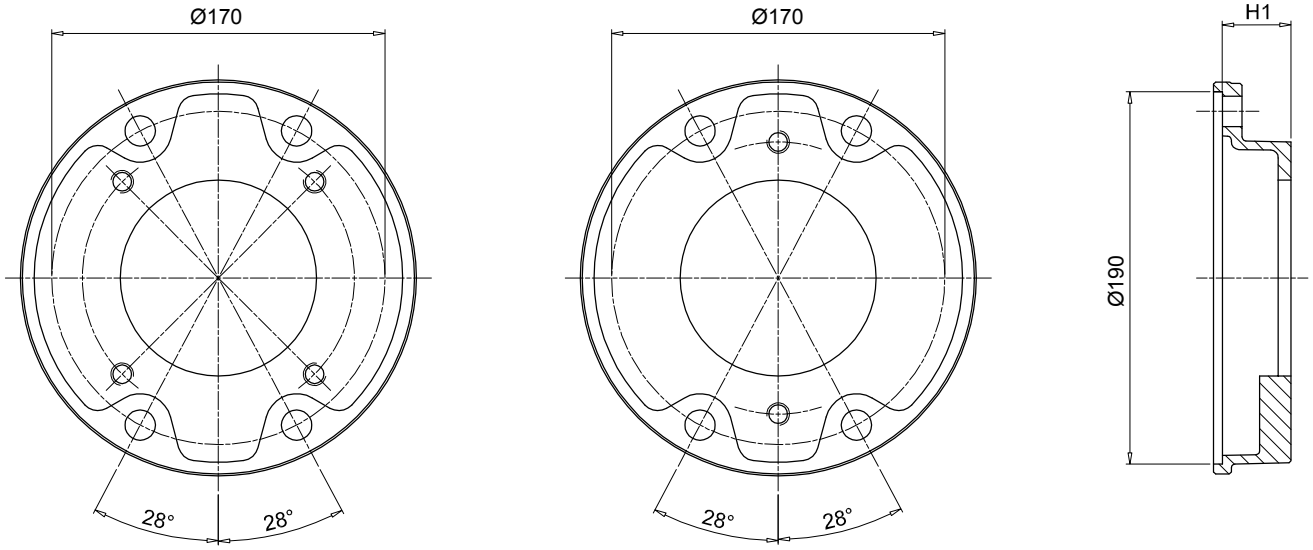

3

Flange da bomba código	H1	Montagem kit	Interface de bomba disponível 2 Parafusos	4 Parafusos	Peso [kg]
FP5026***	26	KVG5 Ver página 107	S023 - D042 - S063 - S070 - S072 S075	S024 - S024 -S033 - S125 - S154	1.0
FP5032***	32		-	S024 - S031 - S096 - S125	1.1
FP5035***	35		S023 - D042 - S063 - S070 - S072 - S075 - S060 - S072 - S074 - S075 - S106	S021 - S024 - S025 - S026 - S031 - S059 - S068 - S083 - S097 - S125 - S141	0.9
FP5045***	45		S060 - S070 - S071 - S072 - S074 - S075 - S106	S021 - S024 - S025 - S026 - S068 - S125 -S141	0.9
FP5056***	56		S072	S021 - S026	1.6
FP5063***	63		S070 - S079 - S138	S021 - S025 - S068 -S141	1.7
FP5091***	91		-	S025 - S031 - S033 - S113 - S267	2.2

O código da flange da bomba deve estar completo com a interface da bomba disponível
Exemplo: **FP5026S023**

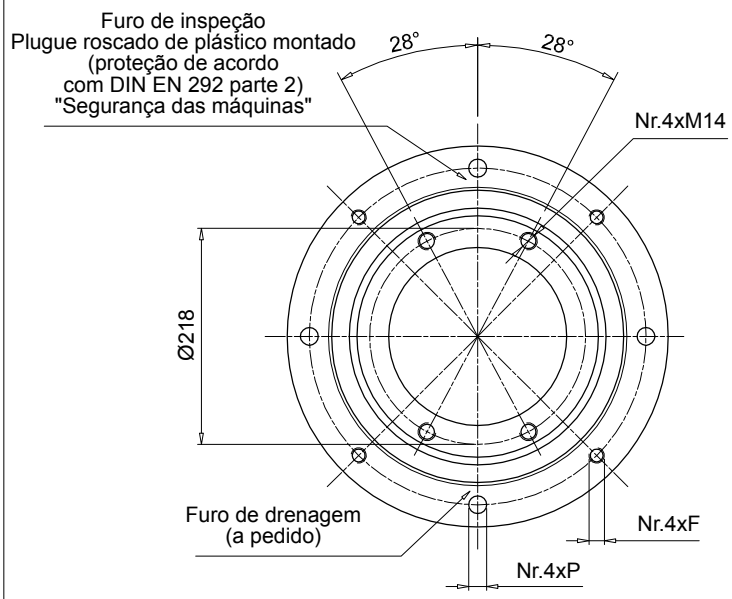

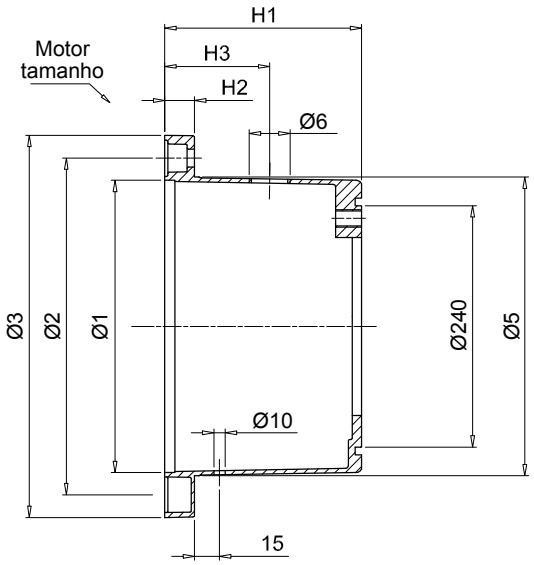

IEC - Motores elétricos Carcaça	Ponta de eixo [Ø x L]	Base do motor código	Dimensões [mm] Ø1	Ø2	Ø3	Ø5	H1	H2	F	P	A pedido H3	Ø6	Peso [kg]
160	42x110	**BMC350A1786**	250	300	350	254	178	31	M16	18	100	1”	4.4
180	48x110	**BMC350A1946**	250	300	350	254	194	31	M16	18	115	1”	1.9
200	55x110	**BMC400A2016**	300	350	400	305	201	31	M16	18	125	1 1/2”	6.9

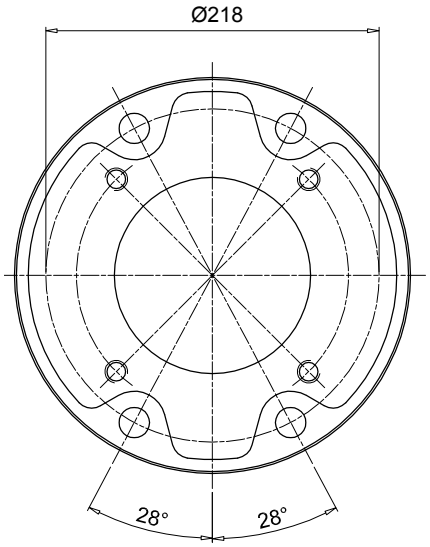

Versão 4 parafusos

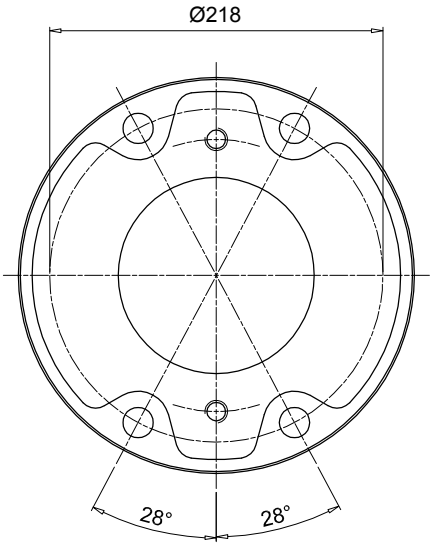

Versão 2 parafusos

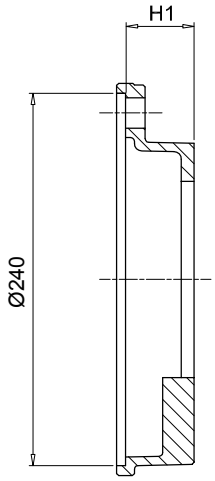

3

Flange da bomba código	H1	Montagem kit	Interface de bomba disponível 2 Parafusos	4 Parafusos	Peso [kg]
FP6032***	32	KVG6 Ver página 107	S081 - S082	S021 - S035	1.8
FP6045***	45		S070 - S075 - S080 - S081 - S082	S021 -S025 - S026 -S027 - S069 - S077 -S125 - S198 - S207 - S215 - S253	2.1
FP6058***	58		S079 - S080 - S081 - S082	S025 - S026 -S027 - S038 - S077 - S078 - S207 - S215 - S237	2.4
FP6070***	70		S080	-	3.0
FP6082***	82		S080 - S081	S038 - S141 - 198 - 215	3.3
FP6086***	86		S090 - S092 - S166 - S091	S021 - S026 - S027 - S077 - S078 - S114 - S132 - 198 - S200	3.4
FP6101***	101		-	S027 - S035 - S113 -S132 - S148 - S176 - S228	4.2
FP6110***	110		S080	S111	5.5

O código da flange da bomba deve estar completo com a interface da bomba disponível
Exemplo: **FP6032S021**

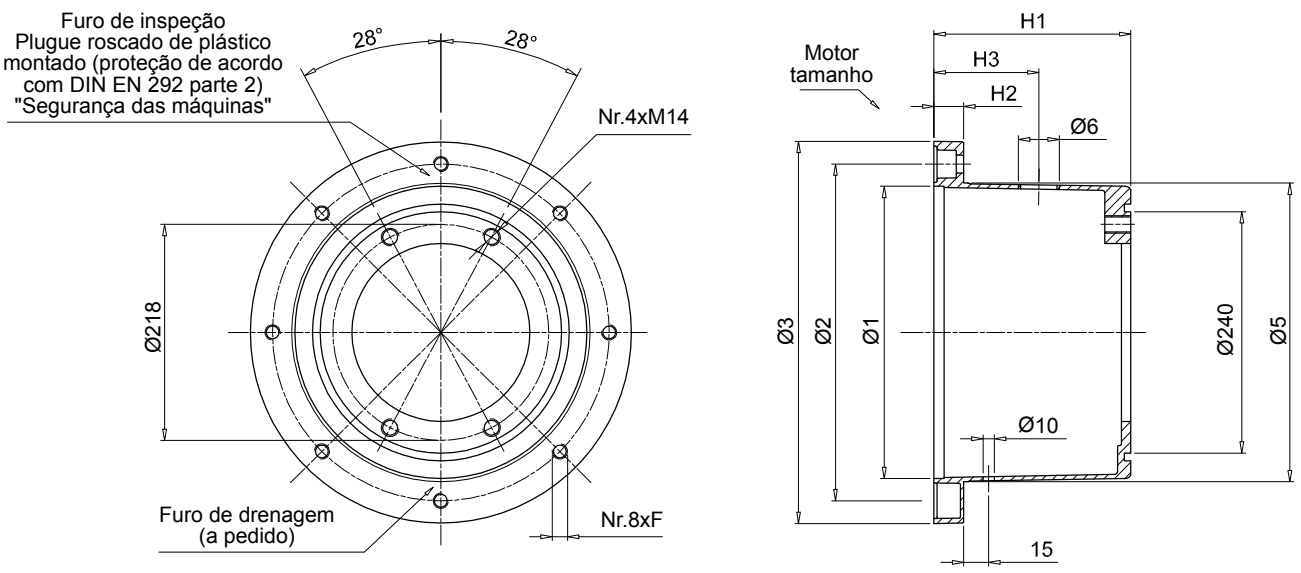

1

IEC - Motores elétricos Carcaça	Ponta de eixo [Ø x L]	Base do motor código	Dimensões [mm] Ø1	Ø2	Ø3	Ø5	H1	H2	F	P	A pedido H3	Ø6	Peso [kg]
225	60x140	**BMC450A2506**	350	400	450	350	250	31	M16	-	175	1 1/2"	6.9

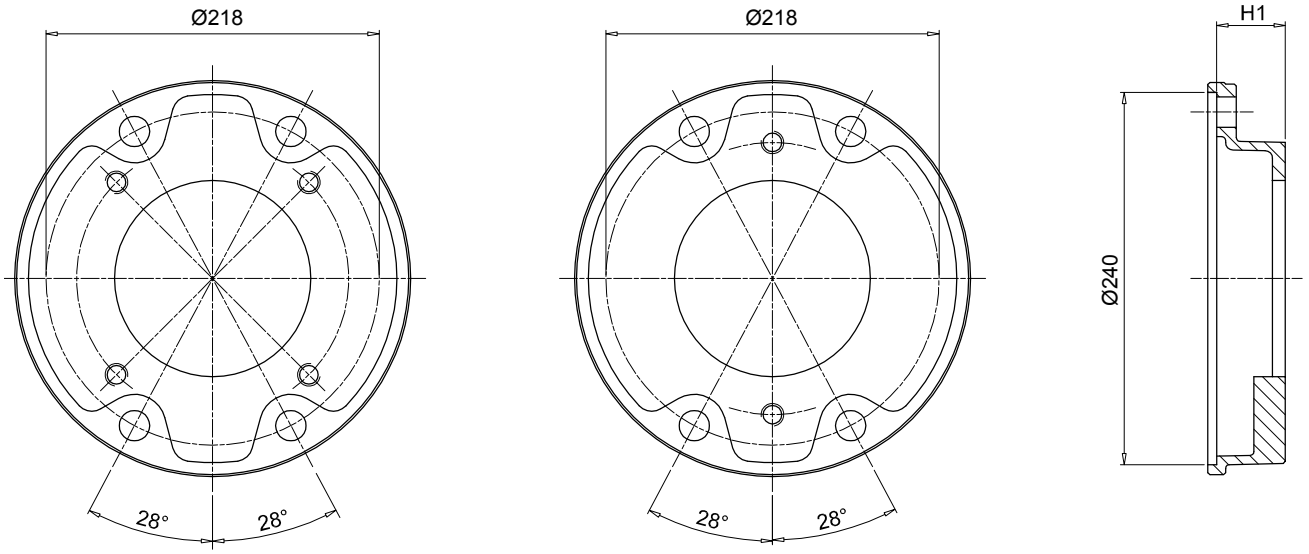

3

Flange da bomba código	H1	Montagem kit	Interface de bomba disponível 2 Parafusos	4 Parafusos	Peso [kg]
FP6032***	32	KVG6 Ver página 107	S081 - S082	S021 - S035	1.8
FP6045***	45		S070 - S075 - S080 - S081 - S082	S021 -S025 - S026 -S027 - S069 - S077 -S125 - S198 - S207 - S215 - S253	2.1
FP6058***	58		S079 - S080 - S081 - S082	S025 - S026 -S027 - S038 - S077 - S078 - S207 - S215 - S237	2.4
FP6070***	70		S080	-	3.0
FP6082***	82		S080 - S081	S038 - S141 - 198 - 215	3.3
FP6086***	86		S090 - S092 - S166 - S091	S021 - S026 - S027 - S077 - S078 - S114 - S132 - 198 - S200	3.4
FP6101***	101		-	S027 - S035 - S113 -S132 - S148 - S176 - S228	4.2
FP6110***	110		S080	S111	5.5

O código da flange da bomba deve estar completo com a interface da bomba disponível
Exemplo: **FP6032S021**

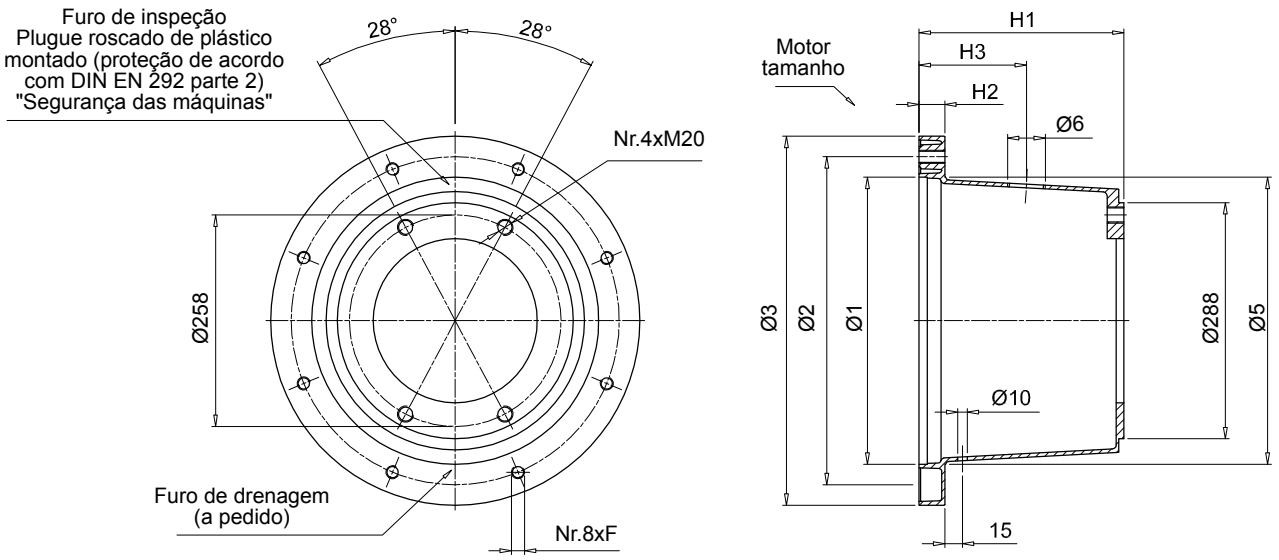

IEC - Motores elétricos Carcaça	Ponta de eixo [Ø x L]	Base do motor código	Dimensões [mm] Ø1	Ø2	Ø3	Ø5	H1	H2	F	P	A pedido H3	Ø6	Peso [kg]
225	60x140	**BMC450A2507**	350	400	450	350	250	31	M16	-	175	1 1/2"	6.9

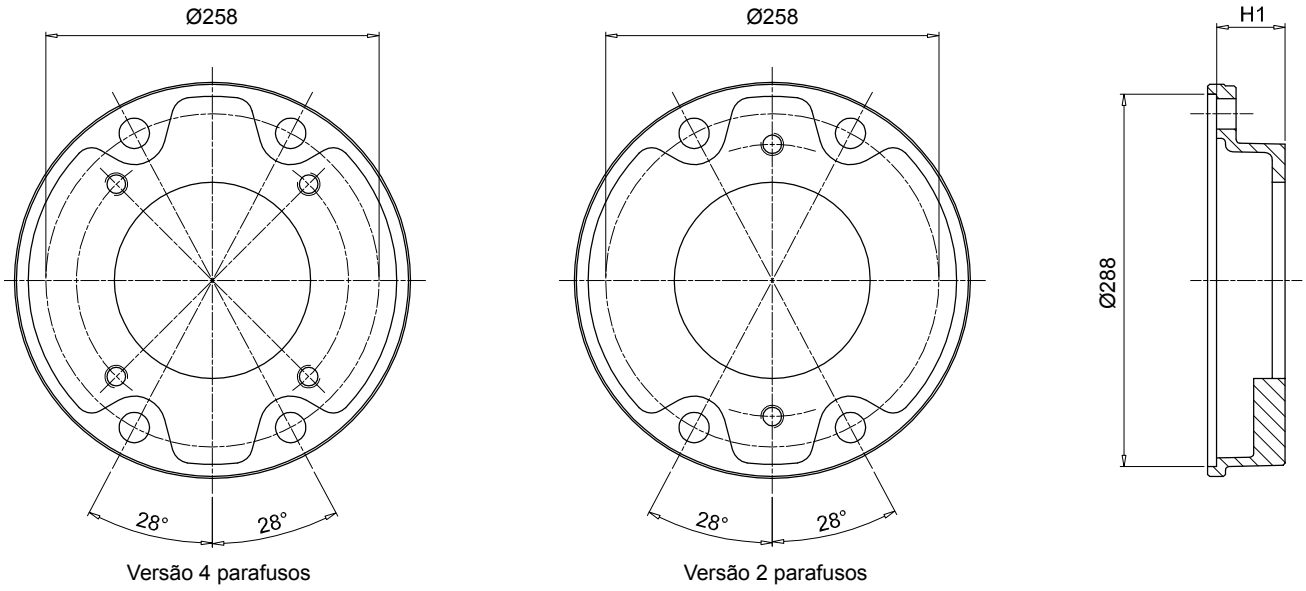

3

Flange da bomba código	H1	Montagem kit	Interface de bomba disponível 2 Parafusos	4 Parafusos	Peso [kg]
FP7052***	52	KVG7 Ver página 107	-	S028 - S108 - S112 - S133 - S192	4.4
FP7066***	66		S090 - S092 - S166	-	4.8
FP7069***	69		-	S108 - S143 - S148 - S192 - S201 - S204 - S281 -S282	4.9
FP7086***	86		S091 - S092 - S117 - S166	S022 - S027 - S028 - S108 - S112 - S184 - S192 - S201 - S228 - S300	5.2
FP7111***	111		S091 - S092 - S117 - S145	S028 - S108 - S112 - S133 - S184	6.3

O código da flange da bomba deve estar completo com a interface da bomba disponível
Exemplo: **FP7052S028**

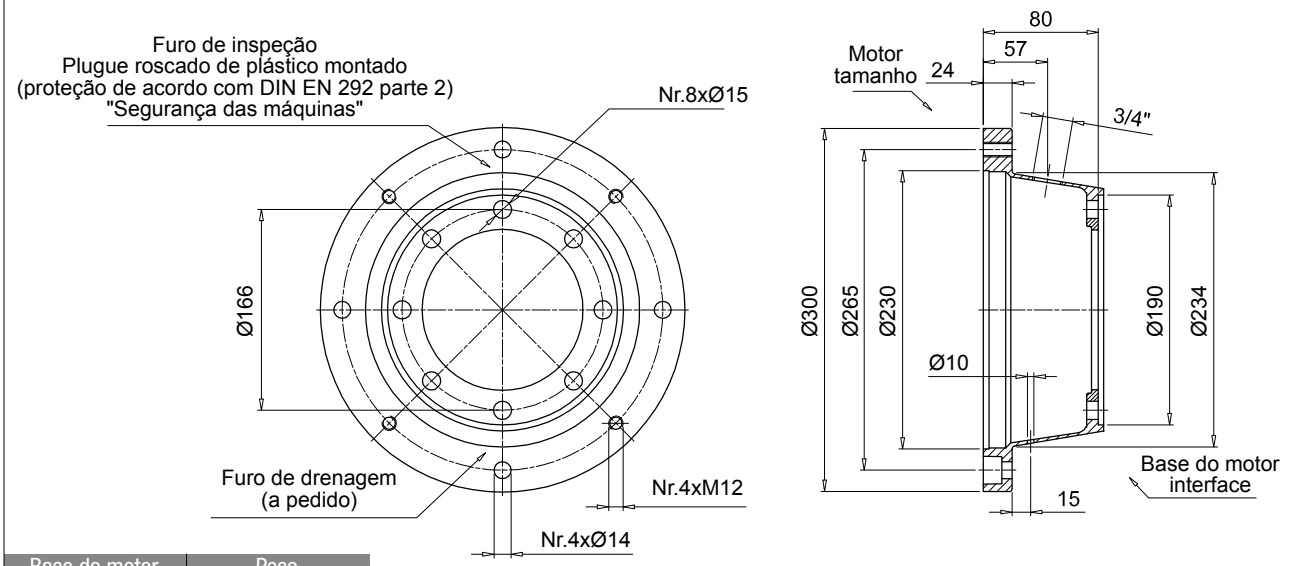

Base do motor código	Peso [kg]
BMT300A0805	1.95

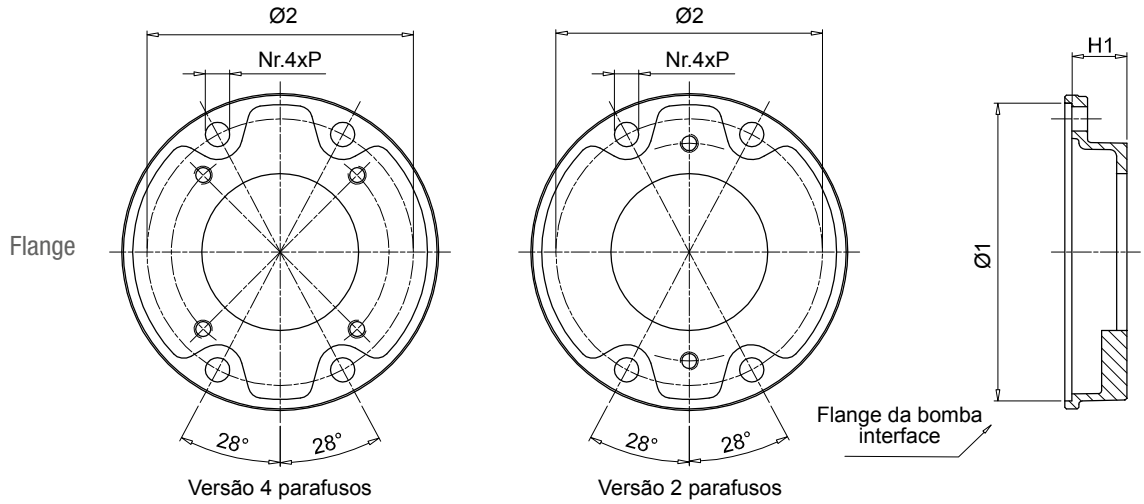

Flange da bomba código	H1	Ø1	Ø2	P	Montagem kit	Interface de bomba disponível 2 Parafusos	Interface de bomba disponível 4 Parafusos	Peso [kg]
FP5026***	26	190	170	15	KVG5 Ver página 107	S023 - D042 - S063 - S070 - S072 S075	S024 - S024 -S033 - S125 - S154	1
FP5032***	32					-	S024 - S031 - S096 - S125	1.1
FP5035***	35					S023 - D042 - S063 - S070 - S072 - S075 - S060 - S072 - S074 - S075 - S106	S021 - S024 - S025 - S026 - S031 - S059 - S068 - S083 - S097 - S125 - S141	0.9
FP5045***	45					S060 - S070 - S071 - S072 - S074 - S075 - S106	S021 - S024 - S025 - S026 - S068 - S125 -S141	0.9
FP5056***	56					S072	S021 - S026	1.6
FP5063***	63					S070 - S079 - S138	S021 - S025 - S068 -S141	1.7
FP5091***	91					-	S025 - S031 - S033 - S113 - S267	2.2
FP6032***	32	240	218	17	KVG6 Ver página 107	S081 - S082	S021 - S035	1.8
FP6045***	45					S070 - S075 - S080 - S081 - S082	S021 -S025 - S026 -S027 - S069 - S077 -S125 - S198 - S207 - S215 - S253	2.1
FP6058***	58					S079 - S080 - S081 - S082	S025 - S026 -S027 - S038 - S077 - S078 - S207 - S215 - S237	2.4
FP6070***	70					S080	-	3.0
FP6082***	82					S080 - S081	S038 - S141 - 198 - 215	3.3
FP6086***	86					S090 - S092 - S166 - S091	S021 - S026 - S027 - S077 - S078 - S114 - S132 - 198 - S200	3.4
FP6101***	101					-	S027 - S035 - S113 -S132 - S148 - S176 - S228	4.2
FP6110***	110					S080	S111	5.5
FP7052***	52	288	258	22	KVG7 Ver página 107	-	S028 - S108 - S112 - S133 - S192	4.4
FP7066***	66					S090 - S092 - S166	-	4.8
FP7069***	69					-	S108 - S143 - S148 - S192 - S201 - S204 - S281 -S282	4.9
FP7086***	86					S091 - S092 - S117 - S166	S022 - S027 - S028 - S108 - S112 - S184 - S192 - S201 - S228 - S300	5.2
FP7111***	111					S091 - S092 - S117 - S145	S028 - S108 - S112 - S133 - S184	6.3

O código da flange da bomba deve estar completo com a interface da bomba disponível
Exemplo: **FP6032S021**

2

Interface do flange

Interface da base do motor

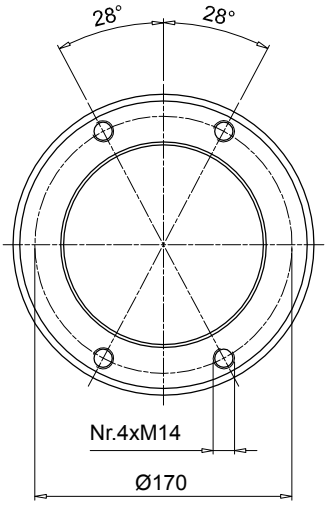

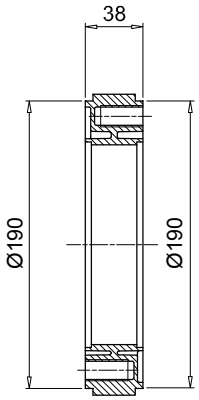

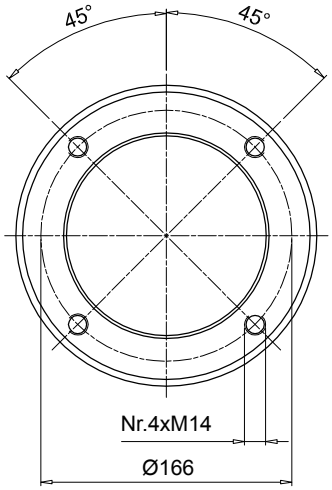

Código	Peso [kg]
AD50385	1.00

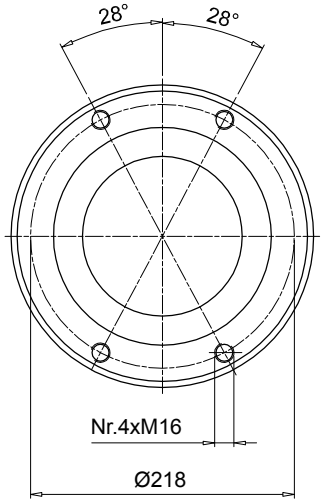

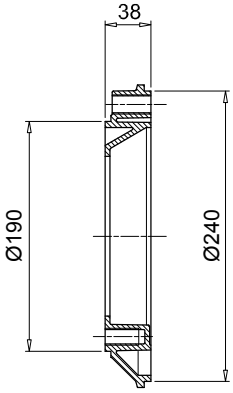

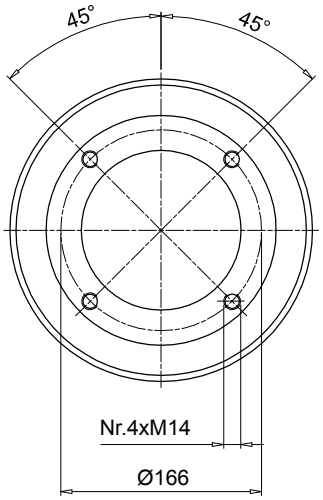

Código	Peso [kg]
AD50386	1.25

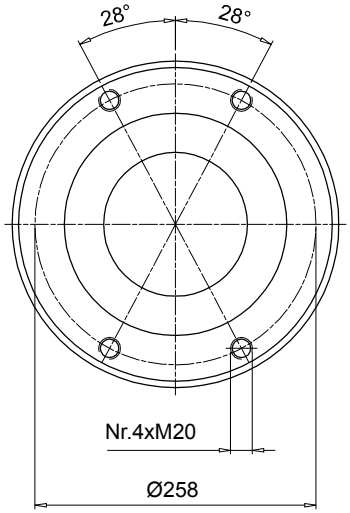

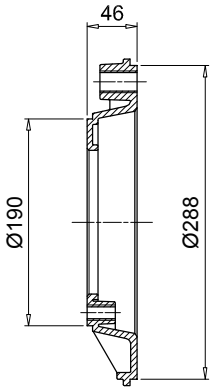

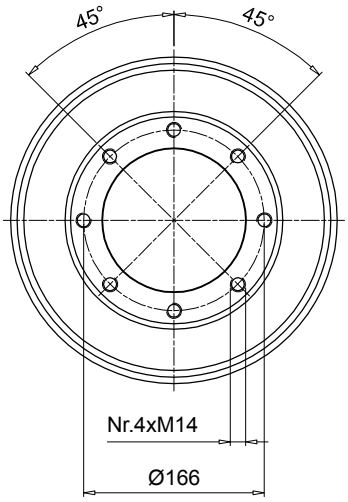

Código	Peso [kg]
AD50467	1.90

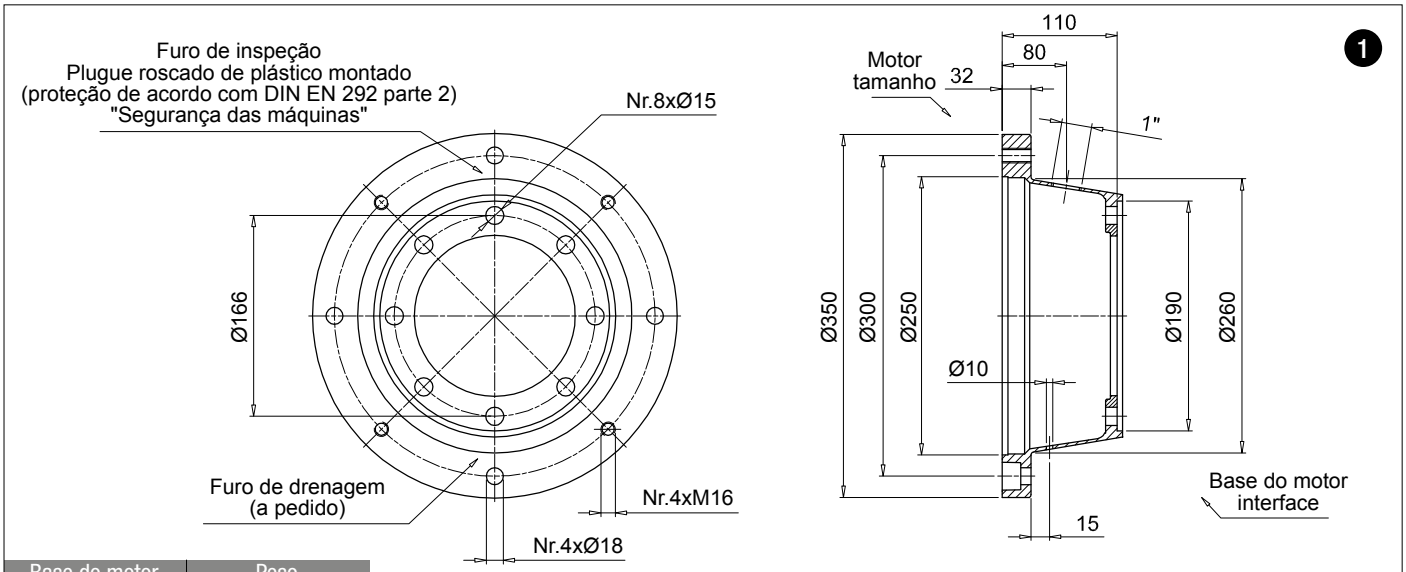

Base do motor código	Peso [kg]
BMT350A1105	3.10

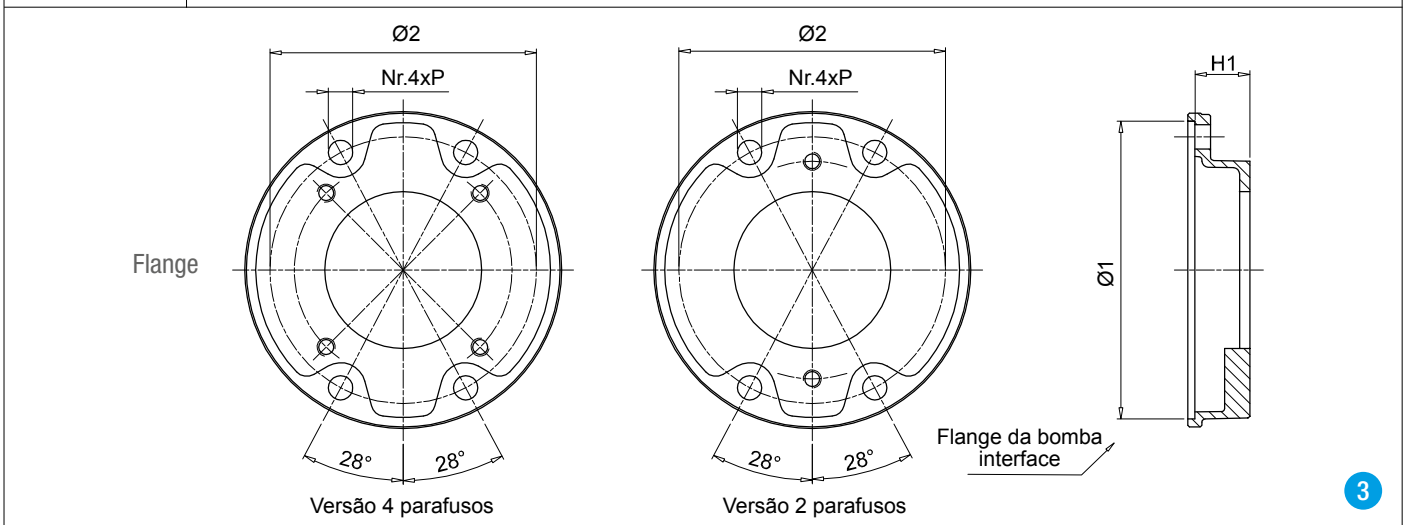

Flange da bomba código	H1	Ø1	Ø2	P	Montagem kit	Interface de bomba disponível 2 Parafusos	4 Parafusos	Peso [kg]
FP5026***	26	190	170	15	KVG5 Ver página 107	S023 - D042 - S063 - S070 - S072 S075	S024 - S024 -S033 - S125 - S154	1
FP5032***	32					-	S024 - S031 - S096 - S125	1.1
FP5035***	35					S023 - D042 - S063 - S070 - S072 - S075 - S060 - S072 - S074 - S075 - S106	S021 - S024 - S025 - S026 - S031 - S059 - S068 - S083 - S097 - S125 - S141	0.9
FP5045***	45					S060 - S070 - S071 - S072 - S074 - S075 - S106	S021 - S024 - S025 - S026 - S068 - S125 -S141	0.9
FP5056***	56					S072	S021 - S026	1.6
FP5063***	63					S070 - S079 - S138	S021 - S025 - S068 -S141	1.7
FP5091***	91					-	S025 - S031 - S033 - S113 - S267	2.2
FP6032***	32	240	218	17	KVG6 Ver página 107	S081 - S082	S021 - S035	1.8
FP6045***	45					S070 - S075 - S080 - S081 - S082	S021 -S025 - S026 -S027 - S069 - S077 -S125 - S198 - S207 - S215 - S253	2.1
FP6058***	58					S079 - S080 - S081 - S082	S025 - S026 -S027 - S038 - S077 - S078 - S207 - S215 - S237	2.4
FP6070***	70					S080	-	3.0
FP6082***	82					S080 - S081	S038 - S141 - 198 - 215	3.3
FP6086***	86					S090 - S092 - S166 - S091	S021 - S026 - S027 - S077 - S078 - S114 - S132 - 198 - S200	3.4
FP6101***	101					-	S027 - S035 - S113 -S132 - S148 - S176 - S228	4.2
FP6110***	110					S080	S111	5.5
FP7052***	52	288	258	22	KVG7 Ver página 107	-	S028 - S108 - S112 - S133 - S192	4.4
FP7066***	66					S090 - S092 - S166	-	4.8
FP7069***	69					-	S108 - S143 - S148 - S192 - S201 - S204 - S281 -S282	4.9
FP7086***	86					S091 - S092 - S117 - S166	S022 - S027 - S028 - S108 - S112 - S184 - S192 - S201 - S228 - S300	5.2
FP7111***	111					S091 - S092 - S117 - S145	S028 - S108 - S112 - S133 - S184	6.3

O código da flange da bomba deve estar completo com a interface da bomba disponível
Exemplo: **FP6032S021**

2

Interface do flange

Interface da base do motor

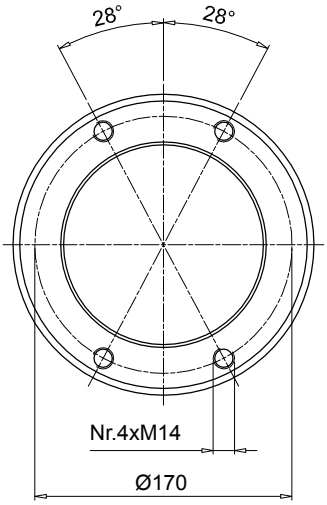

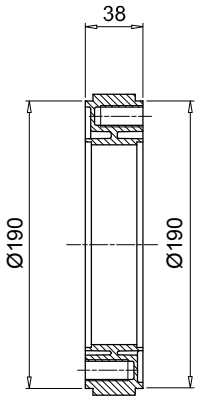

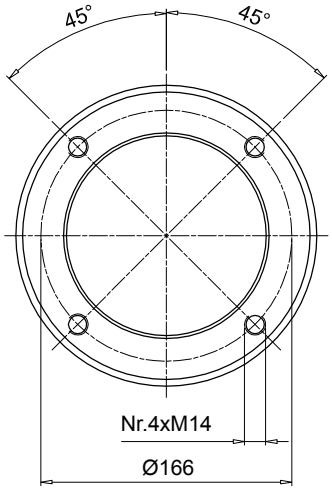

Código	Peso [kg]
AD50385	1.00

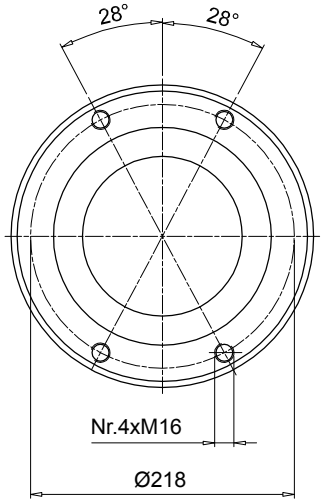

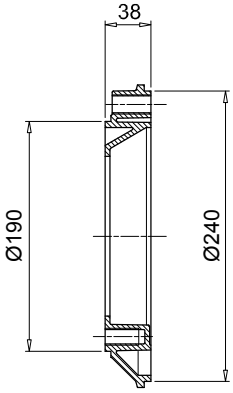

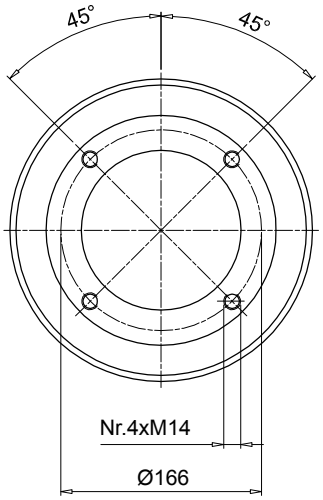

Código	Peso [kg]
AD50386	1.25

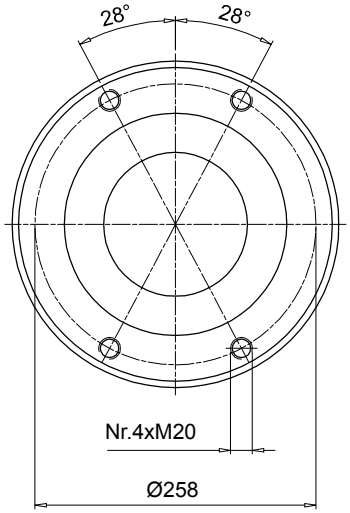

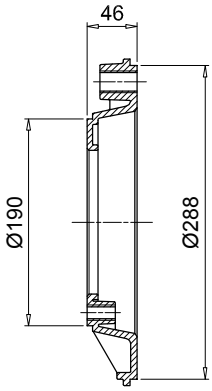

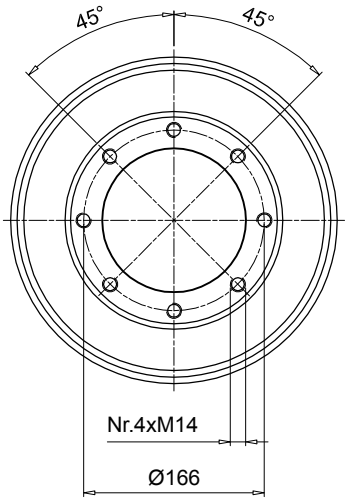

Código	Peso [kg]
AD50467	1.90

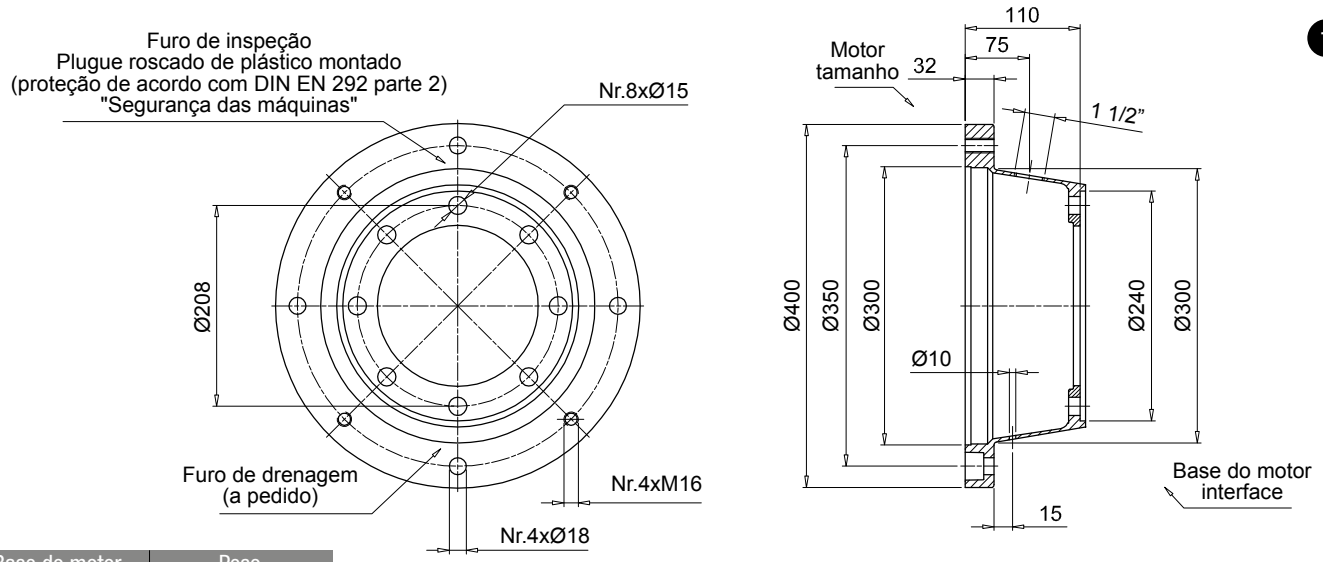

Base do motor código	Peso [kg]
BMT400A1106	4.90

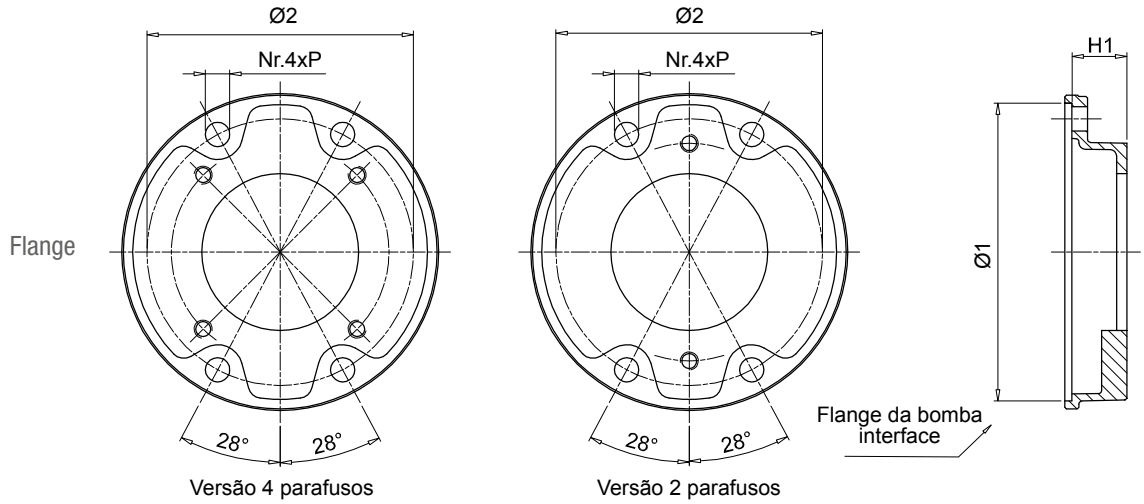

Flange da bomba código	H1	Ø1	Ø2	P	Montagem kit	Interface de bomba disponível 2 Parafusos	4 Parafusos	Peso [kg]
FP5026***	26	190	170	15	KVG5 Ver página 107	S023 - D042 - S063 - S070 - S072 S075	S024 - S024 -S033 - S125 - S154	1
FP5032***	32					-	S024 - S031 - S096 - S125	1.1
FP5035***	35					S023 - D042 - S063 - S070 - S072 - S075 - S060 - S072 - S074 - S075 - S106	S021 - S024 - S025 - S026 - S031 - S059 - S068 - S083 - S097 - S125 - S141	0.9
FP5045***	45					S060 - S070 - S071 - S072 - S074 - S075 - S106	S021 - S024 - S025 - S026 - S068 - S125 -S141	0.9
FP5056***	56					S072	S021 - S026	1.6
FP5063***	63					S070 - S079 - S138	S021 - S025 - S068 -S141	1.7
FP5091***	91					-	S025 - S031 - S033 - S113 - S267	2.2
FP6032***	32	240	218	17	KVG6 Ver página 107	S081 - S082	S021 - S035	1.8
FP6045***	45					S070 - S075 - S080 - S081 - S082	S021 -S025 - S026 -S027 - S069 - S077 -S125 - S198 - S207 - S215 - S253	2.1
FP6058***	58					S079 - S080 - S081 - S082	S025 - S026 -S027 - S038 - S077 - S078 - S207 - S215 - S237	2.4
FP6070***	70					S080	-	3.0
FP6082***	82					S080 - S081	S038 - S141 - 198 - 215	3.3
FP6086***	86					S090 - S092 - S166 - S091	S021 - S026 - S027 - S077 - S078 - S114 - S132 - 198 - S200	3.4
FP6101***	101					-	S027 - S035 - S113 -S132 - S148 - S176 - S228	4.2
FP6110***	110					S080	S111	5.5
FP7052***	52	288	258	22	KVG7 Ver página 107	-	S028 - S108 - S112 - S133 - S192	4.4
FP7066***	66					S090 - S092 - S166	-	4.8
FP7069***	69					-	S108 - S143 - S148 - S192 - S201 - S204 - S281 -S282	4.9
FP7086***	86					S091 - S092 - S117 - S166	S022 - S027 - S028 - S108 - S112 - S184 - S192 - S201 - S228 - S300	5.2
FP7111***	111					S091 - S092 - S117 - S145	S028 - S108 - S112 - S133 - S184	6.3

O código da flange da bomba deve estar completo com a interface da bomba disponível
Exemplo: **FP6032S021**

2

Interface do flange

Interface da base do motor

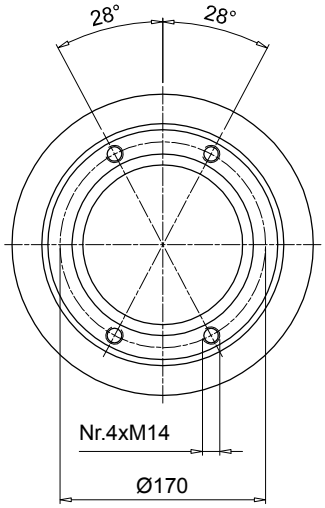

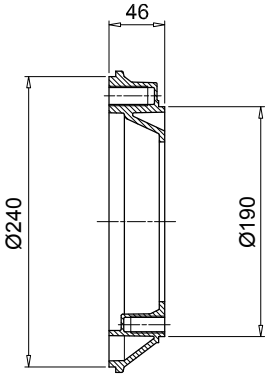

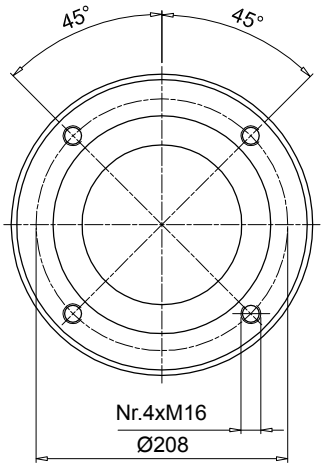

Código	Peso [kg]
AD60465	1.30

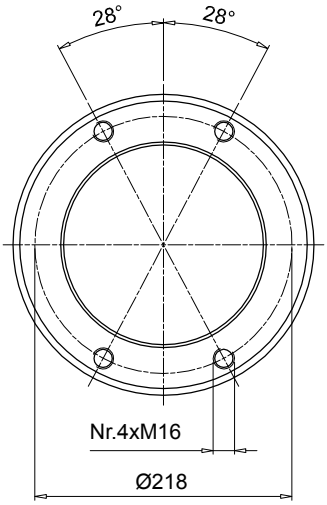

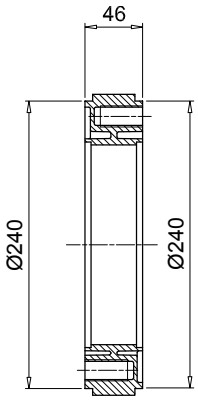

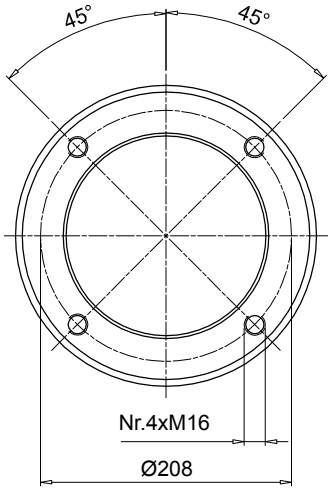

Código	Peso [kg]
AD60466	1.60

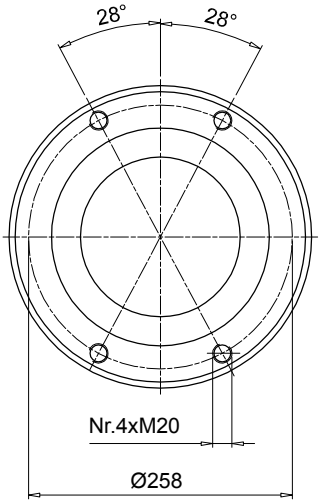

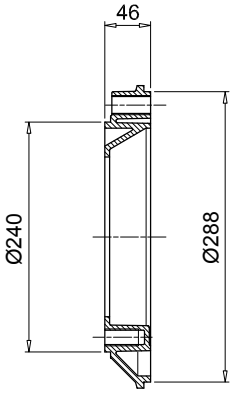

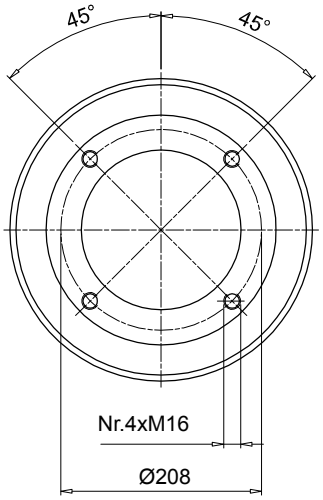

Código	Peso [kg]
AD60467	2.50

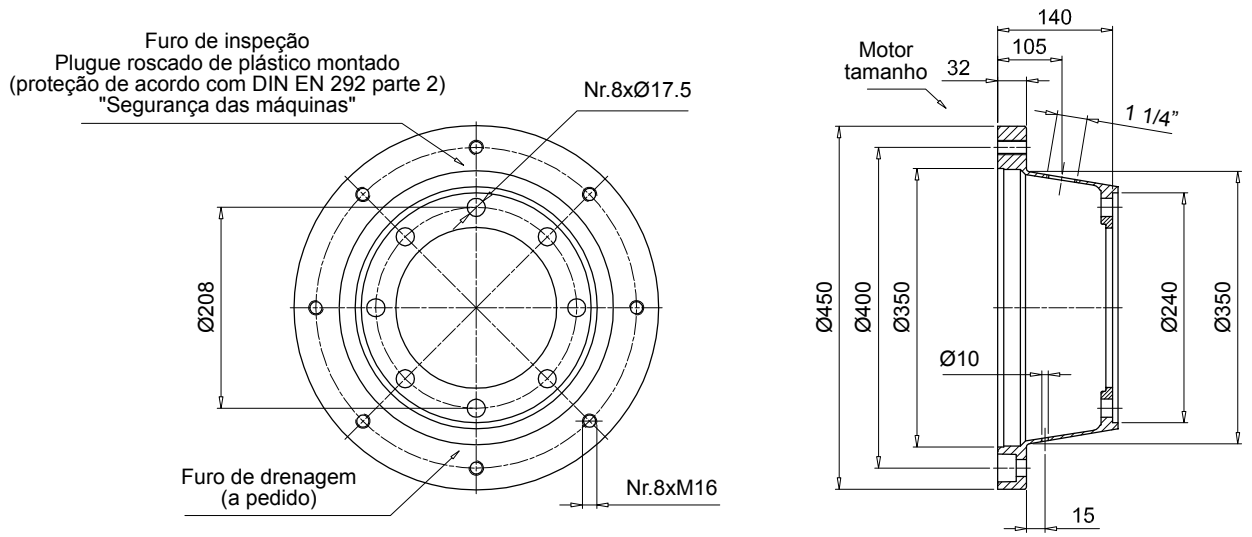

Base do motor código	Peso [kg]
BMT450A1406	5.00

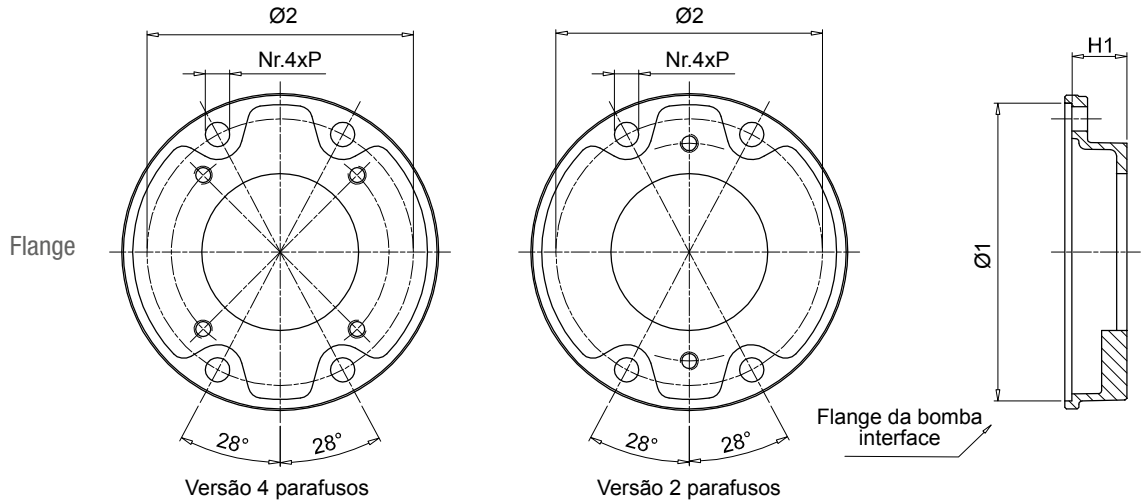

Flange da bomba código	H1	Ø1	Ø2	P	Montagem kit	Interface de bomba disponível 2 Parafusos	4 Parafusos	Peso [kg]
FP5026***	26	190	170	15	KVG5 Ver página 107	S023 - D042 - S063 - S070 - S072 S075	S024 - S024 -S033 - S125 - S154	1.0
FP5032***	32					-	S024 - S031 - S096 - S125	1.1
FP5035***	35					S023 - D042 - S063 - S070 - S072 - S075 - S060 - S072 - S074 - S075 - S106	S021 - S024 - S025 - S026 - S031 - S059 - S068 - S083 - S097 - S125 - S141	0.9
FP5045***	45					S060 - S070 - S071 - S072 - S074 - S075 - S106	S021 - S024 - S025 - S026 - S068 - S125 -S141	0.9
FP5056***	56					S072	S021 - S026	1.6
FP5063***	63					S070 - S079 - S138	S021 - S025 - S068 -S141	1.7
FP5091***	91					-	S025 - S031 - S033 - S113 - S267	2.2
FP6032***	32	240	218	17	KVG6 Ver página 107	S081 - S082	S021 - S035	1.8
FP6045***	45					S070 - S075 - S080 - S081 - S082	S021 -S025 - S026 -S027 - S069 - S077 -S125 - S198 - S207 - S215 - S253	2.1
FP6058***	58					S079 - S080 - S081 - S082	S025 - S026 -S027 - S038 - S077 - S078 - S207 - S215 - S237	2.4
FP6070***	70					S080	-	3.0
FP6082***	82					S080 - S081	S038 - S141 - 198 - 215	3.3
FP6086***	86					S090 - S092 - S166 - S091	S021 - S026 - S027 - S077 - S078 - S114 - S132 - 198 - S200	3.4
FP6101***	101					-	S027 - S035 - S113 -S132 - S148 - S176 - S228	4.2
FP6110***	110					S080	S111	5.5
FP7052***	52	288	258	22	KVG7 Ver página 107	-	S028 - S108 - S112 - S133 - S192	4.4
FP7066***	66					S090 - S092 - S166	-	4.8
FP7069***	69					-	S108 - S143 - S148 - S192 - S201 - S204 - S281 -S282	4.9
FP7086***	86					S091 - S092 - S117 - S166	S022 - S027 - S028 - S108 - S112 - S184 - S192 - S201 - S228 - S300	5.2
FP7111***	111					S091 - S092 - S117 - S145	S028 - S108 - S112 - S133 - S184	6.3

O código da flange da bomba deve estar completo com a interface da bomba disponível
Exemplo: **FP6032S021**

2

Interface do flange

Interface da base do motor

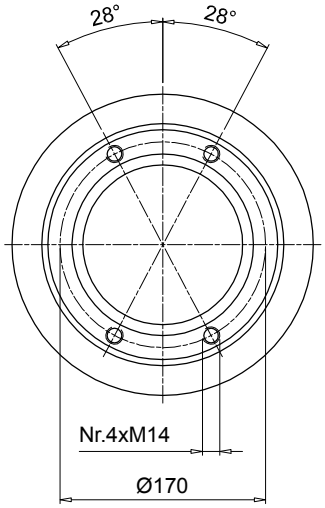

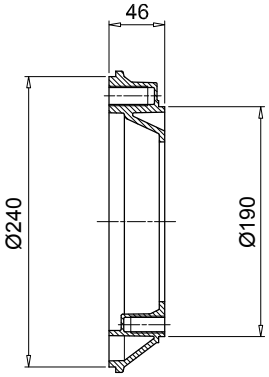

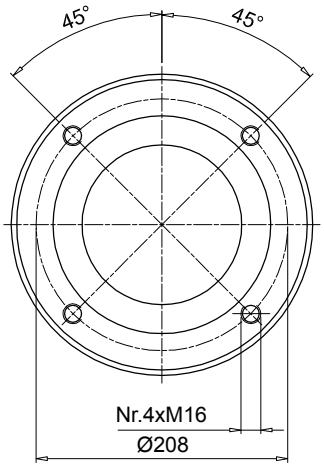

Código	Peso [kg]
AD60465	1.30

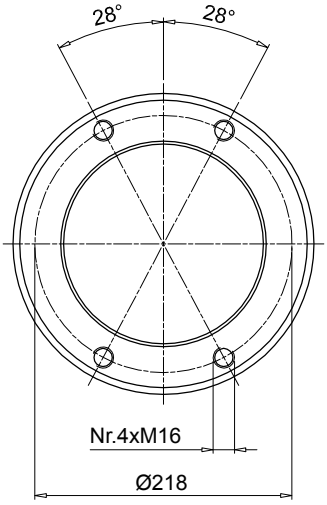

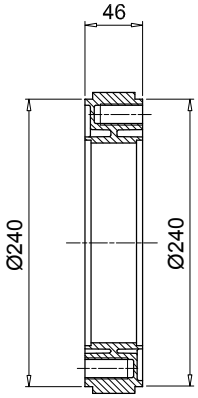

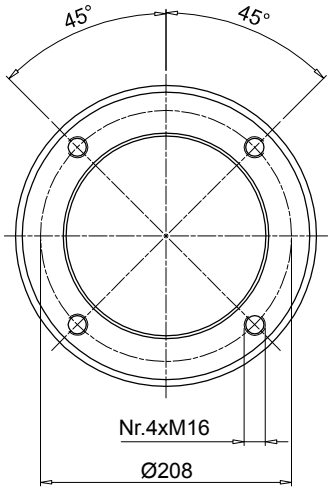

Código	Peso [kg]
AD60466	1.60

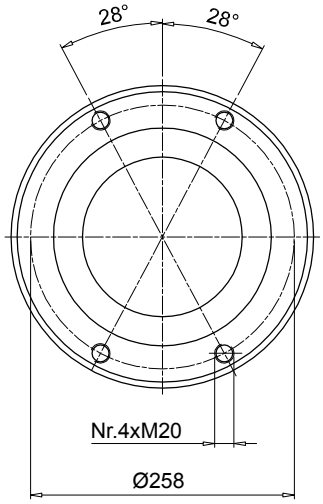

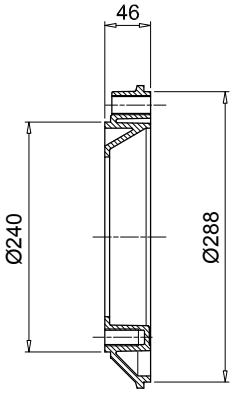

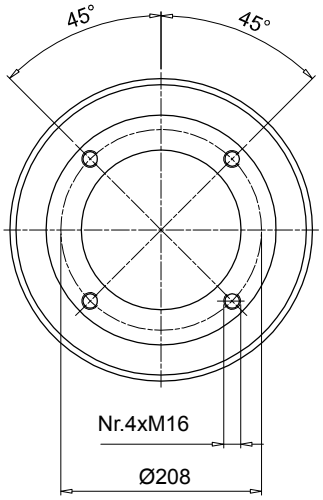

Código	Peso [kg]
AD60467	2.50

1

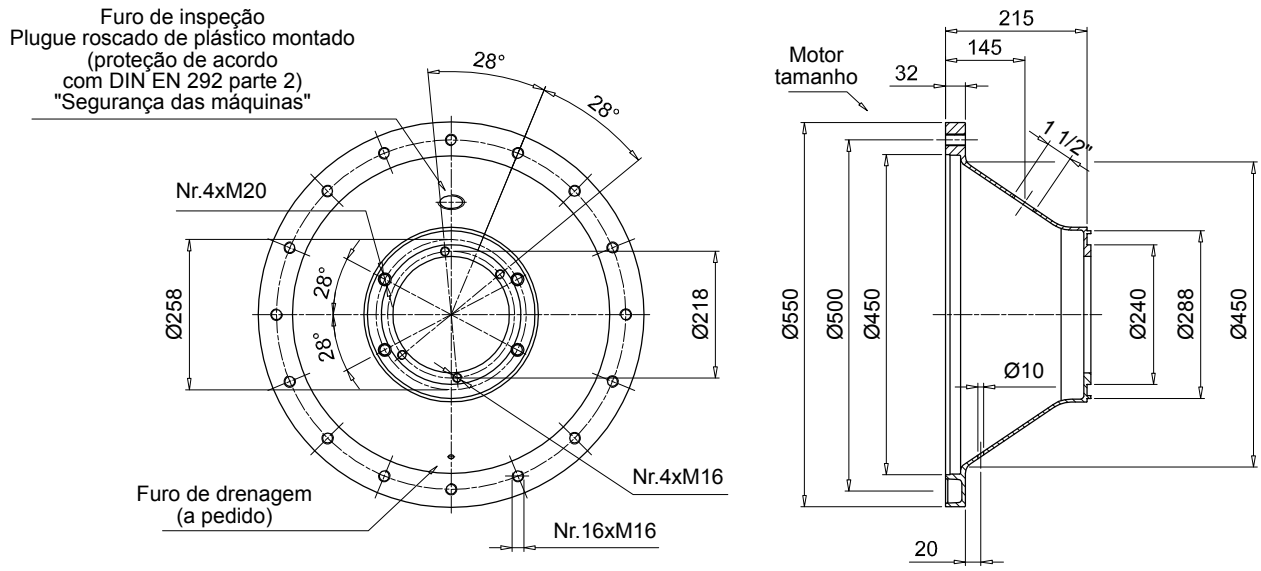

Base do motor código	Peso [kg]
BMT550A21567	8.80

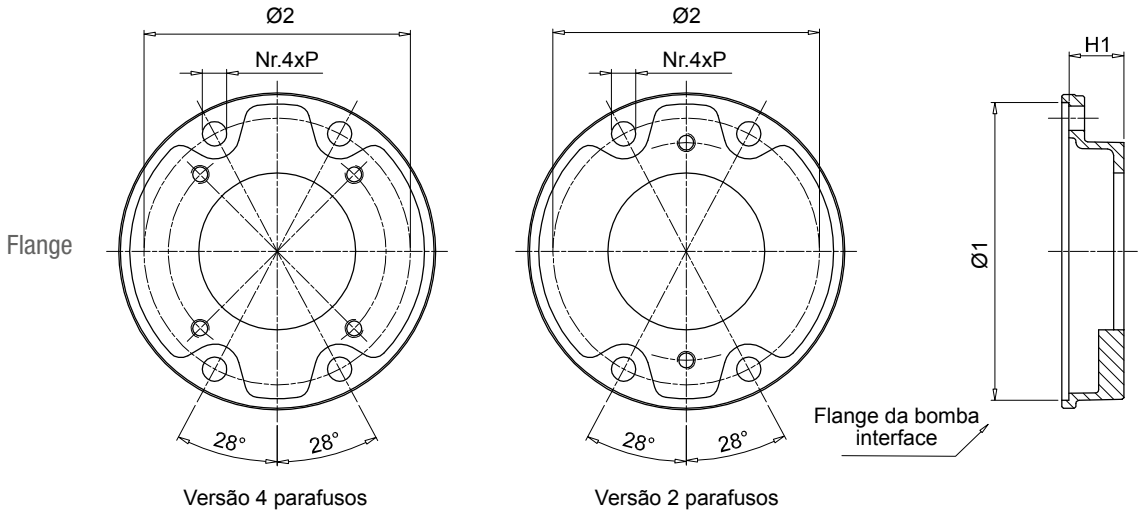

3

Flange da bomba código	H1	Ø1	Ø2	P	Montagem kit	Interface de bomba disponível 2 Parafusos	4 Parafusos	Peso [kg]
FP6032***	32	240	218	17	KVG6 Ver página 107	S081 - S082	S021 - S035	1.8
FP6045***	45					S070 - S075 - S080 - S081 - S082	S021 -S025 - S026 -S027 - S069 - S077 -S125 - S198 - S207 - S215 - S253	2.1
FP6058***	58					S079 - S080 - S081 - S082	S025 - S026 -S027 - S038 - S077 - S078 - S207 - S215 - S237	2.4
FP6070***	70					S080	-	3.0
FP6082***	82					S080 - S081	S038 - S141 - 198 - 215	3.3
FP6086***	86					S090 - S092 - S166 - S091	S021 - S026 - S027 - S077 - S078 - S114 - S132 - 198 - S200	3.4
FP6101***	101					-	S027 - S035 - S113 -S132 - S148 - S176 - S228	4.2
FP6110***	110					S080	S111	5.5
FP7052***	52	288	258	22	KVG7 Ver página 107	-	S028 - S108 - S112 - S133 - S192	4.4
FP7066***	66					S090 - S092 - S166	-	4.8
FP7069***	69					-	S108 - S143 - S148 - S192 - S201 - S204 - S281 -S282	4.9
FP7086***	86					S091 - S092 - S117 - S166	S022 - S027 - S028 - S108 - S112 - S184 - S192 - S201 - S228 - S300	5.2
FP7111***	111					S091 - S092 - S117 - S145	S028 - S108 - S112 - S133 - S184	6.3

O código da flange da bomba deve estar completo com a interface da bomba disponível
Exemplo: **FP6032S021**

1

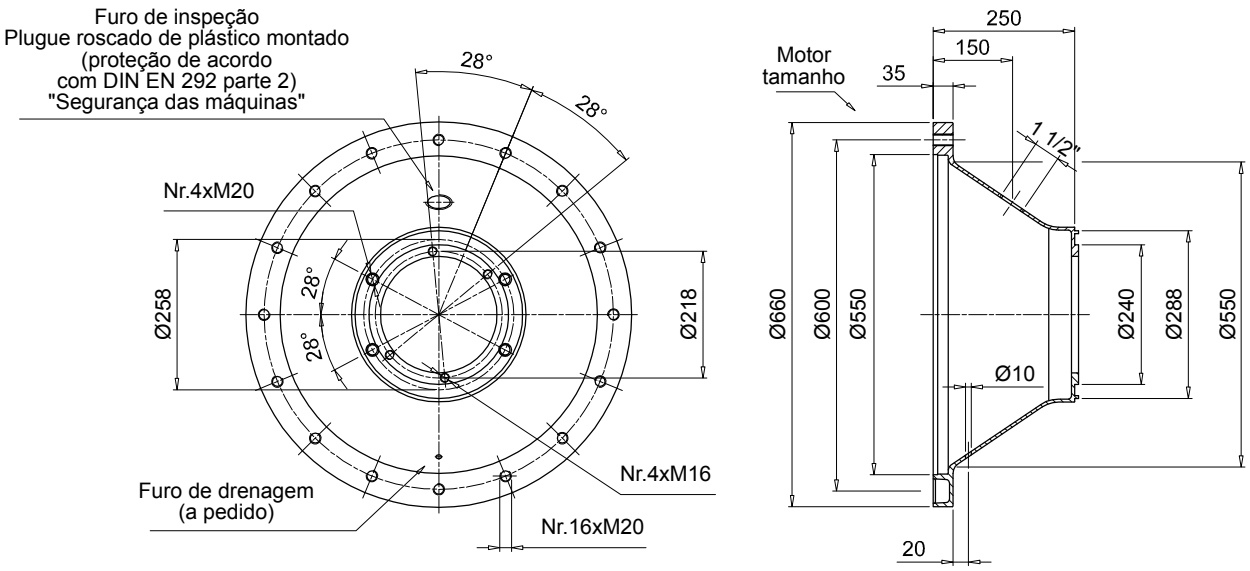

Base do motor código	Peso [kg]
BMT660A25067	12.00

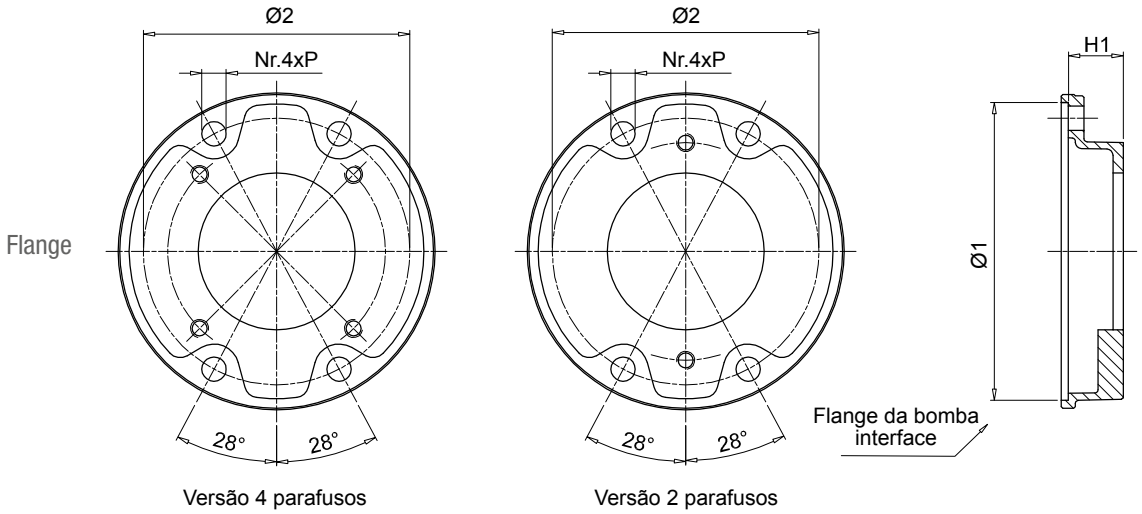

3

Flange da bomba código	H1	Ø1	Ø2	P	Montagem kit	Interface de bomba disponível 2 Parafusos	4 Parafusos	Peso [kg]
FP6032***	32	240	218	17	KVG6 Ver página 107	S081 - S082	S021 - S035	1.8
FP6045***	45					S070 - S075 - S080 - S081 - S082	S021 -S025 - S026 -S027 - S069 - S077 -S125 - S198 - S207 - S215 - S253	2.1
FP6058***	58					S079 - S080 - S081 - S082	S025 - S026 -S027 - S038 - S077 - S078 - S207 - S215 - S237	2.4
FP6070***	70					S080	-	3.0
FP6082***	82					S080 - S081	S038 - S141 - 198 - 215	3.3
FP6086***	86					S090 - S092 - S166 - S091	S021 - S026 - S027 - S077 - S078 - S114 - S132 - 198 - S200	3.4
FP6101***	101					-	S027 - S035 - S113 -S132 - S148 - S176 - S228	4.2
FP6110***	110					S080	S111	5.5
FP7052***	52	288	258	22	KVG7 Ver página 107	-	S028 - S108 - S112 - S133 - S192	4.4
FP7066***	66					S090 - S092 - S166	-	4.8
FP7069***	69					-	S108 - S143 - S148 - S192 - S201 - S204 - S281 -S282	4.9
FP7086***	86					S091 - S092 - S117 - S166	S022 - S027 - S028 - S108 - S112 - S184 - S192 - S201 - S228 - S300	5.2
FP7111***	111					S091 - S092 - S117 - S145	S028 - S108 - S112 - S133 - S184	6.3

O código da flange da bomba deve estar completo com a interface da bomba disponível
Exemplo: **FP6032S021**

1

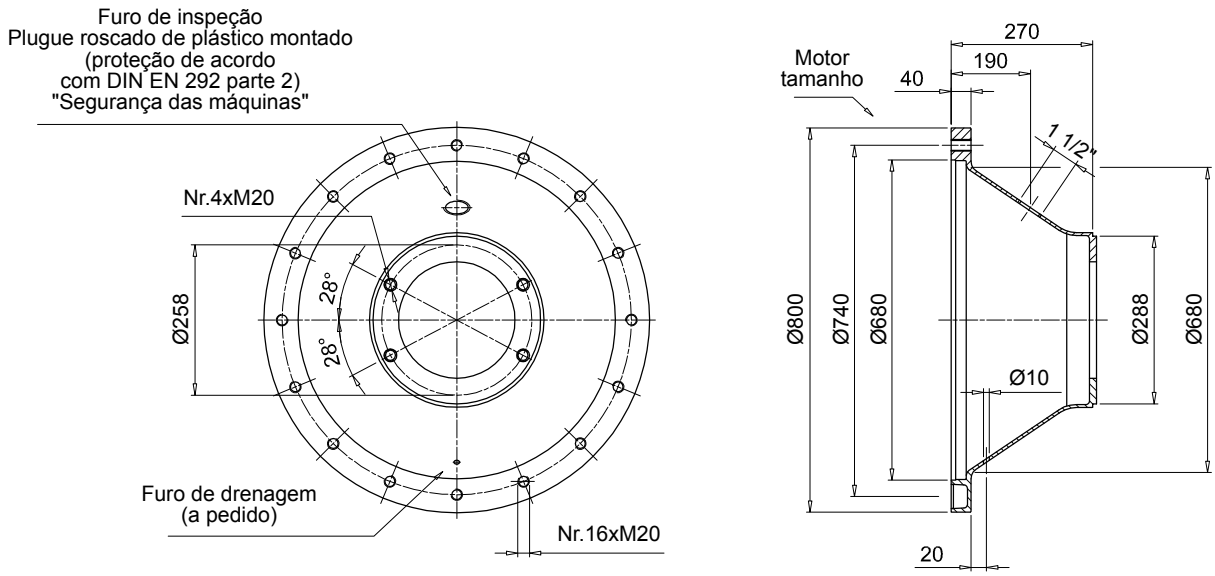

Base do motor código	Peso [kg]
BAD800A2707	31.00

Flange

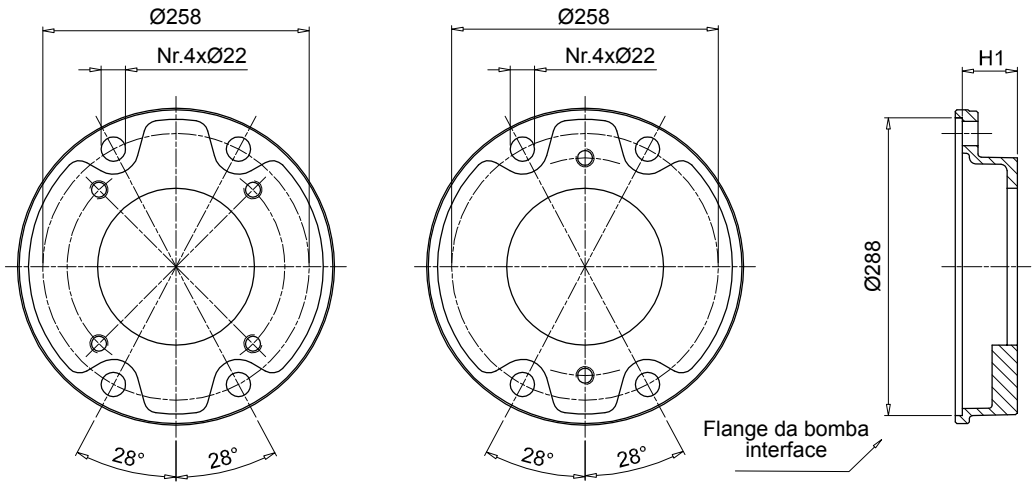

3

Flange da bomba código	H1	Ø1	Ø2	P	Montagem kit	Interface de bomba disponível 2 Parafusos	4 Parafusos	Peso [kg]
FP7052***	52	288	258	22	KVG7 Ver página 107	-	S028 - S108 - S112 - S133 - S192	4.4
FP7066***	66					S090 - S092 - S166	-	4.8
FP7069***	69					-	S108 - S143 - S148 - S192 - S201 - S204 - S281 -S282	4.9
FP7086***	86					S091 - S092 - S117 - S166	S022 - S027 - S028 - S108 - S112 - S184 - S192 - S201 - S228 - S300	5.2
FP7111***	111					S091 - S092 - S117 - S145	S028 - S108 - S112 - S133 - S184	6.3

O código da flange da bomba deve estar completo com a interface da bomba disponível
Exemplo: **FP7052S028**

KVG1

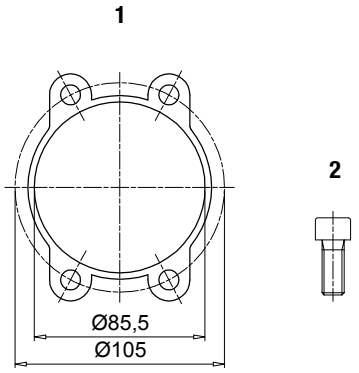

Componentes				
Item	Descrição	Quantidade	Material	Torque
1	Junta para flange auxiliar FR1	1	Papel	-
2	Parafuso T.C.E.I. M8x20 UNI-5931 8.8	4	Aço	15 Nm

KVG5

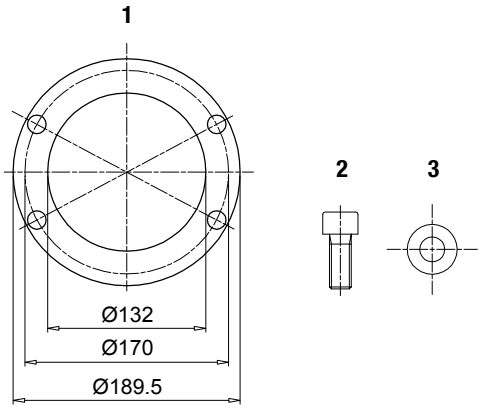

Componentes				
Item	Descrição	Quantidade	Material	Torque
1	Junta para flange auxiliar FP5 / AD5	1	Papel	-
2	Parafuso T.C.E.I. M14x35 UNI-5931 8.8	4	Aço	90 Nm
3	Arruela Schnorr 14	4	Aço	-

KVG6

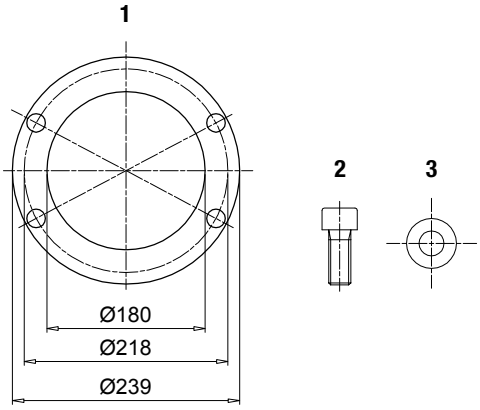

Componentes				
Item	Descrição	Quantidade	Material	Torque
1	Junta para flange auxiliar FP6 / AD6	1	Papel	-
2	Parafuso T.C.E.I. M16x35 UNI-5931 8.8	4	Aço	130 Nm
3	Arruela Schnorr 16	4	Aço	-

KVG7

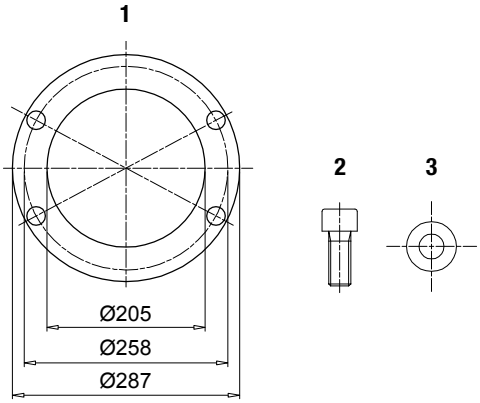

Componentes				
Item	Descrição	Quantidade	Material	Torque
1	Junta para flange auxiliar FP7 / AD7	1	Papel	-
2	Parafuso T.C.E.I. M20x50 UNI-5931 8.8	4	Aço	200 Nm
3	Arruela Schnorr 20	4	Aço	-

A gama de produtos é complementada por vários acessórios, incluindo:

ANÉIS DE AMORTECIMENTO, feitos principalmente para o uso com as unidades da bomba do motor posicionadas verticalmente e com a bomba submersa no tanque de óleo.

SUPORTES DE PÉ, que servem para suportar a unidade da bomba do motor caso o motor elétrico selecionado não possua pés de montagem.

HASTES DE AMORTECIMENTO, para serem montadas sob os pés do motor elétrico ou sob os pés de apoio.

TAMPAS DE INSPEÇÃO, facilitando a manutenção dos tanques de óleo nas unidades de energia hidráulica, sem necessariamente ter que desmantelar a unidade.

TANQUES DE ALUMÍNIO com capacidade para 10 litros, permitindo a montagem de uma Unidade Hidráulica compacta.

Acessórios

ANM A	Anéis de amortecimento	página	110
PDM A	Suportes de pé		112
MPDR PDMA - MPDR	Hastes de amortecimento		113
OB	Tampas de inspeção		114
SE10	Tanques de alumínio		119

Dados técnicos

Posicionado entre o flange de ligação lado motor e a tampa do tanque, ajudará a atenuar a transmissão de vibrações e a emissão do ruído gerado pelo sistema.

Os anéis de amortecimento oferecem ações de vedação hidráulica perfeitas graças ao seu perfil especial; os anéis de amortecimento estão disponíveis para motores elétricos IEC nos tamanhos de 80 a 315.

Materiais
Anel interno: liga de alumínio fundido sob pressão
Estrutura externa: NBR 75 Shore A

Temperatura
De -30 °C a +80 °C

Compatibilidade com fluidos
- Óleos minerais tipos HH-HL-HM-HR-HV, norma ISO 6743/4
- Emulsões a base e água tipos HFAE-HFAS, norma ISO 6743/4
- Água glicol tipo HFC, norma ISO 6743/4: solicite a versão anodizada

Aplicações especiais
Quaisquer aplicações não abrangidas pelas indicações normais contidos neste catálogo devem ser avaliadas e aprovadas pelo Departamento Técnico e de Vendas da MP Filtri.

Exemplo de montagem

Para assegurar a aplicação, prosseguir com o cálculo do peso máximo e do momento com as seguintes fórmulas.

Valores acima da tabela poderão danificar o produto e não garantir a conformidade da aplicação!

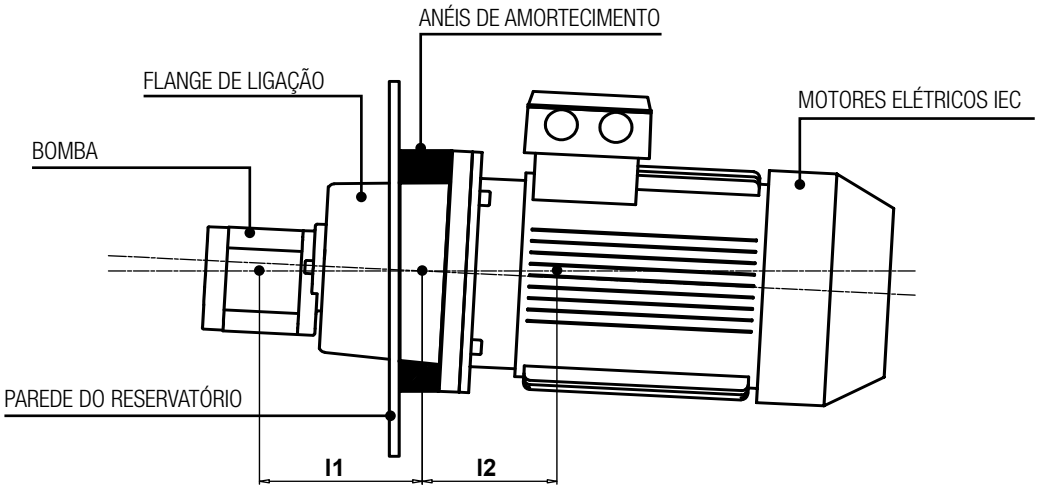

F perm ≥ Fp + Fm

Mb perm ≥ Fm x l1 - Fp x l2

Peso radial admissível e carga de flexão para os anéis de amortecimentos

Código	F perm [N]	Mb perm [N·m]
ANM A 200	370	30
ANM A 250	720	65
ANM A 300	1450	175
ANM A 350	3600	740
ANM A 400	4800	1100
ANM A 450	6600	1600
ANM A 550	13000	4400
ANM A 660	24000	9000

Legenda
F perm = carga admissível (N)
Fp = pesos das bombas (N)
Fm = peso do motor (N)
Mb perm = carga de flexão (N·m)

Dimensões

ANM A 200 ÷ 400

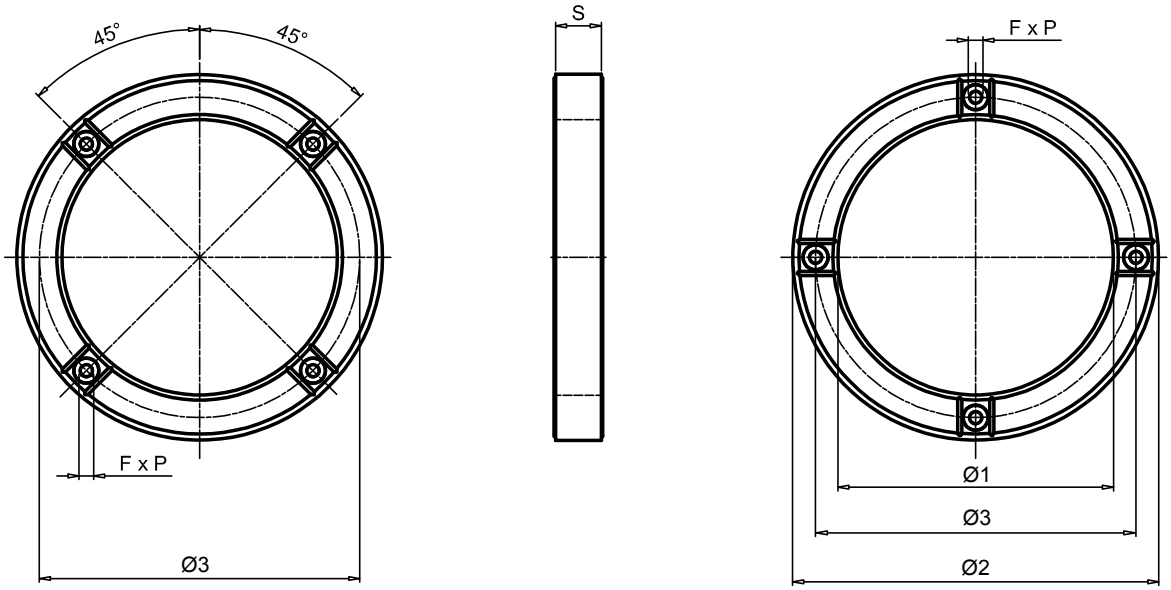

Código	Motores eléctricos - IEC	Dimensões [mm] Ø1	Ø2	Ø3	S	F x P	Nr. F	Torque de aperto do parafuso [N·m]	Peso [kg]
ANM A 200	80, 90S / 90L	144	200	165	40	M10x16		23	1.70
ANM A 250	100L / 112M	191	250	215	45	M12x16		40	2.53
ANM A 300	132S / 132M	238	300	265	50	M12x16	4+4	40	2.15
ANM A 350	160L/160M, 180L/180M	260	350	300	58	M16x20		100	3.95
ANM A 400	200L	301	400	350	50	M16x25		100	4.60

ANM A 450 ÷ 660

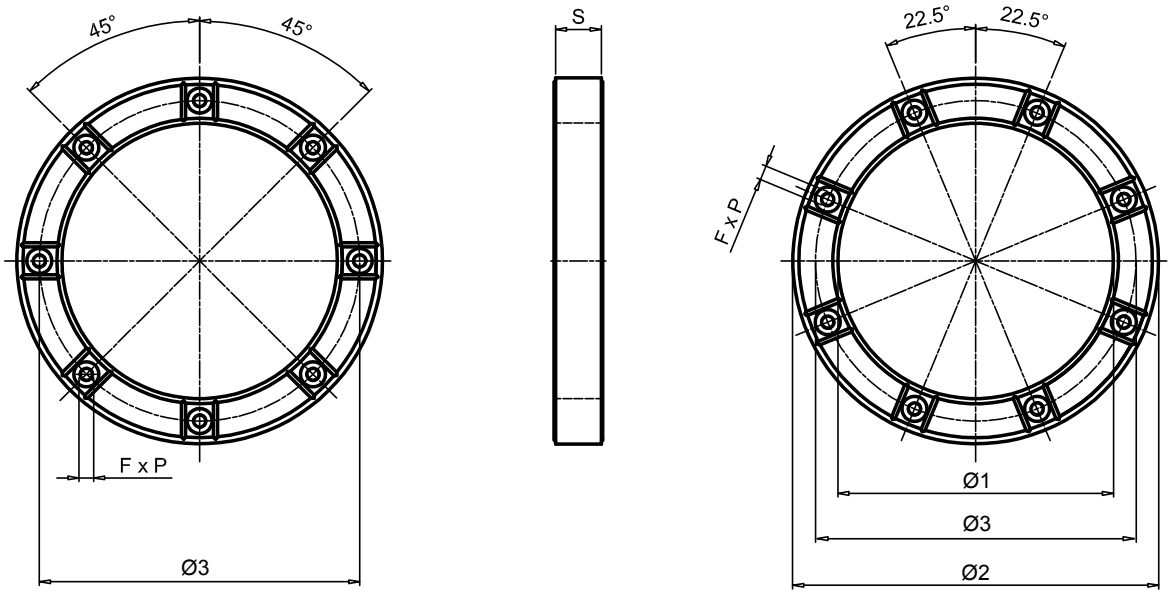

Código	Motores eléctricos - IEC	Dimensões [mm] Ø1	Ø2	Ø3	S	F x P	Nr. F	Torque de aperto do parafuso [N·m]	Peso [kg]
ANM A 450	225S / 225M	352	450	400	60	M16x25		100	6.20
ANM A 550	250M, 280M / 280S	452	550	500	60	M16x25	8+8	210	7.76
ANM A 660	315M / 315S	552	660	600	67	M20x25		410	11.25

Dados técnicos

Os suportes de pé são fornecidos para suportar os motores elétricos IEC com flange B5 sem pés.

Disponíveis entre o tamanho 71 até o tamanho 180.

Compatibilidade com fluidos
- Óleos minerais tipos HH-HL-HM-HR-HV, norma ISO 6743/4
- Emulsões a base e água tipos HFAE-HFAS, norma ISO 6743/4
- Água glicol tipo HFC, norma ISO 6743/4: solicite a versão anodizada

Materiais
Suporte de pé: liga de alumínio fundido sob pressão.

Temperatura
De -30 °C a +80 °C

Dimensões

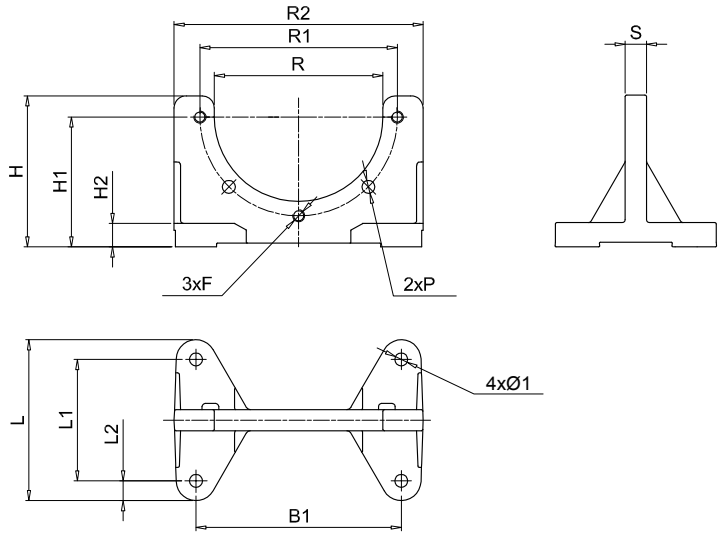

Suporte de pé	Dimensões [mm]															Peso [kg]
	B	B1	R2	L	L1	L2	H	H1	H2	R	R1	S	P	Ø1	F	
PDM A 160	160	135	180	106	80	13	100	86	16	111	130	14	8.5	8.5	M8	0.45
PDM A 200	200	175	207	128	98	21	128	115	14	146	165	14	11.0	11.5	M10	0.60
PDM A 250	250	220	262	172	130	21	157	145	18	191	215	16	13.0	13.5	M12	1.20
PDM A 300	300	270	320	210	160	25	188	170	18	235	265	20	13.0	13.5	M12	1.80

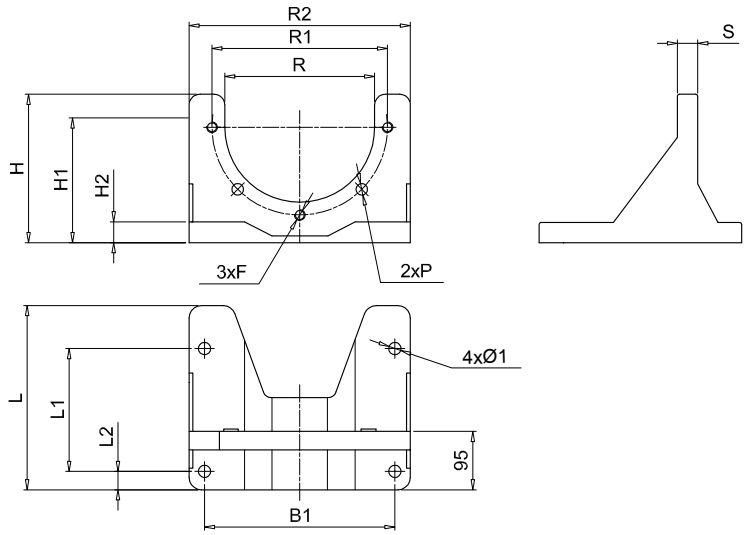

Suporte de pé	Dimensões [mm]															Peso [kg]
	B	B1	R2	L	L1	L2	H	H1	H2	R	R1	S	P	Ø1	F	
PDM A 350	350	310	360	300	200	30	220	200	30	261	300	30	18	13	M16	4.80

Dados técnicos

As hastes de amortecimento são elementos usados para reduzir a transmissão das vibrações e a emissão de ruído gerado pelo sistema.

As hastes de amortecimento estão disponíveis para motores elétricos IEC nos tamanhos de 71 a 315L, assim como para suporte de pé MP FILTRI.

Compatibilidade com fluidos

- Óleos minerais tipos HH-HL-HM-HR-HV, norma ISO 6743/4
- Emulsões a base e água tipos HFAE-HFAS, norma ISO 6743/4
- Água glicol tipo HFC, norma ISO 6743/4: solicite a versão anodizada

Materiais

Placa: aço em cor preta
Elemento de amortecimento: NBR 60 Shore A

Temperatura

De -20 °C a +80 °C

Aplicações especiais

Quaisquer aplicações não abrangidas pelas indicações normais contidos neste catálogo devem ser avaliadas e aprovadas pelo Departamento Técnico e de Vendas da MP Filtri.

Dimensões

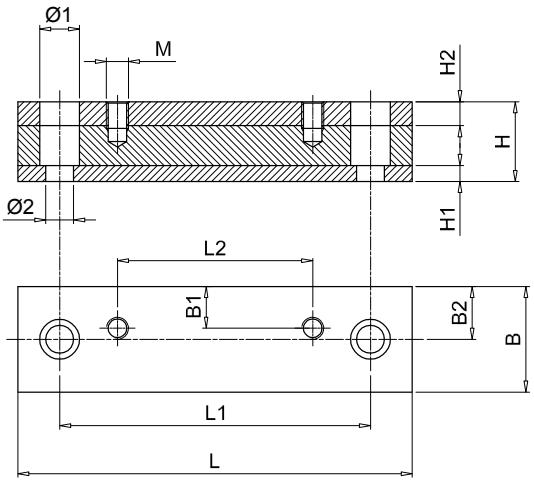

Hastes de amortecimento para suportes de pé série PDMA.

Para suportes de pé, consulte a página 112

Código	Dimensões [mm]												Peso [kg]
	L	L1	L2	B	B1	B2	H	H1	H2	Ø1	Ø2	M	
MPDR PDMA160P	196	156	80	50	21	25	40	8	12	20	14	M8	1.5
MPDR PDMA200P	196	156	98	50	21	25	40	8	12	20	14	M10	1.5
MPDR PDMA250P	240	205	130	50	24	25	40	8	12	20	14	M12	2.0
MPDR PDMA300P	280	245	160	50	20	25	45	8	12	20	14	M12	2.5
MPDR PDMA350P	446	400	200	70	35	35	60	15	15	26	14	M12	8.0

Hastes de amortecimento para motores elétricos UNEL-MEC

Código	L	L1	L2	B	B1	B2	H	H1	H2	Ø1	Ø2	M	Peso [kg]
MPDR 71P	196	156	90	50	21	25	40	8	12	20	14	M6	1.5
MPDR 80P	176	146	100	50	22	25	40	8	12	20	14	M8	1.7
MPDR 90SP	196	156	100	50	24.5	25	40	8	12	20	14	M8	1.7
MPDR 90LP	240	205	125	50	24	25	40	8	12	20	14	M8	2.0
MPDR 100LP	240	205	140	50	22	25	40	8	12	20	14	M10	2.0
MPDR 132SP	280	245	140	50	20	25	45	8	12	20	14	M10	2.5
MPDR 132MP	280	245	178	50	20	25	45	8	12	20	14	M10	2.5
MPDR 160MP	340	300	210	70	28	35	60	15	15	26	18	M12	6.0
MPDR 160LP	416	370	254	70	28	35	60	15	15	26	18	M12	7.5
MPDR 180MP	416	370	241	70	35	35	60	15	15	26	18	M12	7.5
MPDR 180LP	446	400	279	70	35	35	60	15	15	26	18	M12	8.0
MPDR 200LP	492	430	305	70	35	35	60	15	15	33	22	M16	8.9
MPDR 225SP	492	430	286	70	35	35	60	15	15	33	22	M16	8.9
MPDR 225MP	492	445	311	70	35	35	60	15	15	33	22	M16	8.9
MPDR 250MP	492	445	349	100	50	50	60	15	15	33	22	M20	12.5
MPDR 280SP	614	570	368	100	50	50	60	15	15	33	22	M20	15.1
MPDR 280MP	614	570	419	100	50	50	60	15	15	33	22	M20	15.1
MPDR 315SP	614	570	406	120	60	60	60	15	15	33	22	M24	26.5
MPDR 315MP	614	570	457	120	60	60	60	15	15	33	22	M24	26.5
MPDR 315LP	704	660	508	120	60	60	60	15	15	33	22	M24	29.2

Dados técnicos

As tampas de inspeção em liga de alumínio fundido sob pressão oferecem uma força mecânica superior e são fabricadas em cumprimento com as normas DIM 24339. Proporcionam fácil acesso ao interior do tanque de óleo para tarefas de inspeção e limpeza.
Sob pedido e para pequenas quantidades, e combinado com o Departamento Técnico e de Vendas da MP Filtri, as portas de inspeção podem ser fornecidas com:
- Logotipo personalizado.
- Furo para indicador de nível visual.
- Furo para indicador de nível visual e de nível elétrico.
- Plugue de amostragem de óleo

Compatibilidade com fluidos

- Óleos minerais tipos HH-HL-HM-HR-HV, norma ISO 6743/4
- Emulsões a base e água tipos HFAE-HFAS, norma ISO 6743/4
- Água glicol tipo HFC, norma ISO 6743/4: solicite a versão anodizada

Materiais

Coberturas de limpeza: liga de alumínio fundido sob pressão
Vedação: NBR 70 Shore A

Temperatura

De -30 °C a +80 °C

Aplicações especiais

Quaisquer aplicações não abrangidas pelas indicações normais contidos neste catálogo devem ser avaliadas e aprovadas pelo Departamento Técnico e de Vendas da MP Filtri.
Departamento Técnico e de Vendas.

Dimensões

Tampa de inspeção em conformidade com a DIN 24339

OB275

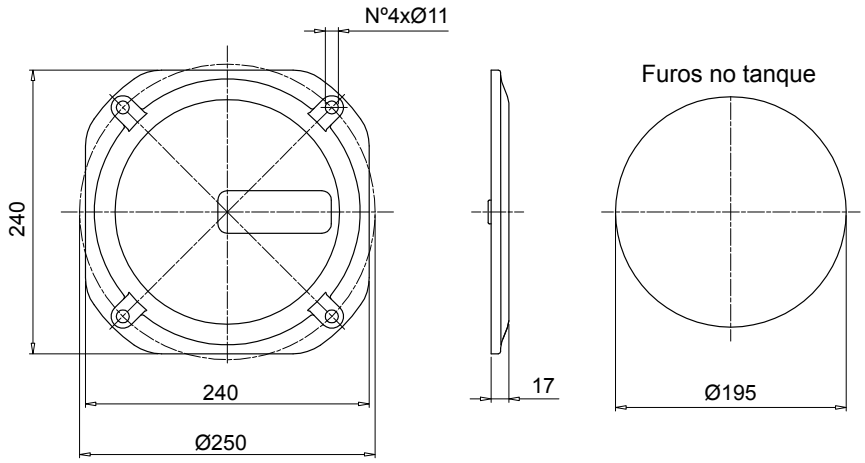

Código	Descrição	Vedação	Peso [kg]
OB275P01GN	Tampa com o logotipo MP	NBR	2.06
OB275P02GN	Tampa em branco	NBR	2.06
OB275P01GV	Tampa com o logotipo MP	FPM	2.06
OB275P02GV	Tampa em branco	FPM	2.06

Código	Descrição	Peso [kg]
OB275P01	Tampa com o logotipo MP	1.76
OB275P02	Tampa em branco	1.76
GU0275NBR	Vedação	1.76
GU0275VTN	Vedação	1.76

OB400

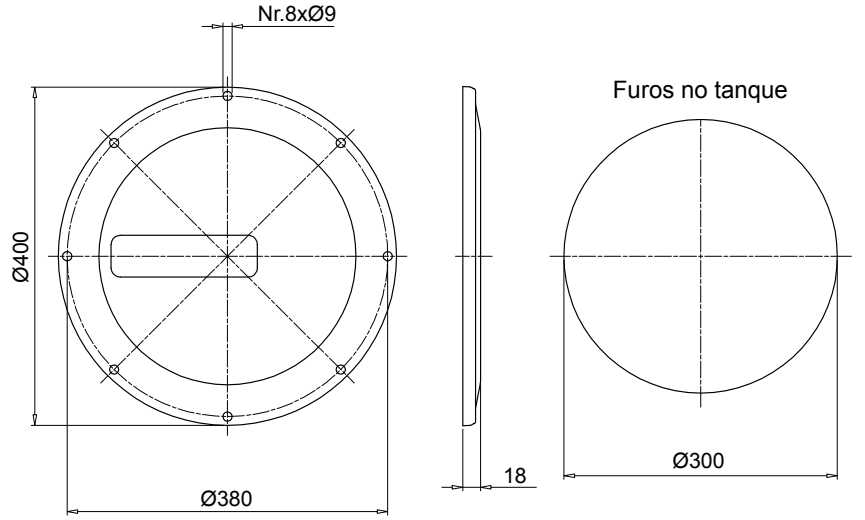

Código	Descrição	Vedação	Peso [kg]
OB400P01GN	Tampa com o logotipo MP	NBR	3.20
OB400P02GN	Tampa em branco	NBR	3.20
OB400P01GV	Tampa com o logotipo MP	FPM	3.20
OB400P02GV	Tampa em branco	FPM	3.20

Código	Descrição	Peso [kg]
OB400P01	Tampa com o logotipo MP	2.90
OB400P02	Tampa em branco	2.90
GU0400NBR	Vedação	2.90
GU0400VTN	Vedação	2.90

Dimensões

OB350

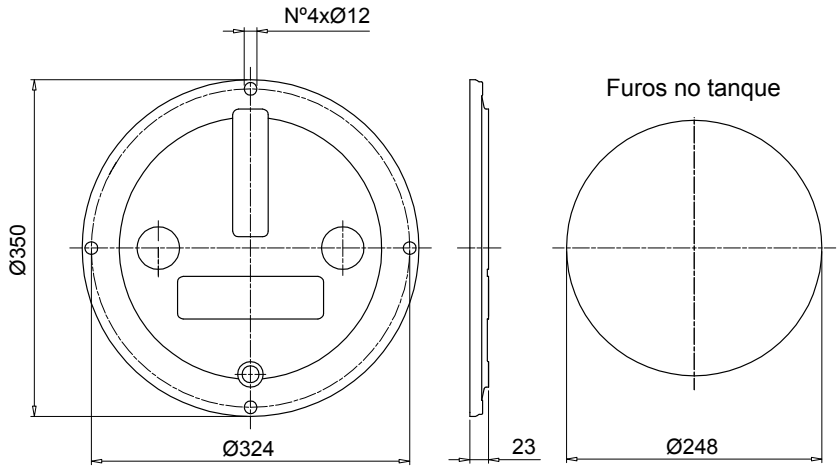

Código	Descrição	Vedação	Peso [kg]
OB350P01GN	Tampa com o logotipo MP	NBR	2.10
OB350P02GN	Tampa em branco	NBR	2.10
OB350P01GV	Tampa com o logotipo MP	FPM	2.10
OB350P02GV	Tampa em branco	FPM	2.10

Código	Descrição	Peso [kg]
OB350DIN000	Tampa	1.80
GU0350DINNBR	Vedação	1.80
GU0350DINVTN	Vedação	1.80

OB356

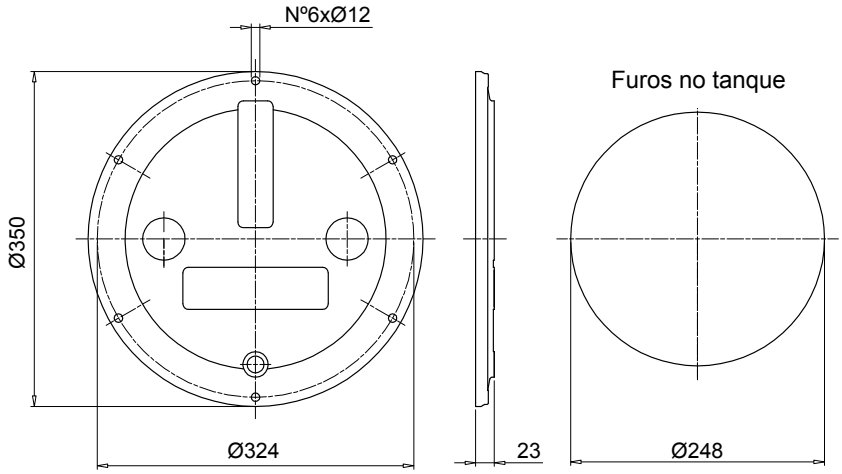

Código	Descrição	Vedação	Peso [kg]
OB356P01GN	Tampa com o logotipo MP	NBR	2.10
OB356P02GN	Tampa em branco	NBR	2.10
OB356P01GV	Tampa com o logotipo MP	FPM	2.10
OB356P02GV	Tampa em branco	FPM	2.10

Código	Descrição	Peso [kg]
OB356DIN000	Tampa	1.80
GU0350DINNBR	Vedação	1.80
GU0350DINVTN	Vedação	1.80

OB475

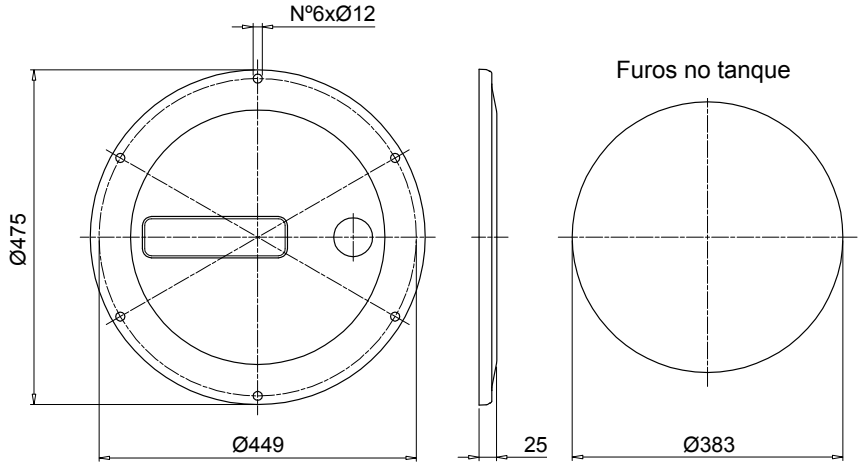

Código	Descrição	Vedação	Peso [kg]
OB475P01GN	Tampa com o logotipo MP	NBR	3.70
OB475P02GN	Tampa em branco	NBR	3.70
OB475P01GV	Tampa com o logotipo MP	FPM	3.70
OB475P02GV	Tampa em branco	FPM	3.70

Código	Descrição	Peso [kg]
OB475P01	Tampa com o logotipo MP	3.40
OB475P02	Tampa em branco	3.40
GU0475DINNBR	Vedação	3.40
GU0475DINVTN	Vedação	3.40

Indicadores de nível visual série **LVA** - forma vertical

Dados técnicos

Materiais
Lente de poliamida amorfa transparente
Proteção em nylon
Vedação: NBR - FPM

Pressão de operação
Máx 1 bar a +80°C

Temperatura de operação
De -25 °C a +80 °C

Torque de aperto
10 N·m máx.

Óleos minerais
Óleos sintéticos
Emulsões à base de água
Ésteres fosfóricos

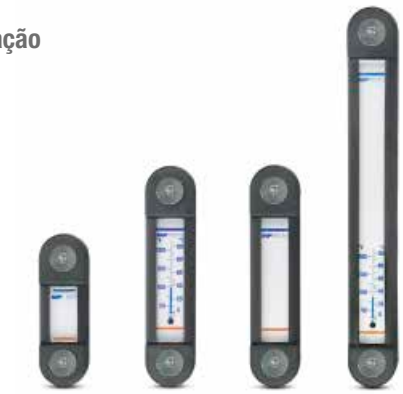

Instalação

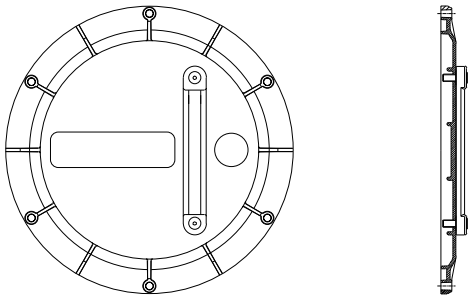

Dimensões

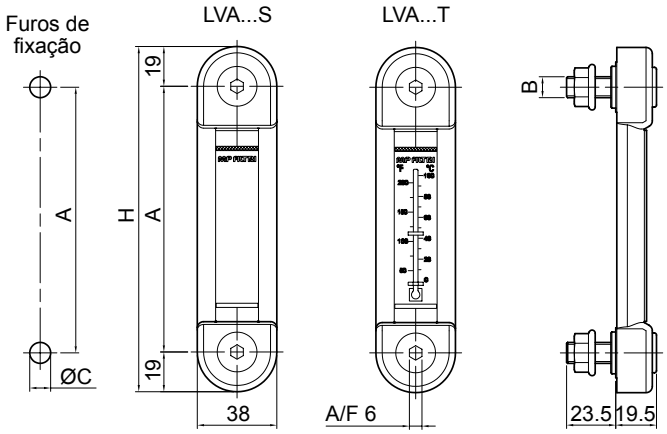

Tamanho	A [mm]	H [mm]
LVA 10	76	114
LVA 20	127	165
LVA 30	254	292

Tipo	B [mm]	ØC [mm]
LVA...M10	M10	10.5
LVA...M12	M12	12.5
LVA...U38	3/8" UNC	10.0
LVA...U12	1/2"UNC	13.5

Empacotamento

Tipo	Nº de peças por pacote
LVA	10

Preparação para se adequar ao nível solicitado

Indicador de nível código	OB275**	OB350**	OB356**	OB400**	OB475**
LVA 10**	•	•	•	•	•
LVA 20**		•	•	•	•
LVA 30**				•	•

Indicadores de nível de flutuação elétrica série **LEG**

Dados técnicos

Os indicadores de nível elétrico da série LEG são fornecidos com um flange de fixação de 3 furos e um interruptor reed com contatos NA-NF.

Projetado tipicamente para a instalação em paredes verticais de tanques de óleo, esses instrumentos podem também ser montados em portas de inspeção da série OB475 como indicadores dos níveis máximo e mínimo de óleo no tanque.

Aviso

Para operar de maneira correta, a bóia deve ser posicionada verticalmente e em uma distância mínima de 35 mm das paredes feitas de metal ferroso.
Para alterar o contato de NF para NA, basta virar a bóia de cabeça para baixo.
As propriedades elétricas indicadas são referidas como sendo para cargas resistivas, para cargas capacitivas, para cargas indutivas e para lâmpadas incandescentes usadas em circuitos de proteção

Simbologia elétrica:

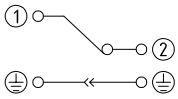

1: Common
2: Level

Observação: para inverter os contatos NA para NF e vice-versa, basta inverter a posição da bóia.

Instalação

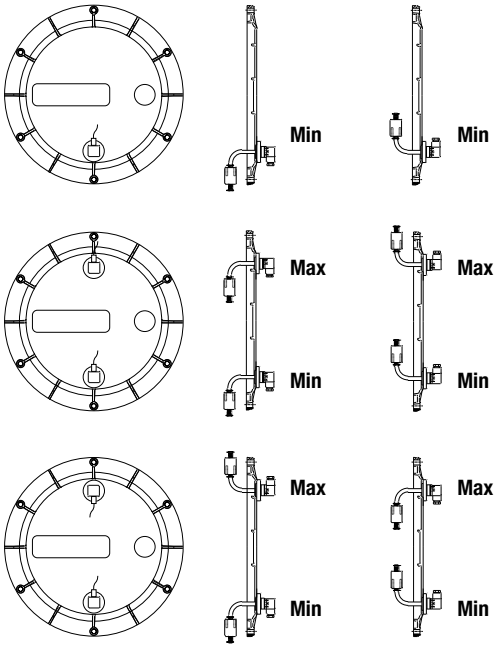

Observação: preparado para indicador visual - sob pedido

Arranjos dos furos de fixação para o indicador de nível LEG

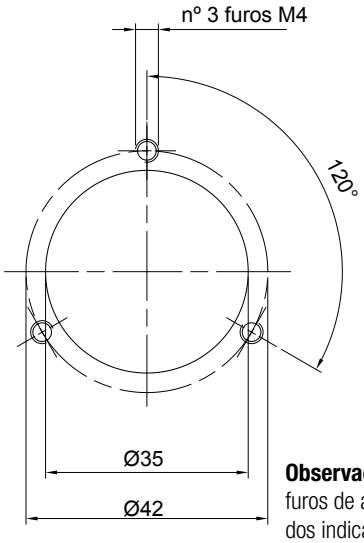

Observação: posicionar os furos de acordo com a posição dos indicadores de nível

Dimensões

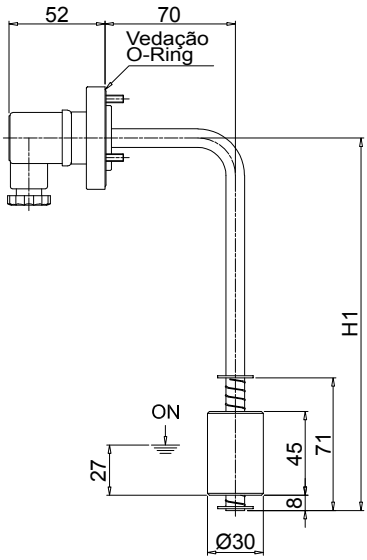

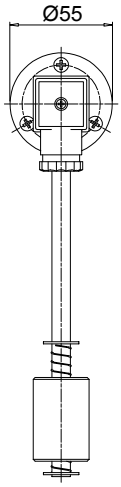

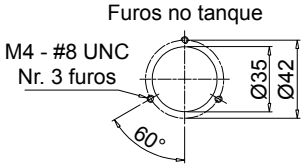

Tamanho	H 1 [mm]	Peso [kg]
LEG 102	103	0.19
LEG 200	200	0.22

Indicadores de nível visual código **LCPG42N...S**

Instalação

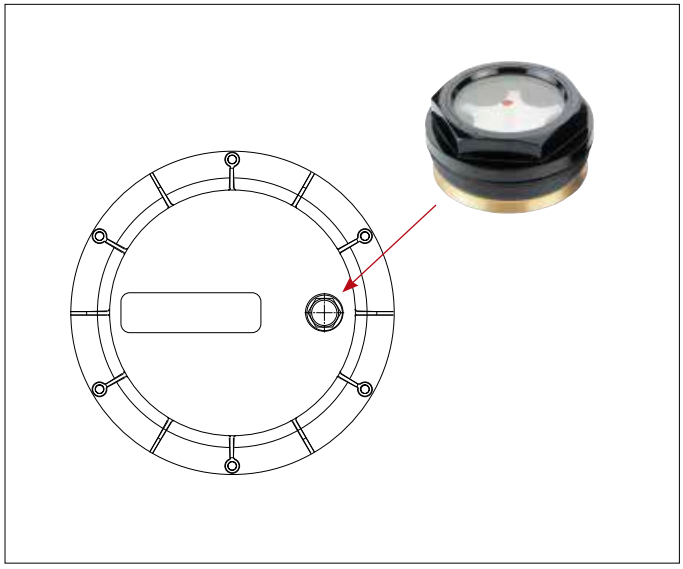

Dimensões

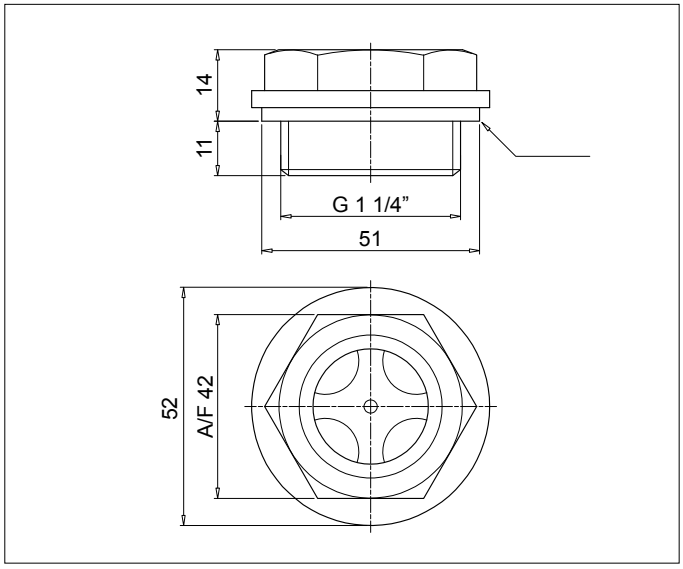

Personalização disponível

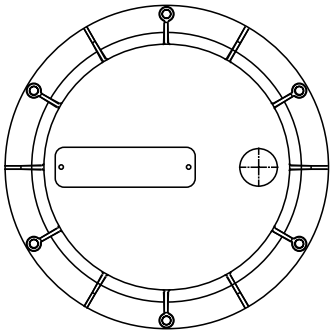

Placa de identificação com o nome do cliente
Informações sobre encomendas: **OB475LOGOP05**

As placas de identificação aplicadas à nova porta de inspeção são idênticas às aplicadas à porta antiga. A diferença da nova porta é que as placas de identificação estão fixadas com rebites.

Para ordenar os códigos de informação, quantidades mínimas para pedidos e fixar as posições dos orifícios e outros detalhes não indicado nessa publicação, entre em contato com o Departamento Técnico e de Vendas da MP Filtri.

Dados técnicos

Feitos de liga de alumínio fundido sob pressão, esses tanques apresentam força superior, design otimizado e são ideais para unidades de energia hidráulica compactas.

Aletas generosamente proporcionais garantem uma refrigeração eficiente.

O tanque é fornecido com:
- orifícios de fixação roscados M6 para a tampa
- pés com orifícios de fixação roscados M8
- orifício de drenagem roscado G 3/8”

A tampa está selada por uma junta feita de papel especial, que deve ser pedida separadamente indicando o código “GUS 10.0”.

Dimensões

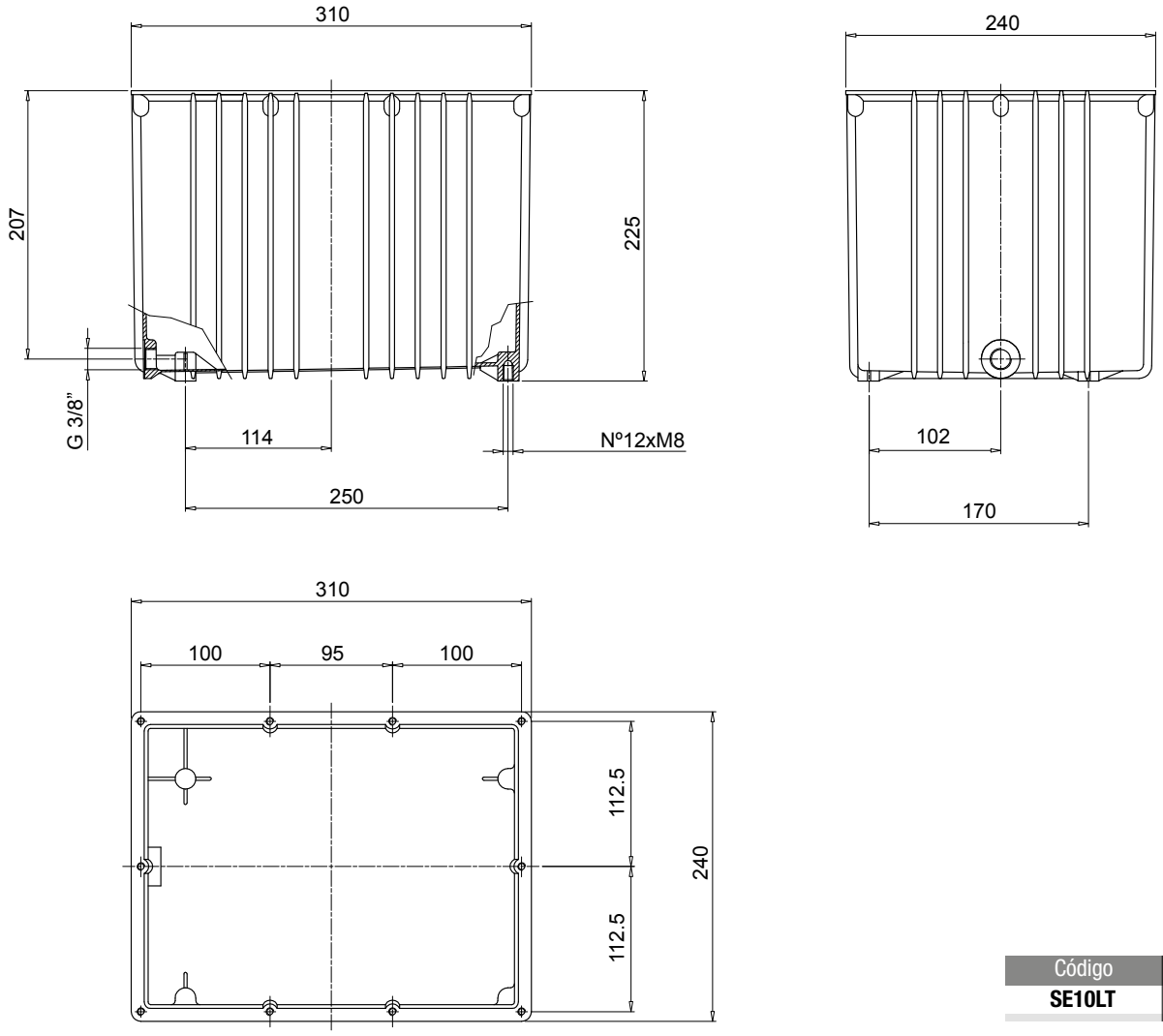

Código	Peso [kg]
SE10LT	4.0

Todos os dados, detalhes e palavras contidas nessa publicação são fornecidas apenas para fins informativos.
A MP Filtri reserva-se ao direito de fazer modificações aos modelos e versões dos produtos descritos a qualquer momento por razões técnicas e/ou comerciais.
As cores e as fotos dos produtos são meramente indicativas.
Qualquer reprodução, parcial ou completa, deste documento é estritamente proibida.
Todos os direitos estão estritamente reservados.

WORLDWIDE NETWORK

MATRIZ

MP Filtri S.p.A.
Pessano con Bornago
Milão
Itália
sales@mpfiltri.com

FILIAIS

ITALFILTRI LLC
Moscou
Rússia
mpfiltrirussia@yahoo.com

MP Filtri Canada Inc.
Concord, Ontário
Canadá
sales@mpfiltricanada.com

MP Filtri France SAS
Lyon
AURA
França
sales@mpfiltrifrance.com

MP Filtri Germany GmbH
St. Ingbert
Alemanha
sales@mpfiltri.de

MP Filtri India Pvt. Ltd.
Bangalore
Índia
sales@mpfiltri.co.in

MP Filtri Middle East FZCO
Dubai
Emirados Árabes Unidos
sales-me@mpfiltri.com

MP Filtri SEA PTE Ltd.
Singapura
sales-sea@mpfiltri.com

MP Filtri (Shanghai) Co., Ltd.
Xangai
P.R. China
sales@mpfiltrishanghai.com

MP Filtri U.K. Ltd.
Vale Park
Evesham
Reino Unido
sales@mpfiltri.co.uk

MP Filtri U.S.A. Inc.
Quakertown, PA
EUA
sales@mpfiltriusa.com

PASSION TO PERFORM

mpfiltri.com

CMPPT001X
PT - 03-2023