# TAP 115 & SAP 115

**Bocal de abastecimento e filtro de ar em poliamida até 3000 l/min**

# TAP 115 INFORMAÇÕES GERAIS

## Dados técnicos

### Filtros respiros e bocais de abastecimentos

**Bocal de abastecimento e filtro de ar em poliamida**
**Vazão até 2150 l/min**

TAP115 é uma gama de filtros respiros de ar para grandes capacidades e bocal de abastecimento para proteção do tanque contra a contaminação sólida contida no ar e o enchimento do fluido nos sistemas durante os procedimentos de comissionamento e manutenção.
Eles são montados diretamente sobre o tanque.

**Recursos disponíveis:**
- Conexão soldada ou flangeada para uma vazão máxima de 2150 l/min
- Elemento filtrante substituível
- Filtragem fina em fibras celulósicas, para obtenção de um bom nível de limpeza no reservatório. Meio filtrante em poliéster é uma opção para condições ambientais pesadas (alta umidade, areia ...)
- Indicador visual de saturação
- Cesto de enchimento, para reter a contaminação grosseira contida no fluido e distribuição difusa do fluxo de fluido no tanque

**Aplicações comuns:**
- Sistemas hidráulicos
- Máquinas móveis
- Equipamento industrial

**Vazão com Δp 0.02 bar**

| | Vazão [l/min] | |
|---|---|---|
| Classificação de filtração | A03 | L10 |
| **TAP115 comprimento 1** | 1600 | 2000 |
| **TAP115 comprimento 2** | 2150 | 2150 |

**Materiais**
- Tampa/flange: Poliamida
- Elemento filtrante: Microfibra, Papel impregnado em resina
- Vedação: NBR, FPM
- Cesto/parafusos: Aço galvanizado

**Indicadores de obstrução**
- Rearme manual
- Pressão de ajuste 0.062 bar ±10%

**Temperatura**
De -25°C a +100°C

**Peso**
TAP 115 compr. 1 0.460 kg
TAP 115 compr. 2 0.585 kg

## Designação e código para pedido

### BOCAL DE ABASTECIMENTO E FILTRO DE AR COMPLETO

Exemplo de config.: TAP115 | 2 | F | A03 | A | 1 | A | P01

**Série**
**TAP115**

**Comprimento**
**1** | **2**

**Conexão**
**F** Flange

**Classificação de filtração**
**A03** Microfibra inorgânica 3 µm
**L10** Papel impregnado em resina 10 µm

**Vedação**
**A** NBR **V** FPM

**Versão**
**1** Com cesto

**Indicador de saturação**
**A** Sem indicador
**B** Com indicador visual de saturação

**Execução**
**P01** MP Filtri padrão
**Pxx** Personalizado

### ELEMENTO FILTRANTE

Exemplo de configuração: A115 | 2 | A03 | P01

**Série do elemento filtrante**
**A115**

**Comprimento**
**1** | **2**

**Classificação de filtração**
**A03** Microfibra inorgânica 3 µm
**L10** Papel impregnado em resina 10 µm

**Execução**
**P01** MP Filtri padrão
**Pxx** Personalizado

## Dimensões

| TAP115 | | |
|---|---|---|
| **Comprimento** | **H [mm]** | **H2 [mm]** |
| **1** | 91 | 55 |
| **2** | 155 | 80 |

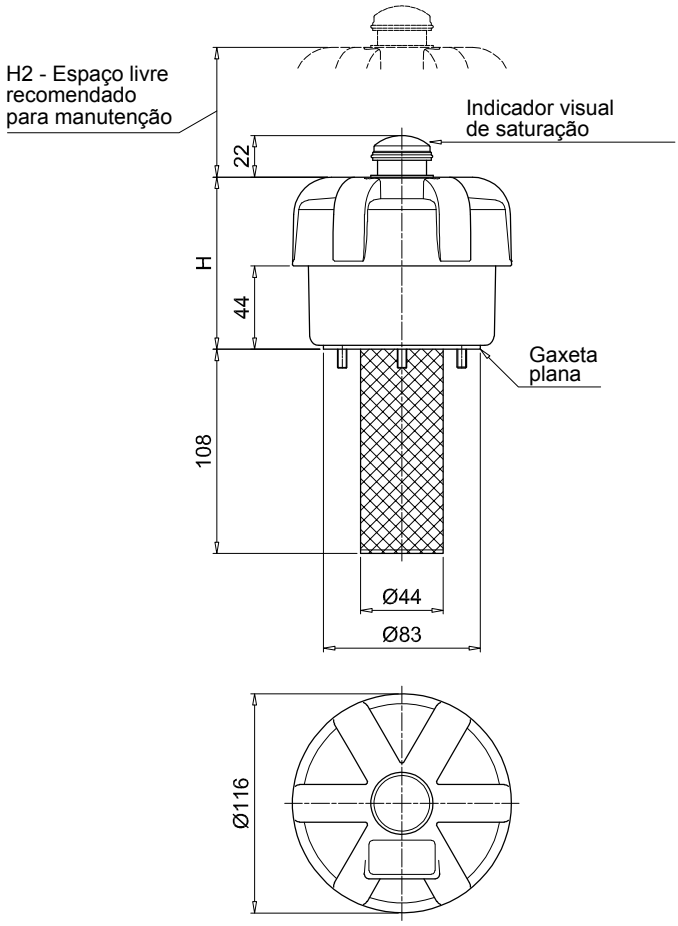


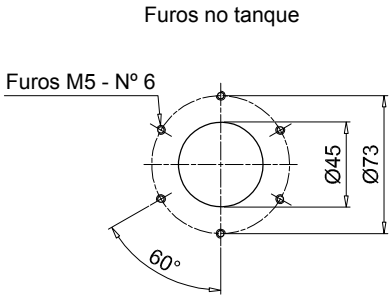

Dados técnicos

## Filtros respiros e bocais de abastecimentos

### Bocal de abastecimento e filtro de ar em poliamida
### Vazão até 3000 l/min

SAP115 é uma gama de filtros respiros de ar para grandes capacidades e bocal de abastecimento para proteção do tanque contra a contaminação sólida contida no ar.
Eles são montados diretamente sobre o tanque.

### Recursos disponíveis:

- Conexões com rosca macho de até 1 1/2", para uma vazão máxima de 3.000 l/min
- Elemento filtrante substituível
- Filtragem fina em fibras celulósicas, para obtenção de um bom nível de limpeza no reservatório. Meio filtrante em poliéster é uma opção para condições ambientais pesadas (alta umidade, areia ...)
- Indicador visual de saturação
- Anti-splash (anti-respingos), para evitar que o fluido saia pelo respirador de ar devido ao refluxo do movimento
- Cesto de enchimento, para reter a contaminação grosseira contida no fluido e distribuição difusa do fluxo de fluido no tanque

### Aplicações comuns:

- Sistemas hidráulicos
- Máquinas móveis
- Equipamento industrial

### Vazão com Δp 0.02 bar

| Vazão [l/min] | | |
|---|---|---|
| Classificação de filtração | A03 | L10 |
| **SAP115 comprimento 1 - G1"** | 1830 | 2170 |
| **SAP115 comprimento 2 - G1"** | 2800 | 2800 |
| **SAP115 comprimento 1 - G1 1/2"** | 1995 | 2330 |
| **SAP115 comprimento 2 - G1 1/2"** | 3000 | 3000 |

### Materiais

- Tampa/flange: Poliamida
- Elemento filtrante: Microfibra, Papel impregnado em resina
- Conexão: Poliamida
- Vedação: NBR, FPM

### Indicadores de obstrução

- Rearme manual
- Pressão de ajuste 0.062 bar ±10%

### Temperatura

De -25°C a +100°C

### Peso

SAP 115 compr. 1 0.410 kg
SAP 115 compr. 2 0.525 kg

## Designação e código para pedido

### BOCAL DE ABASTECIMENTO E FILTRO DE AR COMPLETO

Exemplo de config.: SAP115 | 2 | A | A03 | A | 1 | A | P01

**Série**
**SAP115**

**Comprimento**
**1** | **2**

**Conexão**
**A** G 1"
**C** G 1 1/2"

**Classificação de filtração**
**A03** Microfibra inorgânica 3 µm
**L10** Papel impregnado em resina 10 µm

**Vedação**
**A** NBR

**Versão**
**0** Standard
**1** Com funcionalidade anti-splash

**Indicador de saturação**
**A** Sem indicador
**B** Com indicador visual de saturação

**Execução**
**P01** MP Filtri padrão
**Pxx** Personalizado

### ELEMENTO FILTRANTE

Exemplo de configuração: A115 | 2 | A03 | P01

**Série do elemento filtrante**
**A115**

**Comprimento**
**1** | **2**

**Classificação de filtração**
**A03** Microfibra inorgânica 3 µm
**L10** Papel impregnado em resina 10 µm

**Execução**
**P01** MP Filtri padrão
**Pxx** Personalizado
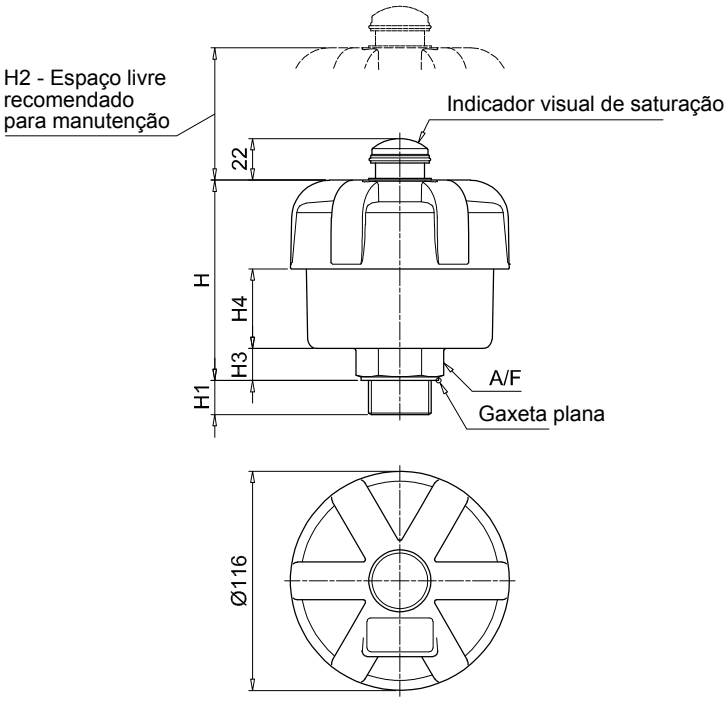
| SAP115 | | | | | | | |
|---|---|---|---|---|---|---|---|
| Compri-mento | Conexão | H [mm] | H1 [mm] | H2 [mm] | H3 [mm] | H4 [mm] | A/F [mm] |
| 1 | A | 106 | 18 | 55 | 17 | 42 | 41 |
| | C | 111 | 23 | 55 | 22 | 42 | 55 |
| 2 | A | 170 | 18 | 80 | 17 | 106 | 41 |
| | C | 175 | 23 | 80 | 22 | 106 | 55 |