Série TAP 114

Bocal de abastecimento e filtro de ar em poliamida até 1600 l/min

TAP 114 INFORMAÇÕES GERAIS

Dados técnicos

Filtros respiros e bocais de abastecimentos

Bocal de abastecimento e filtro de ar em poliamida
Vazão até 1600 l/min

TAP114 é uma gama de filtros respiros de ar para grandes capacidades e bocal de abastecimento para proteção do tanque contra a contaminação sólida contida no ar e o enchimento do fluido nos sistemas durante os procedimentos de comissionamento e manutenção.
Eles são montados diretamente sobre o tanque.

Recursos disponíveis:

- Conexão soldada ou flangeada para uma vazão máxima de 1.600 l/min
- Elemento filtrante substituível
- Filtragem fina em fibras celulósicas, para obter um bom nível de limpeza no reservatório
- Meio filtrante em poliéster é uma opção para condições ambientais pesadas (alta umidade, areia ...)
- Cesto de enchimento, para reter a contaminação grosseira contida no fluido e distribuição difusa do fluxo de fluido no tanque

Aplicações comuns:

- Sistemas hidráulicos
- Máquinas móveis
- Equipamento industrial

Vazão com Δp 0.02 bar

	Vazão [l/min]
Classificação de filtração	L10
TAP114 comprimento 1	1450
TAP114 comprimento 3	1600

Materiais

- Tampa: Poliamida
- Elemento filtrante: Papel impregnado em resina
- Flange: Poliamida
- Vedação: NBR
- Parafusos: Aço galvanizado
- Cesto: Poliamida

Temperatura

De -25°C a +100°C

Peso

TAP 114 compr. 1 0.185 kg
TAP 114 compr. 3 0.200 kg

Designação e código para pedido

BOCAL DE ABASTECIMENTO E FILTRO DE AR COMPLETO

Exemplo de configuração: TAP114 | 1 | L10 | A | 1 | P01

Série
TAP114

Comprimento
1 | **3**

Classificação de filtração
L10 Papel impregnado em resina 10 µm

Vedação
A NBR

Versão
1 Com cesto

Execução
P01 MP Filtri padrão
Pxx Personalizado

ELEMENTO FILTRANTE

Exemplo de configuração: A114 | 1 | L10 | P01

Série do elemento filtrante
A114

Comprimento
1 | **3**

Classificação de filtração
L10 Papel impregnado em resina 10 µm

Execução
P01 MP Filtri padrão
Pxx Personalizado

Dimensões

TAP114		
Comprimento	**H [mm]**	**H2 [mm]**
1	43	30
3	58	45

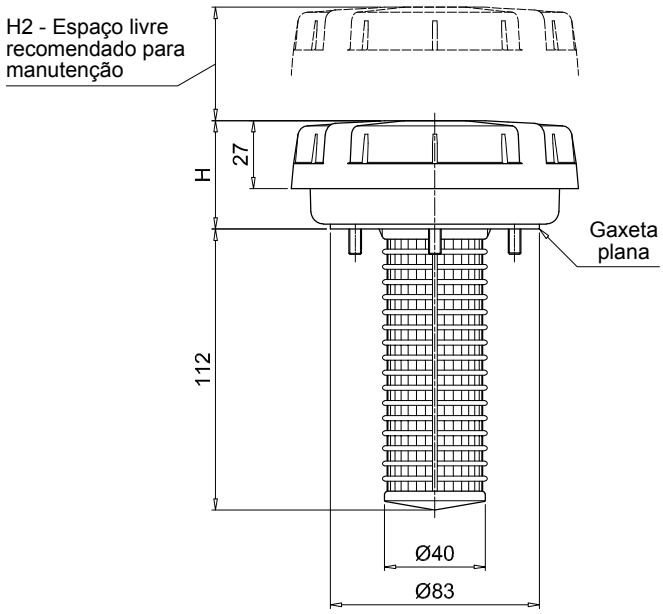

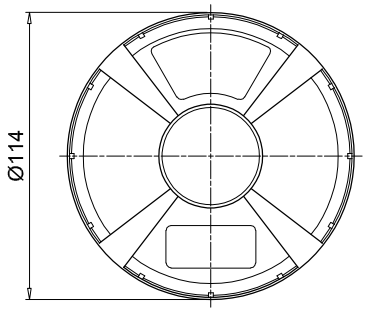
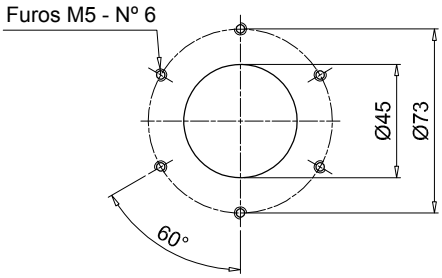
Furos no tanque