Séries TA 46 TAP 50 SAP 50

Bocal de abastecimento e filtro de ar metálico

Bocal de abastecimento e filtro de ar em poliamida

Filtro de ar em poliamida

TA 46 INFORMAÇÕES GERAIS

Dados técnicos

Filtros respiros e bocais de abastecimentos

Bocal de abastecimento e filtro de ar metálico
Vazão até 200 l/min

O TA46 é uma gama de filtros respiros compactos de metal e bocal de abastecimento para proteção do tanque contra a contaminação sólida contida no ar e o abastecimento do fluido nos sistemas durante os procedimentos de comissionamento e manutenção. Eles são montados diretamente sobre o tanque. O design robusto permite o uso desses filtros em qualquer tipo de aplicação pesada.

Recursos disponíveis:
- Conexões com rosca macho de até 1/4" e conexão flangeada com baioneta para uma vazão máxima de 200 l/min
- Filtragem fina em fibras celulósicas, para obter um bom nível de limpeza no reservatório
- Cesto de enchimento, para reter a contaminação grosseira contida no fluido e distribuição difusa do fluxo de fluido no tanque

Aplicações comuns:
- Sistemas hidráulicos compactos
- Máquinas móveis compactas
- Equipamento industrial

Vazão com Δp 0.02 bar

	Vazão [l/min]	
Classificação de filtração	03	10
TA46	150	200

Materiais (versão G/N)
- Tampa: Aço cromado
- Elemento filtrante: Papel impregnado em resina, Poliuretano
- Flange: Aço galvanizado
- Conexão: Aço fosfatado

Materiais (versão B)
- Tampa: Aço cromado
- Elemento filtrante: Papel impregnado em resina, Poliuretano
- Flange: Aço galvanizado
- Conexão: Aço galvanizado
- Vedação: NBR
- Corrente: Latão
- Parafusos: Aço galvanizado
- Cesto: Aço galvanizado

Temperatura
De -25°C a +100°C

Peso
TA 46 B 0.10 kg
TA 46 G/N 0.11 kg

Designação e código para pedido

FILTRO RESPIRO DE AR COMPLETO

Exemplo de config. 1:	TA46	B	03	A	0	0	1	P01
Exemplo de config. 2:	TA46	G	10					P01

Série
TA46

Conexões

B	Flange parafusado com montagem de baioneta
G	G 1/4"
N	1/4" NPT

Classificação de filtração

03	Papel impregnado em resina	3 µm
10	Poliuretano	10 µm

Vedação	Conexão:	B	G	N
A NBR		•		

Válvula	Conexão:	B	G	N
0 Sem válvula		•		

Versão	Conexão:	B	G	N
0 Standard		•		

Cesto	Conexão:	B	G	N
1 Com cesto		•		

Execução

P01	MP Filtri padrão
Pxx	Personalizado

TA46

Flange parafusado

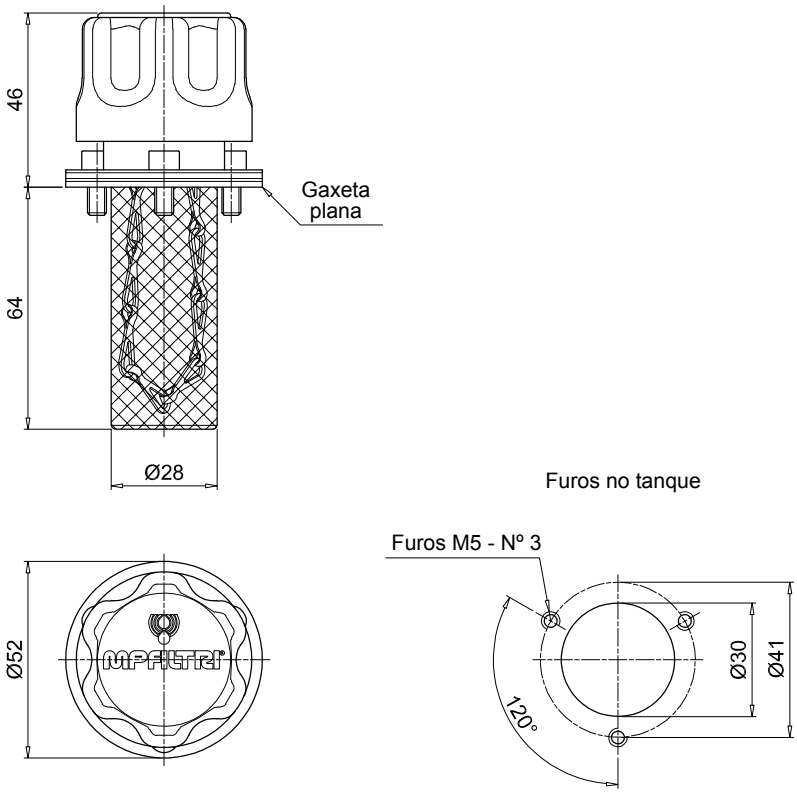

TA46

Conexão rosqueada

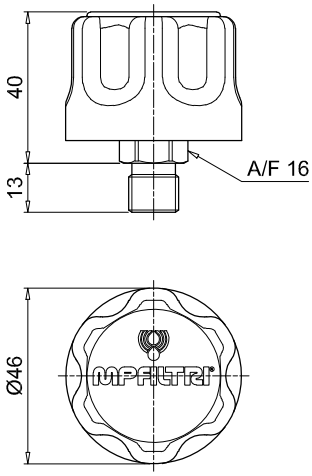

TAP 50 INFORMAÇÕES GERAIS

Dados técnicos

Filtros respiros e bocais de abastecimentos

Bocal de abastecimento e filtro de ar em poliamida
Vazão até 200 l/min

O TAP50 é uma gama de filtros respiros compactos de ar de plástico e bocal de abastecimento para proteção do tanque contra a contaminação sólida contida no ar e o abastecimento do fluido nos sistemas durante os procedimentos de comissionamento e manutenção.

Recursos disponíveis:
- Conexão flangeada com baioneta para uma vazão máxima de 200 l/min
- Filtragem fina em fibras celulósicas, para obter um bom nível de limpeza no reservatório
- Cesto de enchimento, para reter a contaminação grosseira contida no fluido e distribuição difusa do fluxo de fluido no tanque

Aplicações comuns:
- Sistemas hidráulicos compactos
- Máquinas móveis compactas
- Equipamento industrial

Vazão com Δp 0.02 bar

	Vazão [l/min]	
Classificação de filtração	03	10
TAP50	180	202

Materiais
- Tampa/porca de anel: Poliamida
- Elemento filtrante: Papel impregnado em resina, Poliuretano
- Válvula de pressurização: Poliamida, Aço galvanizado, NBR
- Vedação: NBR
- Flange: Poliamida
- Parafusos: Aço galvanizado
- Cesto: Poliamida

Temperatura
De -25°C a +100°C

Peso
TAP 50 0.60 kg

Quantidade
10 unid./pacote

Designação e código para pedido

BOCAL DE ABASTECIMENTO E FILTRO DE AR COMPLETO

Exemplo de configuração: TAP50 | C | 03 | A | 1 | 1 | P01

Série
TAP50

Conexões
C Flange parafusado com rosca de montagem G 3/4”

Classificação de filtração
03 Papel impregnado em resina 3 µm
10 Poliuretano 10 µm

Vedação
A NBR

Válvula
0 Sem válvula
1 Válvula de pressurização de 0.5 bar

Cesto
1 Com cesto

Execução
P01 MP Filtri padrão
Pxx Personalizado

TAP50

Flange parafusado

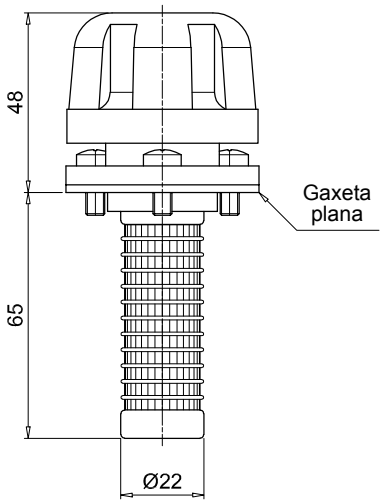

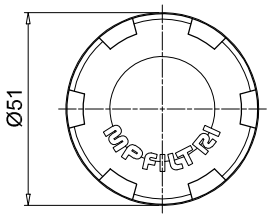

Furos no tanque

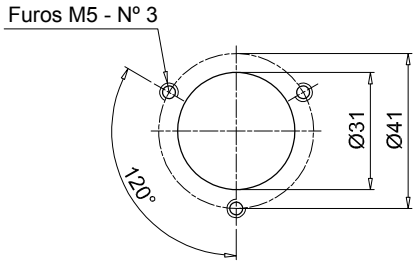

SAP 50 INFORMAÇÕES GERAIS

Dados técnicos

Filtros respiros e bocais de abastecimentos

Filtro de ar em poliamida
Vazão até 200 l/min

SAP50 é uma gama de filtros respiros compactos de ar de plástico para proteção do tanque contra a contaminação sólida contida no ar. Eles são montados diretamente no tanque.

Recursos disponíveis:
- Conexões com rosca macho de até 3/4", para uma vazão máxima de 200 l/min
- Filtragem fina em fibras celulósicas, para obter um bom nível de limpeza no reservatório

Aplicações comuns:
- Sistemas hidráulicos compactos
- Máquinas móveis compactas
- Equipamento industrial

Vazão com Δp 0.02 bar

	Vazão [l/min]	
Classificação de filtração	03	10
SAP50	180	204

Materiais
- Tampa/conexão: Poliamida
- Elemento filtrante: Papel impregnado em resina, Poliuretano
- Válvula de pressurização: Poliamida, Aço galvanizado, NBR
- Vedação: NBR

Temperatura
De -25°C a +100°C

Peso
SAP 50 0.40 kg

Quantidade
10 unid./pacote

Designação e código para pedido

RESPIRO DE AR COMPLETO

Exemplo de configuração: SAP50 | G3 | L03 | A | 1 | 0 | P01

Série
SAP50

Conexões
G1 G 1/4"
G2 G 3/8"
G3 G 1/2"
G4 G 3/4"
G9 SAE 6 - 9/16" - 18 UNF
G10 SAE 12 - 1 1/16" - 12 UN

Classificação de filtração
L03 Papel impregnado em resina 3 µm
L10 Poliuretano 10 µm

Vedação
A NBR

Válvula		Conexão G1	G2	G3	G4	G9	G10
0	Sem válvula	•	•	•	•	•	•
1	Válvula de pressurização de 0.5 bar		•	•	•		•

Cesto
0 Sem cesto

Execução
P01 MP Filtri padrão
Pxx Personalizado

SAP50

Conexão rosqueada

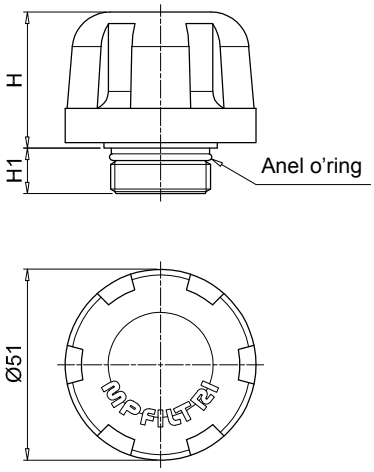

Fixação sobre o tanque para rosca BSP

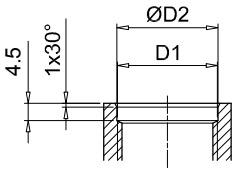

Fixação sobre o tanque para rosca SAE

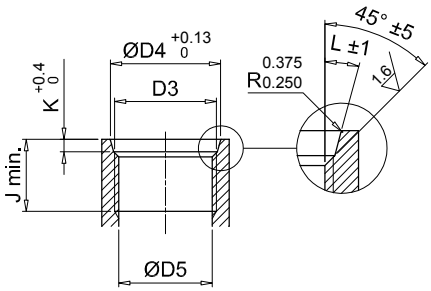

Conexões	H [mm]	H1 [mm]	D1 [mm]	ØD2 [mm]	D3 [mm]	ØD4 [mm]	ØD5 [mm]	J min. [mm]	K [mm]	L
G1	36	12	G 1/4"	13.5	-	-	-	-	-	-
G2	36	12	G 3/8"	17	-	-	-	-	-	-
G3	36	12	G 1/2"	21.5	-	-	-	-	-	-
G4	36	12	G 3/4"	26.7	-	-	-	-	-	-
G9	36	12	-	-	SAE 6 - 9/16" - 18 UNF	15.6	13.081 12.751	12.7	2.5	12°
G10	35	14.5	-	-	SAE 12 - 1 1/16" - 12 UN	29.2	24.978 24.696	19	3.3	15°