Série SVM

Válvulas seletoras de manômetro

SVM INFORMAÇÕES GERAIS

Dados técnicos

Acessórios

Válvulas seletoras de manômetro

As válvulas seletoras de manômetro foram concebidas para proteger os manômetros contra picos de pressão sempre que não haja necessidade de uma leitura da pressão; o seletor em posição fechada após cada leitura leva à despressurização do manômetro através da linha de T ligada ao reservatório.

Instruções de trabalho:

- Botão não pressionado: manômetro isolado
- Botão pressionado: leitura do manômetro
- Botão pressionado e girado: botão permanece na posição e o manômetro mede a pressão de modo contínuo
- Para isolar o manômetro da leitura de pressão, gire o botão até que ele alcance a posição não pressionada

Materiais

- Corpo: Ferro fundido
- Pino: Aço
- Vedaçãoes: NBR, FPM
- Tampa: Alumínio anodizado
- Flange: Alumínio anodizado
- Botão: Poliamida
- Porca de anel: Poliamida
- Parafuso de porca: Aço galvanizado, Aço fosfatado

Pressão de operação

400 bar

Temperatura de operação

De -25°C a + 100°C

Peso

SVW versão 3 1.547 kg
SVW versão 6 1.507 kg

Designação e código para pedido

VÁLVULA SELETORA DE MANÔMETRO COMPLETA

Exemplo de configuração: SVM | 3 | G1 | A | P01

Série

SVM

Versão

3 3 pórticos de pressão
6 6 pórticos de pressão

Conexão

G1 G 1/4”
G2 1/4” NPT
G3 SAE 5 - 1/2” - 20 UNF

Vedaçãoes

A NBR
V FPM

Execução

P01 MP Filtri padrão
Pxx Personalizado

SVM
versão 3

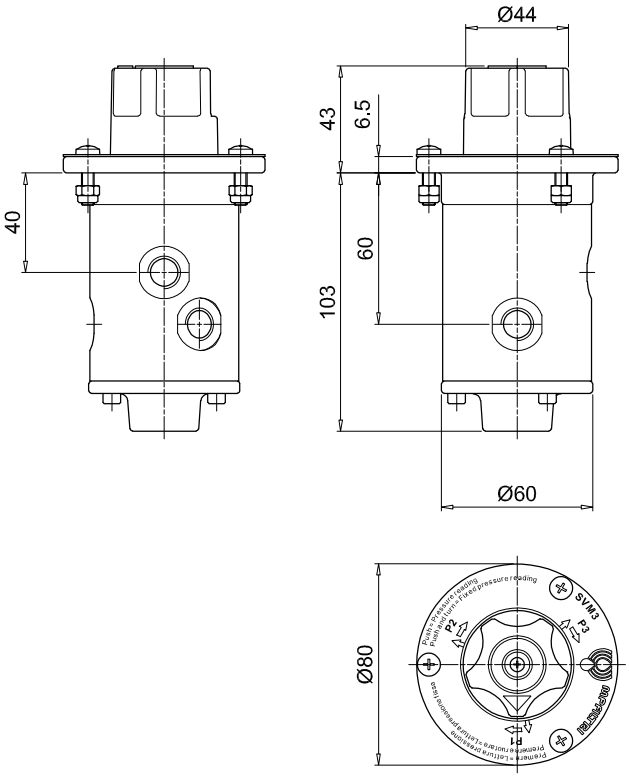

SVM
versão 6

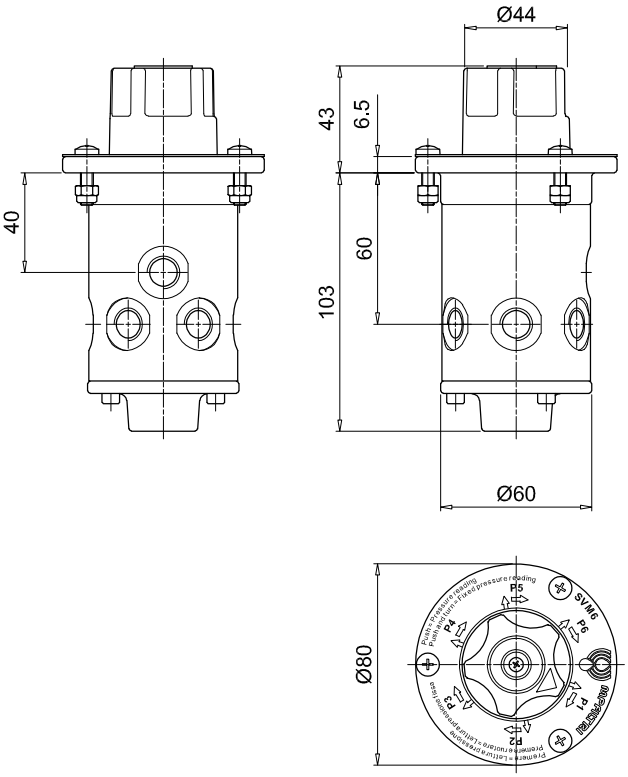

Montagem externa

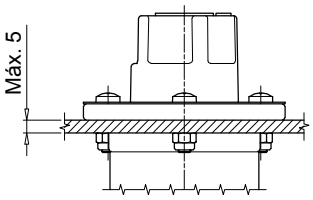

Montagem interna

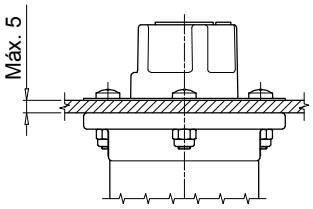
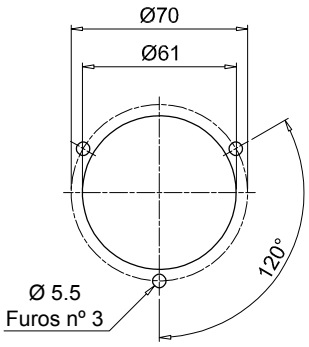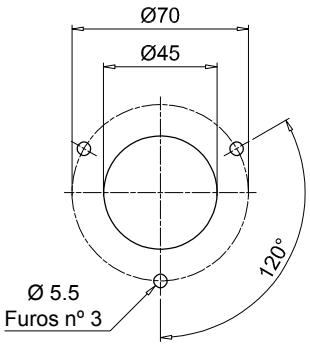
Furos no painel