Série SFT MULTIFIX

Braçadeiras

Dados técnicos

Acessórios

Braçadeiras de fixação

As braçadeiras de fixação MULTIFIX são particularmente recomendadas quando se pretende instalar uma serie de tubulações quando exigidos uma instalação limpa e de alta precisão. Esses suportes possibilitam a instalação rápida, fácil e, mais importante ainda, econômica, de várias tubulações de diferentes tipos e diâmetros.

As braçadeiras MULTIFIX suportam, guiam e absorvem os impactos e vibrações protegendo as tubulações, resultando numa instalação simples, organizada e esteticamente limpa.

Uma disposição ordenada facilita a manutenção, resultando em economia significativa nos custos de operação; também permite um design visual intuitivo da planta, que pode ser montado facilmente, mesmo sem mão de obra especializada.

Materiais

- Par de suportes: Aço galvanizado
- Bucha: NBR
- Espaçador: Aço
- Prisioneiros: Aço
- Parafusos: Aço
- Pé e parafuso: Aço

Peso

SFT 38 1	0.050 kg
SFT 51 1	0.100 kg
SFT 78 1	0.570 kg

Temperatura de operação

De -25°C a + 100°C

Designação e código para pedido

BRAÇADEIRAS DE FIXAÇÃO COMPLETE

Exemplo de configuração: SFT | 51 | 19 | P01

Série

SFT	

Tamanho

38	Altura 38 mm - 1 1/2”
51	Altura 51 mm - 2”
78	Altura 78 mm - 3”

Número de tubos		38	51	78
1	Tubo único	•	•	•
16	Furos nº 16			•
19	Furos nº 19		•	
26	Furos nº 26	•		

Execução

P01	MP Filtri padrão
Pxx	Personalizado

SFT

Tubo único

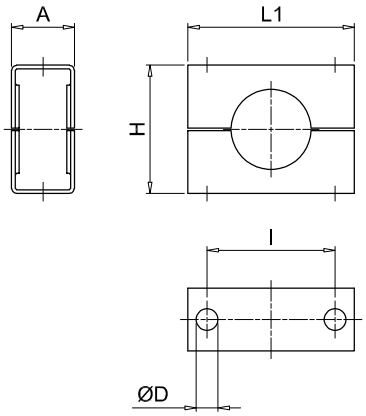

SFT

Tubo múltiplo

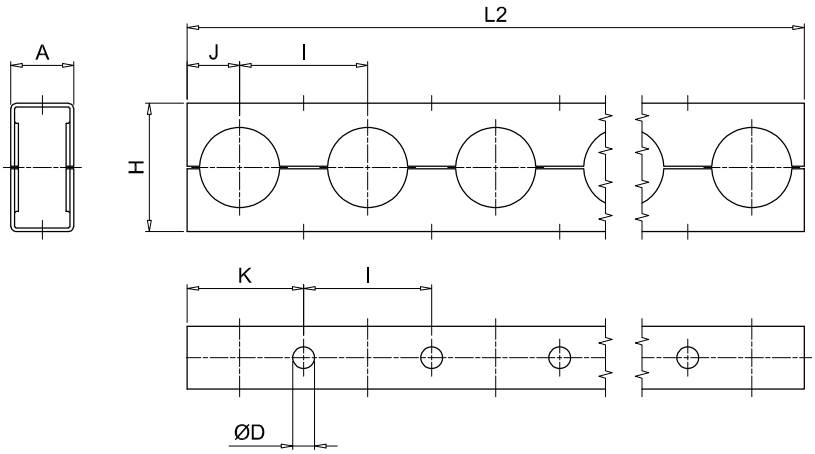

Tamanho	A [mm]	ØD [mm]	H [mm]	I [mm]	J [mm]	K [mm]	L1 [mm]	L2 [mm]
38	25	8.7	38	38.1	15	34	56	982
51	25	8.7	51	50.8	21	46	66	956
78	41	11.1	78	76.2	35	73	95	1213

SFT MULTIFIX

Montagem

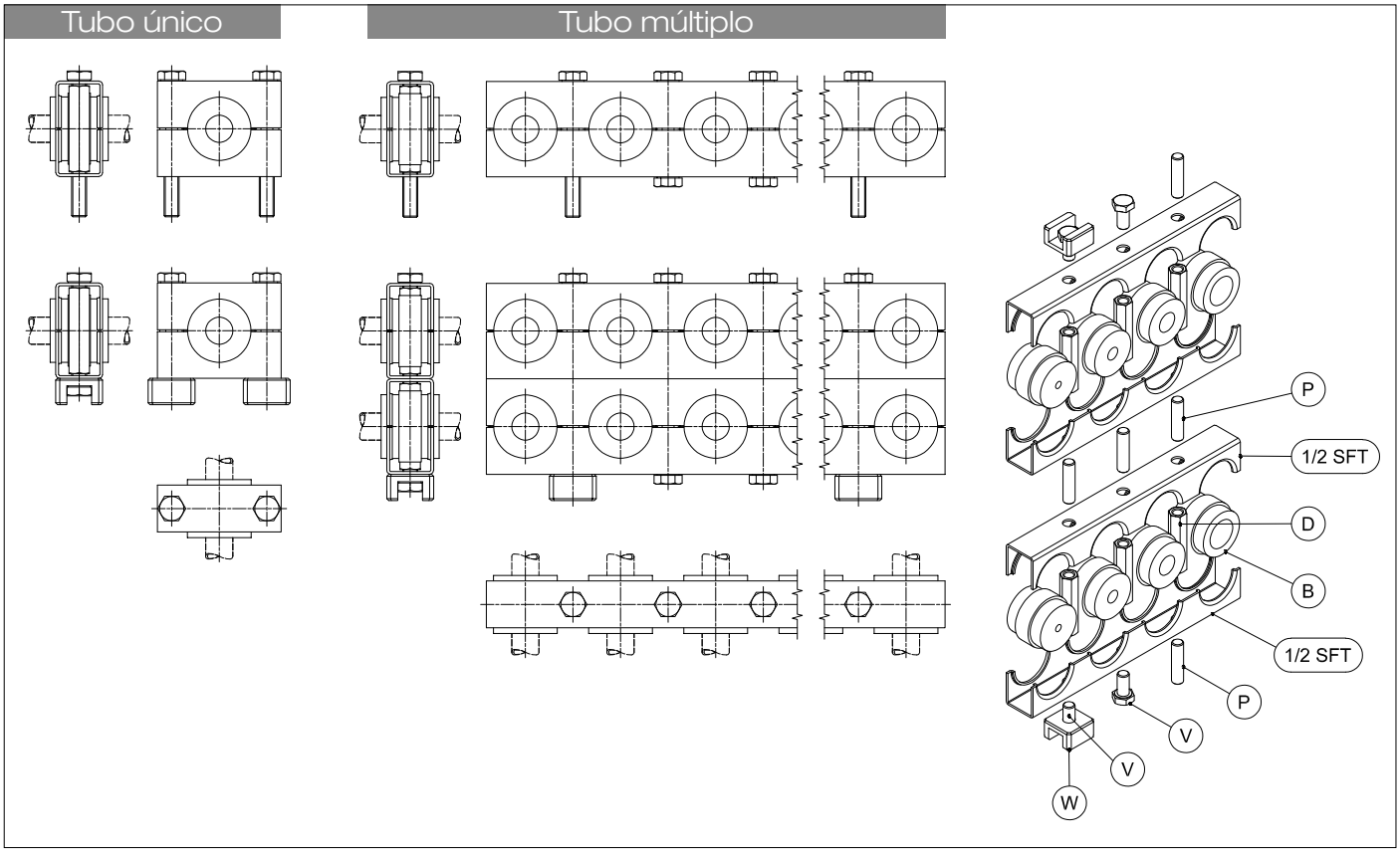

Designação e código para pedido

BUCHA DE BORRACHA

B

Exemplo de configuração: B 51 1820

Séries

B	Bucha de borracha

Tamanho

38
51
78

Diâmetro do tubo		38	51	78
6	Tubo Ø6 mm	•	•	
8	Tubo Ø8 mm	•	•	•
10	Tubo Ø10 mm - 1/8”	•	•	•
1214	Tubo Ø12 ÷ 14 mm - 1/4”	•	•	•
1516	Tubo Ø15 ÷ 16 mm - 3/8”	•	•	•
1820	Tubo Ø18 ÷ 20 mm - 1/2”	•	•	•
22	Tubo Ø22 mm - 5/8”		•	•
25	Tubo Ø25 mm - 3/4”		•	•
28	Tubo Ø28 mm		•	
2830	Tubo Ø28 ÷ 30 mm - 7/8”			•
33	Tubo Ø33 mm - 1”			•
3538	Tubo Ø35 ÷ 38 mm - 1 1/8”			•
42	Tubo Ø42 mm - 1 1/4”			•
50	Tubo Ø50 mm			•

Dimensões

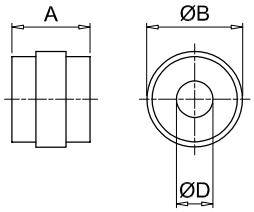

Tamanho	A [mm]	ØB [mm]
38	31	25
51	31	38
78	45	59

Diâmetro do tubo	ØD [mm]	Ø nominal do tubo [pol.]
6	6	-
8	8	-
10	10	1/8”
1214	12÷14	1/4”
1516	15÷16	3/8”
1820	18÷20	1/2”
22	22	5/8”
25	25	3/4”
28	28	-
2830	28÷30	7/8”
33	33	1”
3538	35÷38	1 1/8”
42	42	1 1/4”
50	50	-

Designação e código para pedido

Dimensões

PORCA DE CONEXÃO SEXTAVADO (D)

Exemplo de configuração: D | 51 | M

Séries

D Porca de conexão sextavado

Tamanho

38
51
78

Parafusos

M Métrica
U UNC

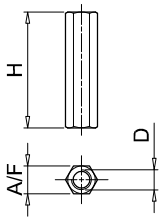

Tamanho	Parafusos [mm]	D [mm]	H [mm]	A/F [mm]
38	M	M8	33	11
	U	5/16" UNC		
51	M	M8	46	11
	U	5/16" UNC		
78	M	M10	72	13
	U	3/8" UNC		

PRISIONEIRO ROSCADO (P)

Exemplo de configuração: P | 3851 | M

Séries

P Prisioneiro roscado

Tamanho	SFT 38	SFT 51	SFT 78
38 - 51	•	•	
78			•

Parafusos

M Métrica
U UNC

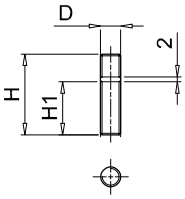

Tamanho	Parafusos [mm]	D [mm]	H [mm]	H1 [mm]
38 - 51	M	M8	32	21
	U	5/16" UNC		
78	M	M10	38	22
	U	3/8" UNC		

PARAFUSO CABEÇA SEXTAVADO (V)

Exemplo de configuração: V | 3851 | M

Séries

V Parafuso cabeça sextavado

Tamanho	SFT 38	SFT 51	SFT 78
38 - 51	•	•	
78			•

Parafusos

M Métrica
U UNC

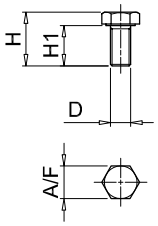

Tamanho	Parafusos [mm]	D [mm]	H [mm]	H1 [mm]	A/F [mm]
38 - 51	M	M8	21	16	13
	U	5/16" UNC			
78	M	M10	36	30	17
	U	3/8" UNC			

PÉ DE SOLDAGEM (W)

Exemplo de configuração: W | 3851

Séries

W Pé de soldagem

Tamanho	SFT 38	SFT 51	SFT 78
38 - 51	•	•	
78			•

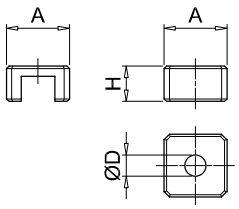

Tamanho	H [mm]	ØD [mm]	H [mm]
38 - 51	25	8.5	14
78	32	11	16