Série SCS

Filtro respiro de ar de metal

SCS INFORMAÇÕES GERAIS

Dados técnicos

Filtros respiros e bocais de abastecimentos

Filtro de ar respiro metálico
Vazão até 1330 l/min

SCS é uma gama de filtros respiros ar para proteção do tanque contra a contaminação sólida contida no ar.
Eles são compostos por um filtro spin-on, parafusado em um tubo prolongador, diretamente instalado no tanque. Eles são montados diretamente no tanque.

Recursos disponíveis:
- Conexão soldada ou flangeada para uma vazão máxima de 1.415 l/min
- Filtragem fina em fibras celulósicas, para obtenção de um bom nível de limpeza no reservatório

Aplicações comuns:
- Máquinas móveis (máquinas para construção e agricultura)
- Equipamento industrial

Vazão com Δp 0.02 bar

	Vazão [l/min]		
Classificação de filtração	P10	A03	A10
SCS050	550	515	530
SCS070	550	515	530
SCS100	1415	1300	1330
SCS150	1415	1300	1330

Materiais
Prolongador: Aço galvanizado

Temperatura
De -25°C a +100°C

Peso

SCS050...G1	0.200 kg
SCS050...G2	0.265 kg
SCS100...G1	0.450 kg
SCS100...G2	0.645 kg
CS/CG050	0.73 kg
CS/CG070	0.95 kg
CS100	1.3 kg
CS150	1.6 kg
CG100	1.3 kg
CG150	1.6 kg

Designação e código para pedido

FILTRO RESPIRO DE AR METÁLICO COMPLETO

Exemplo de configuração 1:	SCS050	C	G2		V	P01
Exemplo de configuração 2:	SCS150	C	G2	A10	V	P01

Série e tamanho
SCS050 | **SCS070** | **SCS100** | **SCS150**

Conexões

C	Tubo de montagem para soldar
F	Flange parafusado

Conexão rosqueada		SCS050 - 070	SCS100 - 150
G1	ISO 228	G 3/4”	G 1 1/4”
G2	USA padrão	1” - 12 UNF	1 1/2” - 16 UN

Classificação de filtração		Tamanho: 050	070	100	150
	Sem elemento filtrante	•		•	
A03	Microfibra inorgânica 3 µm	•	•	•	•
A10	Microfibra inorgânica 10 µm	•	•	•	•
P10	Papel impregnado em resina 10 µm	•	•	•	•

Vedação

A	NBR
V	FPM

Execução

P01	MP Filtri padrão
Pxx	Personalizado

ELEMENTO FILTRANTE

Exemplo de configuração:	CG	150	A10	V	P01

Séries de elementos filtrantes		Conexão rosqueada: G1	G2
CS	Conexão ISO 228	•	
CG	Conexão USA padrão		•

Tamanho do elemento filtrante
050 | **070** | **100** | **150**

Classificação de filtração

A03	Microfibra inorgânica	3 µm
A10	Microfibra inorgânica	10 µm
P10	Papel impregnado em resina	10 µm

Vedação

A	NBR
V	FPM

Execução

P01	MP Filtri padrão
Pxx	Personalizado

SCS050-070
Flange parafusado

Tamanho	H [mm]	H1 [mm]
050	199	146
070	263	210

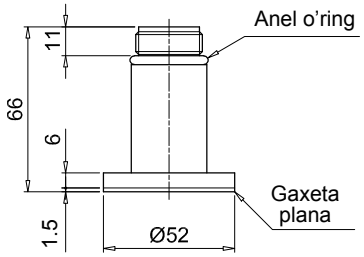

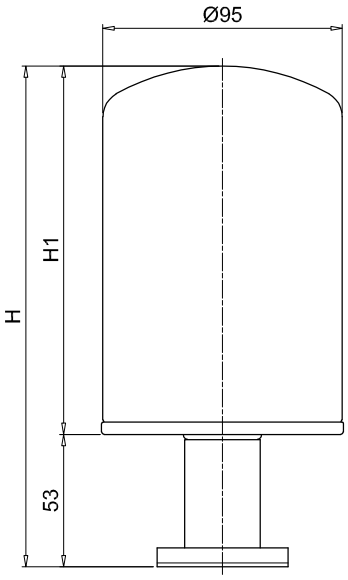

Furos no tanque

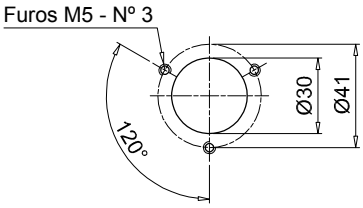

SCS050-070
Tubo de montagem para soldar

Tamanho	H [mm]	H1 [mm]
050	197	146
070	261	210

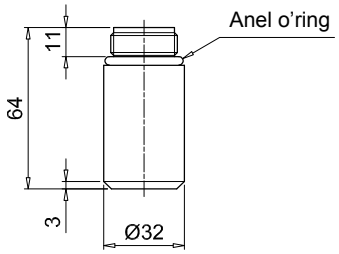

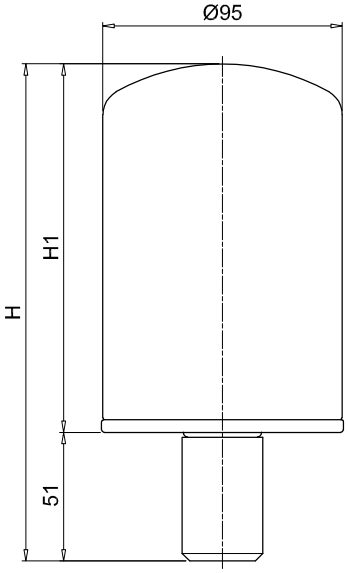

Dimensões

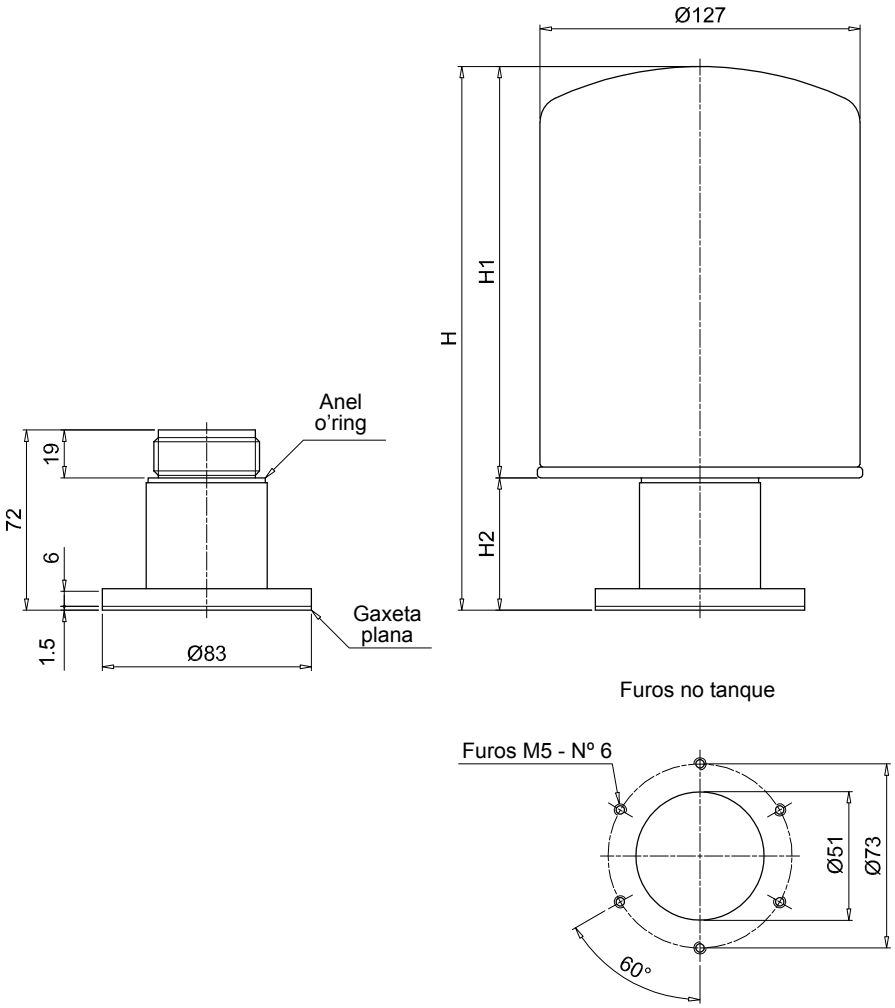

SCS100-150 Flange parafusado				
Tamanho	Conexões	H [mm]	H1 [mm]	H2 [mm]
100	G1	231	178	53
	G2	215	184	31
150	G1	280	227	53
	G2	301	270	31

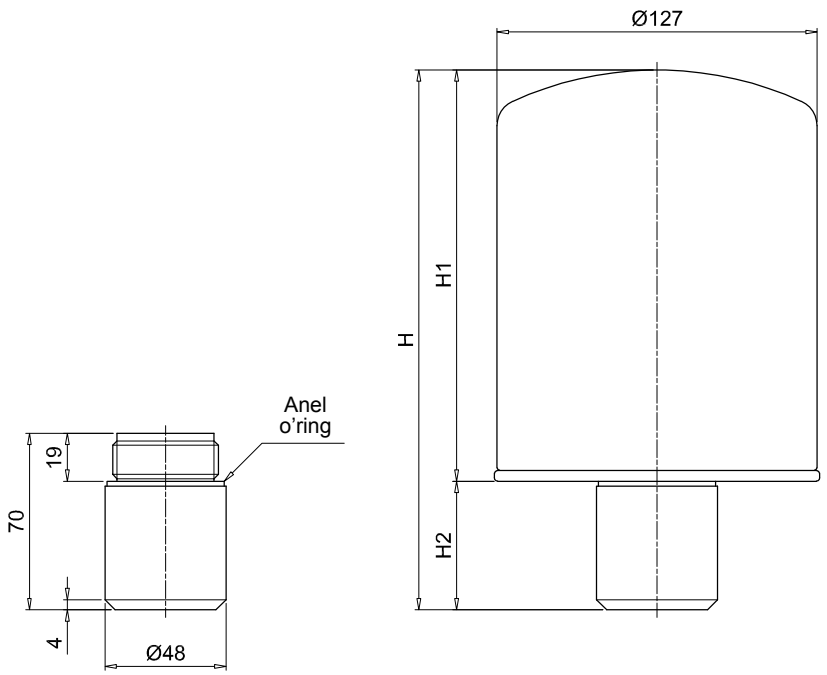

SCS100-150 Tubo de montagem para soldar				
Tamanho	Conexões	H [mm]	H1 [mm]	H2 [mm]
100	G1	229	178	51
	G2	213	184	29
150	G1	278	227	51
	G2	299	270	29