Séries SAP 054-075

Filtro respiro de ar em poliamida

Série SA

Filtro respiro de ar de metal

SAP 054-075 INFORMAÇÕES GERAIS

Dados técnicos

Filtros respiros e bocais de abastecimentos

Filtro respiro de ar em poliamida
Vazão até 400 l/min

SAP é uma gama de respiros de ar de plástico para proteção do tanque contra a contaminação sólida contida no ar.
Eles são montados diretamente no tanque.

Recursos disponíveis:
- Conexões com rosca macho de até 3/4", para uma vazão máxima de 400 l/min
- Elemento filtrante substituível
- Filtragem fina em fibras celulósicas, para obter um bom nível de limpeza no reservatório
- Meio filtrante em poliéster é uma opção para condições ambientais pesadas (alta umidade, areia ...)

Aplicações comuns:
- Máquinas móveis (máquinas para construção e agricultura)
- Equipamento industrial

Vazão com Δp 0.02 bar

	Vazão [l/min]	
Classificação de filtração	L03	L10
SAP054	200	250
SAP075	350	400

Materiais
- Tampa: Poliamida
- Conexão: Poliamida
- Elemento filtrante: Papel impregnado em resina

Temperatura
De -25°C a +100°C

Peso
SAP 054 0.06 kg
SAP 075 0.15 kg

Designação e código para pedido

FILTRO RESPIRO DE AR COMPLETO

Exemplo de configuração: SAP054 | G2 | L10 | A | P01

Série e tamanho
SAP054
SAP075

Conexões	SAP054	SAP075
G1	G 3/8"	G 1/2"
G2	G 1/2"	G 3/4"

Classificação de filtração
L03 Papel impregnado em resina 3 µm
L10 Papel impregnado em resina 10 µm

Vedação
A NBR

Execução
P01 MP Filtri padrão
Pxx Personalizado

ELEMENTO FILTRANTE

Exemplo de configuração: A4 | L10 | P01

Série e tamanho do elemento filtrante
A4 SAP054
A7 SAP075

Classificação de filtração
L03 Papel impregnado em resina 3 µm
L10 Papel impregnado em resina 10 µm

Execução
P01 MP Filtri padrão
Pxx Personalizado

Dimensões

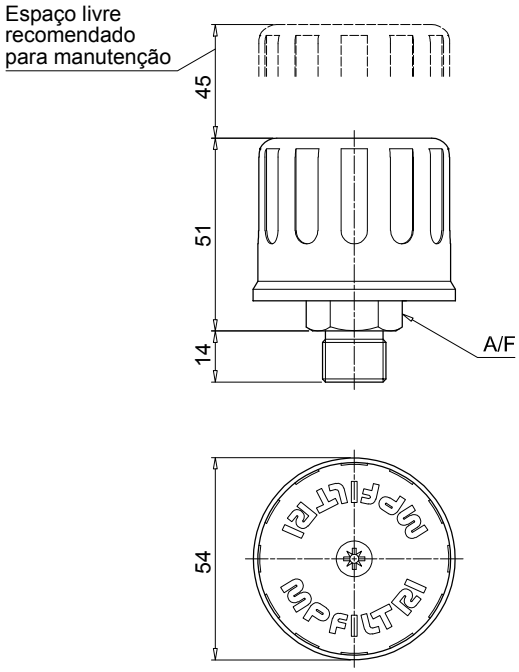

SAP054

Conexão	A/F [mm]
G1	22
G2	27

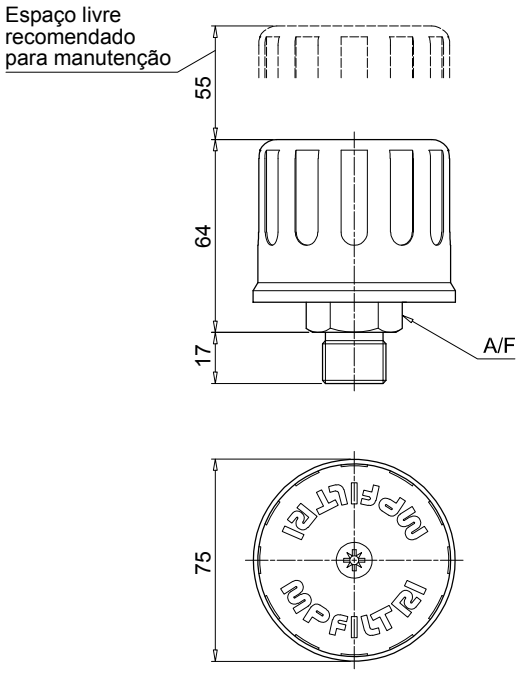

SAP075

Conexão	A/F [mm]
G1	27
G2	32

SA INFORMAÇÕES GERAIS

Dados técnicos

Filtros respiros e bocais de abastecimentos

Filtro respiro de ar de metal
Vazão até 2500 l/min

SA é uma gama de respiros metálicos de ar para proteção do tanque contra a contaminação sólida contida no ar.
Eles são montados diretamente sobre o tanque. O design robusto permite o uso desses filtros em qualquer tipo de aplicação pesada.

Recursos disponíveis:
- Conexões com rosca macho de até 2 1/2", para uma vazão máxima de 2.500 l/min
- Elemento filtrante substituível
- Filtragem fina em fibras celulósicas, para obter um bom nível de limpeza no reservatório
- Meio filtrante em poliéster é uma opção para condições ambientais pesadas (alta umidade, areia ...)

Aplicações comuns:
- Máquinas móveis (máquinas para construção e agricultura)
- Equipamento industrial

Vazão com Δp 0.02 bar

	Vazão [l/min]	
Classificação de filtração	L03	L10
SA036	140	140
SA053	250	250
SA075	350	400
SA115	800	850
SA145	1800	1850
SA185	2300	2500

Materiais
- Tampa: Aço
- Conexão: Aço anodizado, Aço galvanizado
- Elemento filtrante: Papel impregnado em resina
- Parafusos: Aço galvanizado
- Arruela: Teflon
- Anel: Aço galvanizado
- Vedação: NBR

Temperatura
De -25°C a +100°C

Peso

SA 036	0.08 kg
SA 053	0.15 kg
SA 075	0.26 kg
SA 115	0.40 kg
SA 145	0.59 kg
SA 185	1.22 kg

Designação e código para pedido

FILTRO RESPIRO DE AR COMPLETO

Exemplo de configuração: SA115 | G1 | L10 | A | P01

Série e tamanho

SA036	SA053	SA075	SA115	SA145	SA185

Conexões

	SA036	SA053	SA075	SA115	SA145	SA185
G1	G 1/4"	G 1/4"	G 1/2"	G 1"	G 1 1/2"	G 2 1/2"
G2	G 3/8"	G 3/8"	G 3/4"	-	-	-
G3	G 1/2"	-	-	-	-	-
G4	1/4" NPT	1/4" NPT	1/2" NPT	1" NPT	1 1/2" NPT	2 1/2" NPT
G5	3/8" NPT	3/8" NPT	3/4" NPT	-	-	-
G6	1/2" NPT	-	-	-	-	-

Classificação de filtração

L03	Papel impregnado em resina	3 µm
L10	Papel impregnado em resina	10 µm
S	Sem elemento filtrante	

Vedação

A	NBR

Execução

P01	MP Filtri padrão
Pxx	Personalizado

ELEMENTO FILTRANTE

Exemplo de configuração: A8 | L10 | P01

Série e tamanho do elemento filtrante

A05	A5	A7	A8	A10	A11

Classificação de filtração

L03	Papel impregnado em resina	3 µm
L10	Papel impregnado em resina	10 µm

Execução

P01	MP Filtri padrão
Pxx	Personalizado

SA

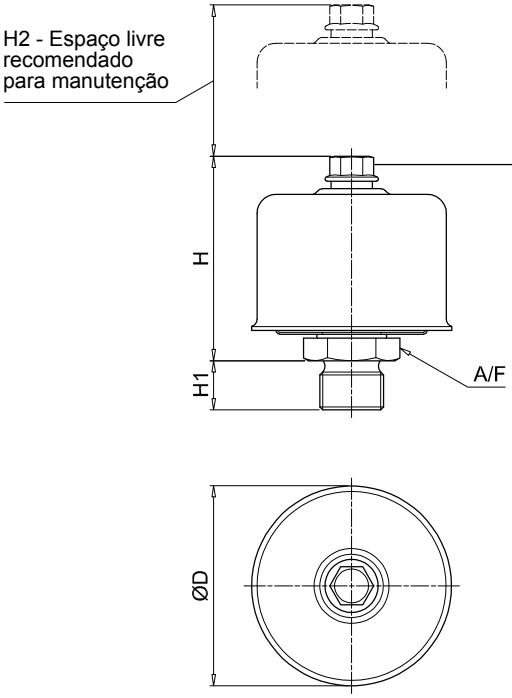

Tipo de parafuso/porca

Phillips:
SA036

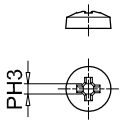

Sextav:
SA053
SA075
SA115
SA145

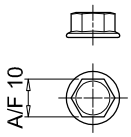

Borbol:
SA185

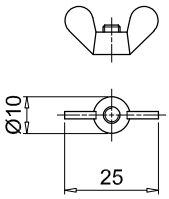

Tipo	Conexão	ØD [mm]	H [mm]	H1 [mm]	H2 [mm]	A/F [mm]
036	G1 ÷ G6	36	37	13	30	22
053	G1-G2-G4-G5	53	53	13	50	22
075	G1	75	69	13	60	27
	G2			17		32
	G4			15		27
	G5			20		32
115	G1 - G4	115	80	17	70	38
145	G1 - G4	145	115	25	100	55
185	G1 - G4	185	164	25	150	90