Séries LVA - LVU

Indicador visual de nível de óleo - vertical

LVA INFORMAÇÕES GERAIS

Dados técnicos

Indicadores visuais do nível de óleo

Indicador visual de nível de óleo - vertical

LVA é uma gama de indicadores de nível de fluido compactos de plástico para monitorar o nível de fluido no tanque. Eles são montados, em geral, diretamente na lateral do tanque.
O fluido circula através do parafuso de conexão inferior e é facilmente visível no indicador.
Uma placa de fundo branco, uma linha laranja para marcar o nível mínimo e uma linha azul para indicar o nível máximo, permitem um fácil monitoramento do nível.

Recursos disponíveis:
- Várias conexões roscadas macho, com ou sem porcas
- Três tamanhos diferentes, para adequação a todos os tamanhos de tanque
- Termômetro, para controle da temperatura do fluido

Aplicações comuns:
- Sistemas hidráulicos
- Máquinas móveis
- Equipamento industrial

Materiais
- Corpo: Lente de poliamida amorfa transparente
- Protetor de poliamida
- Vedação: NBR / FPM

Pressão de operação
Máximo de 1 bar a + 80 ° C

Temperatura de operação
De -25°C a +80°C

Peso
LVA 10 0.13 kg
LVA 20 0.18 kg
LVA 30 0.23 kg

Quantidade
10 unid./pacote

Designação e código para pedido

INDICADOR VISUAL DO NÍVEL DO ÓLEO COMPLETO

Exemplo de configuração: LVA | 20 | T | A | P | M10 | S01

Séries
LVA

Tamanho
10 | **20** | **30**

Termômetro
S Sem termômetro
T Com termômetro

Vedação
A NBR
V FPM

Material da tampa
P Poliamida

Conexões
M10 M10
M12 M12
U38 3/8” UNC
U12 G 1/2” UNC

Execução
S01 Execução MP Filtri, com porcas
S02 Execução MP Filtri, sem porcas

LVA		
Tamanho	A [mm]	H [mm]
LVA10	76	114
LVA20	127	165
LVA30	254	292

Tipo	B [mm]	C [mm]
LVA...M10	M10	10.5
LVA...M12	M12	12.5
LVA...U38	3/8" UNC	10.0
LVA...U12	1/2"UNC	13.5

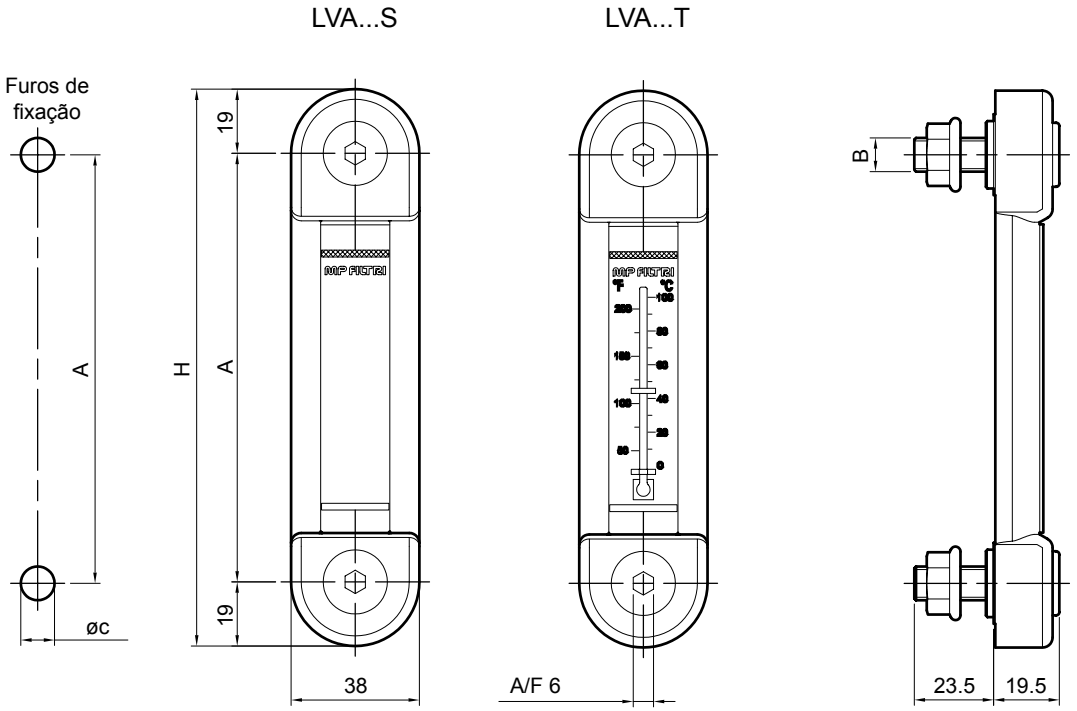

Nota: Para instalação das tampas de inspeção OB consulte a página 147

LVU INFORMAÇÕES GERAIS

Dados técnicos

Indicadores visuais do nível de óleo

Indicador visual de nível de óleo - vertical

LVU é uma gama de indicadores de nível de fluido de plástico para monitorar o nível de fluido no tanque. Eles são montados, em geral, diretamente na lateral do tanque.
O fluido circula através do parafuso de conexão inferior e é facilmente visível no indicador.
Uma placa de fundo, um flutuador vermelho e os indicadores de nível mínimo e máximo ajustáveis permitem um controle fácil do nível.

Recursos disponíveis:
- Conexões roscadas macho G 3/8”
- Tamanho ajustável a pedido, para atender a todos os tamanhos de tanque
- Válvula de drenagem, para deixar cair o óleo para os procedimentos de manutenção
- Tela de vidro e proteção “U”, para atender a aplicações pesadas

Aplicações comuns:
- Sistemas hidráulicos
- Máquinas móveis
- Equipamento industrial

Materiais
- Cabeça: Poliamida
- Conexão G 3/8”: Latão niquelado
- Válvula G 3/8 ": Aço
- Vedação: NBR
- Tubo: Vidro borosilicato, Acrílico
- Flutuador: Poliamida
- Proteção: Alumínio
- Grampos min-máx.: Poliamida

Temperatura de operação
De -25°C a +70°C

Peso

Séries	Versão U	Versão S
LVU 0500	0.780 kg	0. 580 kg
LVU 1000	1.150 kg	0. 790 kg
LVU 1500	1.550 kg	1.100 kg
LVU 2000	1.950 kg	1.400 kg

Designação e código para pedido

INDICADOR VISUAL DO NÍVEL DO ÓLEO COMPLETO

Exemplo de configuração: LVU | 0500 | U | A | 10 | P01

Séries
LVU

Tamanho
0500 Distância entre centros = 500 mm
1000 Distância entre centros = 1000 mm
1500 Distância entre centros = 1500 mm
2000 Distância entre centros = 2000 mm
Outros tamanhos mediante solicitação

Corpo		Tamanho 500	1000	1500	2000
S	Em plexiglas padrão	•	•	•	•
U	Em plexiglas, com proteção em “U”	•	•	•	•
P	Vidro borosilicato, com proteção em “U”	•	•	•	

Vedação
A NBR
V FPM

Conexões
10 G 3/8”
20 G 3/8”, com válvula de drenagem

Execução
P01 MP Filtri padrão
Pxx Personalizado

LVU		
Tamanho	**H [mm]**	**I [mm]**
0500	542	500
1000	1042	1000
1500	1542	1500
2000	2042	2000

Sem conexão de válvula de dreno
Conexão 10

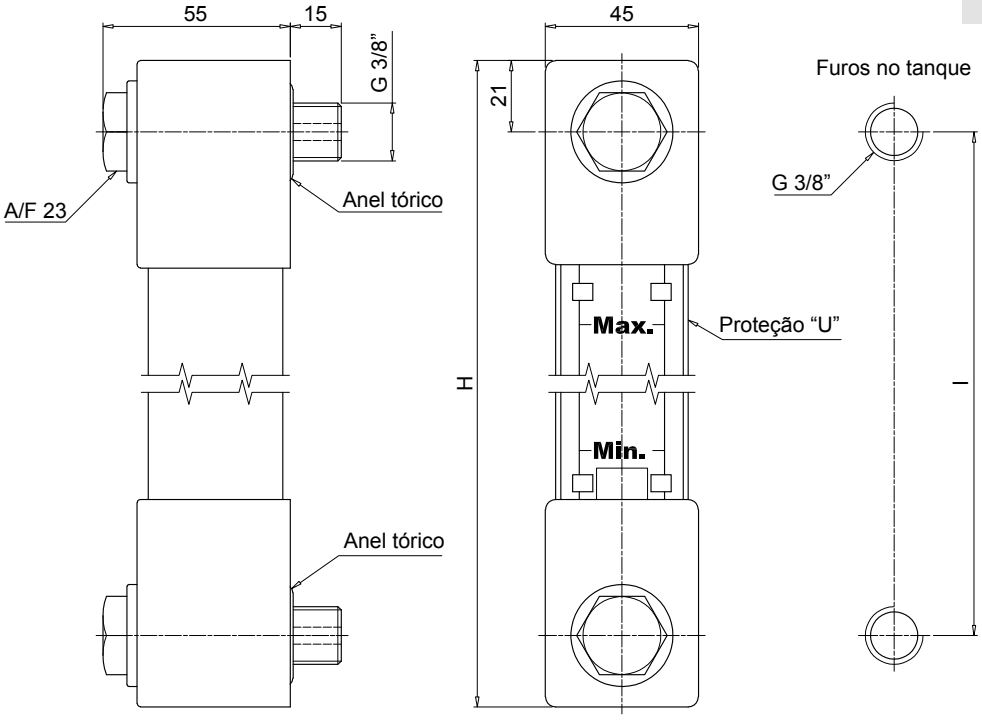
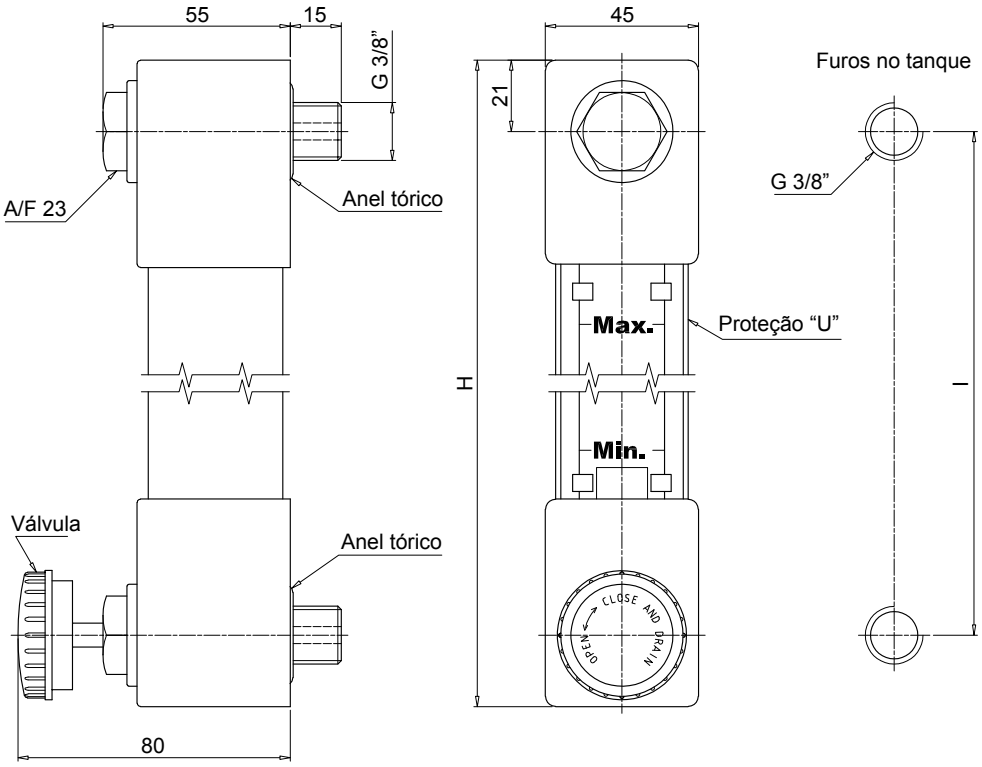
Com conexão de válvula de dreno
Conexão 20