Série EM1

Válvula isoladora de manômetro

EM1 INFORMAÇÕES GERAIS

Dados técnicos

Acessórios

Válvula isoladora de manômetro

As válvulas isoladoras de manômetro foram concebidas para proteger os manômetros contra os picos de pressão sempre que não haja necessidade de uma leitura da pressão; o seletor em posição fechada após cada leitura leva à despressurização do manômetro através da linha de T ligada ao reservatório.

Instruções de trabalho:

- Botão não pressionado: manômetro isolado
- Botão pressionado: leitura do manômetro
- Botão pressionado e girado (para a esquerda ou direita): botão permanece na posição e o manômetro mede a pressão de modo contínuo
- Para isolar o manômetro da leitura de pressão, gire o botão até que ele alcance a posição não pressionada

Materiais A-B

- Corpo: Ferro fundido
- Pino: Aço
- Vedaçãoes: NBR, FPM
- Botão/tampa: Poliamida
- Anel de parada: Aço
- Mola: Aço
- Placa de identificação: Alumínio
- Parafuso de porca: Aço galvanizado

Materiais C

- Corpo: Ferro fundido
- Pino: Aço
- Vedaçãoes: NBR, FPM
- Botão/tampa: Poliamida
- Anel de parada: Aço
- Mola: Aço
- Placa de identificação: Alumínio
- Parafuso de porca: Aço galvanizado
- Plugue: Aço anodizado

Pressão de operação

400 bar

Temperatura de operação

De -25°C a + 100°C

Peso

EM1 versão A	0.41 kg
EM1 versão B	0.44 kg
EM1 versão C	1.00 kg

Designação e código para pedido

VÁLVULA ISOLADORA DE MANÔMETRO COMPLETA

Exemplo de configuração: EM1 | A | G2 | A | P01

Série

EM1

Versão

A	Conexões roscadas, montagem em painel com porca sextavada
B	Conexões roscadas, montagem em painel com parafusos
C	Coletor/conexões roscadas, montagem em painel com parafusos

Conexão

G1	G 1/4”
G2	1/4” NPT
G3	SAE 5 - 1/2” - 20 UNF

Vedaçãoes

A	NBR
V	FPM

Execução

P01	MP Filtri padrão
Pxx	Personalizado

EM1
versão A

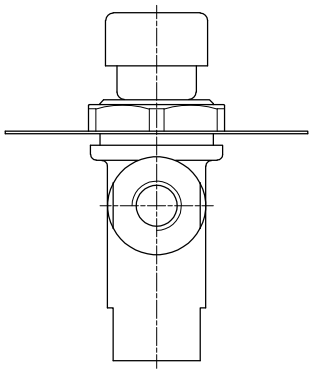

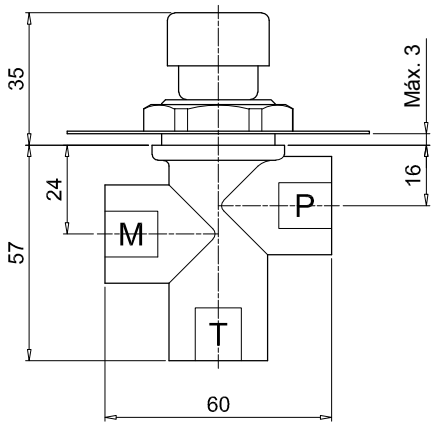

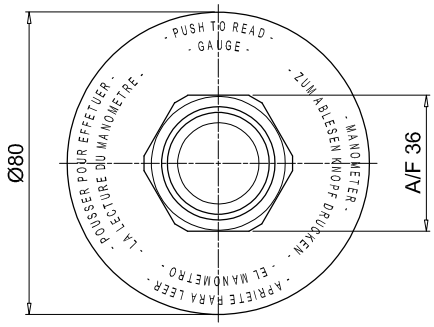

Furos no painel

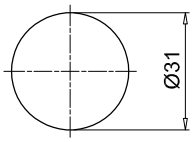

EM1
versão B

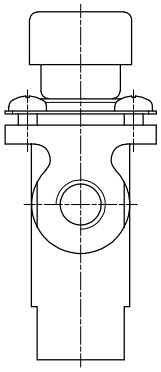

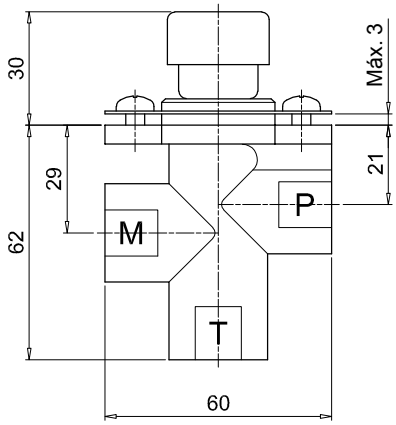

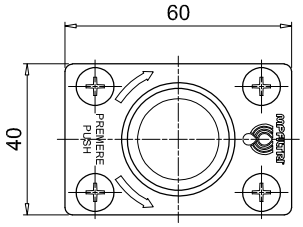

Furos no painel

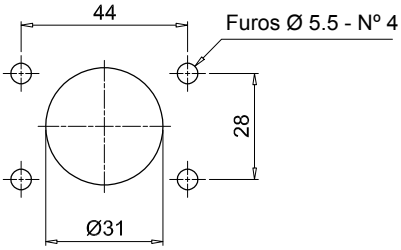

Dimensões

EM1
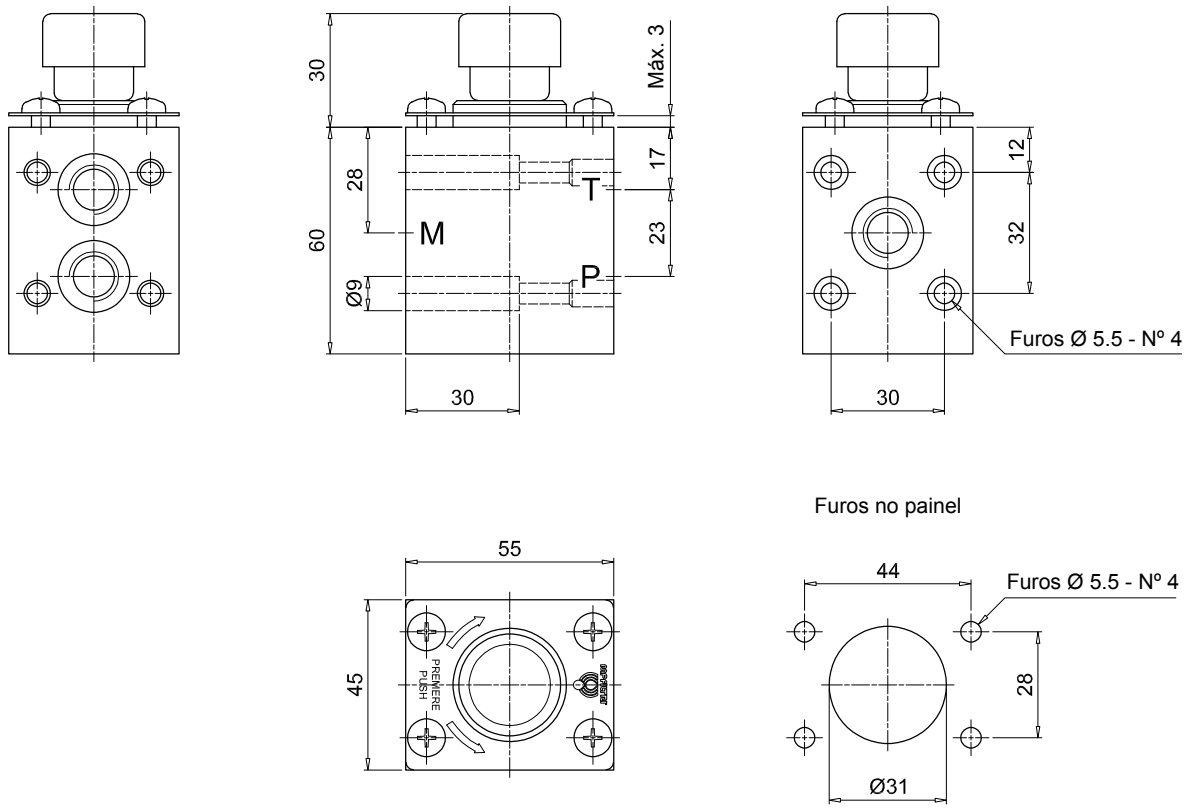
versão C