TANK ACCESSORIES

FILTROS RESPIROS E BOCAIS DE ABASTECIMENTOS

PASSION TO PERFORM

MPFILTRI®

UM LÍDER MUNDIAL NO CAMPO DE EQUIPAMENTOS DE FILTRAGEM HIDRÁULICA.

Nossa empresa começa em 1964, quando Bruno Pasotto decidiu atender aos pedidos de um mercado ainda parcialmente explorado, com o estudo, design, desenvolvimento, produção e comercialização de uma vasta variedade de filtros para equipamentos hidráulicos capazes de satisfazer as necessidades dos fabricantes em todos os setores.

A qualidade de nossos produtos, a nossa extrema competitividade em relação aos principais produtores internacionais e nossas constantes atividades de pesquisa, design e desenvolvimento nos tornaram um líder mundial no campo da filtragem de circuitos hidráulicos.

Presentes há 50 anos no mercado, desempenhamos um papel verdadeiramente decisivo na definição do nosso setor, e agora somos um grupo capaz de controlar toda a nossa cadeia de produção, monitorando todos os processos de fabricação para garantir padrões de qualidade superiores e fornecer soluções concretas para a rápida evolução das necessidades dos clientes e do mercado.

LÍDER DE MERCADO

Nosso trabalho se baseia em uma habilidade de interação entre tecnologia avançada e mão de obra excelente, **personalizando produtos de acordo com solicitações específicas do mercado**, focando fortemente na inovação e qualidade, e seguindo cada etapa na fabricação de produtos padrão e especiais, respeitando plenamente as expectativas dos clientes.

Nossa filosofia orientada para o cliente, que nos permite satisfazer todos os pedidos dos clientes com **rapidez** e **com produtos personalizados**, nos torna uma empresa **dinâmica e flexível**.

A possibilidade de controlar e monitorar constantemente todo o processo de produção é essencial para garantir a qualidade dos nossos produtos.

PRESENÇA **MUNDIAL**

Nossas filiais mundias permitem oferecer uma variedade diversificada de produtos que nos permitem enfrentar com sucesso o desafio agressivo da concorrência internacional e também manter uma presença estável a nível local.

O Grupo possui **9 sucursais de negócios**

TECNOLOGIA

Nossa constante **busca pela excelência na qualidade e inovação tecnológica** permite nos oferecer sempre as melhores soluções e serviços para aplicações em vários campos incluindo indústria em geral, equipamentos de testes, lubrificação, engenharia pesada, energias renováveis, engenharia naval, engenharia offshore, sistemas de aviação, tecnologias emergentes e instalações móveis (por exemplo, tratores, escavadeiras, bombas de concreto, plataformas).

E PRODUÇÃO

Nosso alto nível de experiência tecnológica significa que **podemos confiar totalmente em nossos próprios recursos sem recorrer a provedores externos.** Isso, por sua vez, nos permite satisfazer um número crescente de pedidos de clientes, também explorando nossa gama de máquinas e equipamentos constantemente atualizados, com **estações de trabalho totalmente** automatizadas capazes de **produzir 24 horas**.

FILTROS SUCÇÃO

Vazão
até 875 l/min

Montagem:
- Imerso no tanque
- Em linha
- No tanque com válvula de isolamento
- No tanque com sucção submersa

FILTROS RETORNO

Vazão
até 3000 l/min

Pressão
até 20 bar

Montagem:
- Em linha
- Top tanque
- Em versões simplex e duplex

FILTROS RETORNO / SUCÇÃO

Vazão
até 300 l/min

Pressão até 80 bar

Montagem:
- Em linha
- Top tanque

FILTROS SPIN ON

Vazão
até 365 l/min

Pressão até 35 bar

Montagem:
- Em linha
- Top tanque

FILTROS BAIXA E MÉDIA PRESSÃO

Vazão
até 3000 l/min

Pressão até 80 bar

Montagem:
- Em linha
- Paralelo em versão manifold
- Em versões simplex e duplex

FILTROS ALTA PRESSÃO

Vazão
até 750 l/min

Pressão de 110 bar
até 560 bar

Montagem:
- Em linha
- Manifold
- Em versões simplex e duplex

GAMA DE **PRODUTOS**

A MP Filtri oferece uma ampla e articulada gama de produtos para o mercado global, adequado a todos os setores industriais que utilizam equipamentos hidráulicos.

Isso inclui filtros (sucção, retorno, retorno/succão, spin-on, pressão, pressão em aço inox) e componentes estruturais (flanges de ligação motor/bomba, acoplamentos de transmissão, anéis de amortecimento, suporte de pé, tanques de alumínio, tampa de inspeção).

Podemos fornecer todas as necessidades e soluções exigidas pela moderna indústria hidráulica para monitorar os níveis de contaminação e outras condições de fluidos.

As unidades de filtragens móveis e uma variedade completa de acessórios nos permitem fornecer tudo o que é necessário para uma serviço completo nos circuitos hidráulicos.

FILTROS AÇO INOXIDÁVEL ALTA PRESSÃO

Vazão até 150 l/min
Pressão de 320 bar
até 1000 bar

Montagem:
- Em linha
- Manifold
- Em versões simplex e duplex

PRODUTOS DE MONITORAMENTO DA CONTAMINAÇÃO

- Produtos de Monitoramento da Contaminação
- Contadores de partículas portáteis(online) e inline
- Produtos de amostragem por frascos
- Totalmente calibrado usando as principais Normas ISO
- Uma ampla gama de compatibilidades para suportar todos os tipos de fluidos e protocolos de comunicação

UNIDADES DE FILTRAGEM MÓVEL

Vazões de 15l/min
até 200l/min

PRODUTOS DE TRANSMISSÃO DE ENERGIA

- Flanges de ligação em alumínio para motores de 0.12 kW a 400 kW
- Acoplamentos em alumínio Ferro fundido - Aço
- Anéis de amortecimento
- Suporte de pé
- Tanques de alumínio
- Tampas de inspeção

ACESSÓRIOS

- Bocais de abastecimento de óleo e respiro de ar
- Medidores de nível ópticos e elétricos
- Suportes de fixação de tubos
- Válvulas Isoladoras e Seletoras de manômetros

ACESSÓRIOS PARA TANQUES

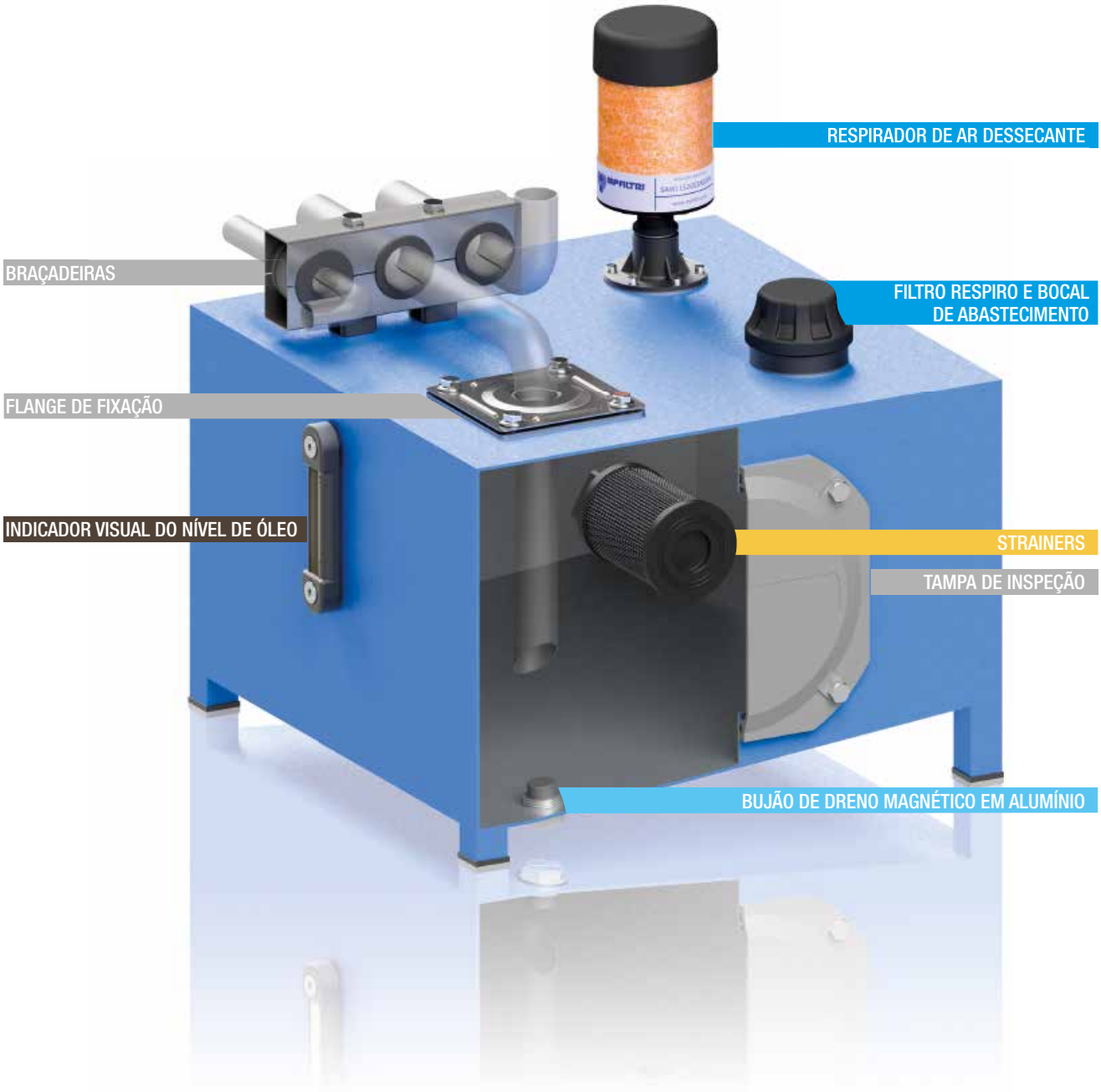

ÍNDICE

1 pág.		INTRODUÇÃO
1	EMPRESA	
6	GAMA DE PRODUTOS	

10 pág.		STRAINERS DE SUCÇÃO
13	STR & MPA - MPM	Filtro de sucção submerso, com by-pass ou coluna magnética

20 pág.		FILTROS RESPIROS E BOCAIS DE ABASTECIMENTO
23	SAP 054-075 - SA	Filtro respiro ar
29	SAW 115	Filtros respiros dessecante
33	SCS	Filtro de ar respiro metálico com elemento filtrante substituível
39	SME 1 - SMF 1 - SML 1	Flanges de elevação para respiros e bocais de abastecimentos
45	TA 46 - TAP 50 - SAP 50	Bocal de abastecimento e Filtro de ar até 200 l/min
53	TA 80	Bocal de abastecimento e Filtro de ar metálico até 500 l/min
57	TAP 90	Bocal de abastecimento e Filtro de ar em poliamida até 550 l/min
63	TAP 114	Bocal de abastecimento e Filtro de ar em poliamida até 1600 l/min
67	TAP 115 & SAP 115	Bocal de abastecimento e Filtro de ar em poliamida até 3000 l/min

72 pág.		PLUGES DE ENCHIMENTO E DRENAGEM
75	TC 50	Tampa de enchimento em poliamida
79	TKT - TSD - TKM	Tampa de enchimento/dreno

86 pág.		INDICADORES VISUAIS DO NÍVEL DE ÓLEO
89	LCP - LCC	Indicador de nível de óleo esférico - tipo olho de boi
95	LVA - LVU	Indicador de nível de óleo

100 pág.		INDICADORES ELÉTRICOS DE NÍVEL DE ÓLEO
103	LEN - LEG - LET - LEM - LEU	Indicador elétrico de nível de óleo
115	LVK	Indicador de nível de óleo visual e elétrico

120 pág.		ACESSÓRIOS
123	EM1	Válvula isoladora de manômetro
129	SVM	Válvulas seletoras de manômetro
133	FTA - FTR	Flange de fixação do tanque de óleo
137	MULTIFIT SFT	Braçadeiras
143	OB	Tampas de inspeção
149	SE10LT	Tanques de alumínio

A série completa de filtros respiros e bocais de abastecimentos permite atender todas as demandas do mercado.
Estão disponíveis versões de metal e plástico, adequadas para uso em equipamentos móveis e industriais.
As tampas de enchimentos executam uma função dupla, a filtragem do ar na entrada do tanque e a pré-filtração do fluido por meio da cesta, a fim de impedir a entrada de material estranho no tanque durante as operações de enchimento e recarga.
A operação correta dos filtros de respiro aumenta a vida útil dos elementos filtrantes principais instalados no circuito hidráulico e em aplicações nas quais existe alto nível de contaminação.
Também estão disponíveis respiradores dessecantes para absorver água e umidade contidas no ar que entra para o tanque.

Filtros respiros e bocais de abastecimentos

SAP 054-075 - SA	Página 23
SAW 115	29
SCS	33
SME 1 - SMF 1 - SML 1	39
TA 46 - TAP 50 - SAP 50	45
TA 80	53
TAP 90	57
TAP 114	63
TAP 115 & SAP 115	67

Séries SAP 054-075

Filtro respiro de ar em poliamida

Série SA

Filtro respiro de ar de metal

SAP 054-075 INFORMAÇÕES GERAIS

Dados técnicos

Filtros respiros e bocais de abastecimentos

Filtro respiro de ar em poliamida
Vazão até 400 l/min

SAP é uma gama de respiros de ar de plástico para proteção do tanque contra a contaminação sólida contida no ar.
Eles são montados diretamente no tanque.

Recursos disponíveis:
- Conexões com rosca macho de até 3/4", para uma vazão máxima de 400 l/min
- Elemento filtrante substituível
- Filtragem fina em fibras celulósicas, para obter um bom nível de limpeza no reservatório
- Meio filtrante em poliéster é uma opção para condições ambientais pesadas (alta umidade, areia ...)

Aplicações comuns:
- Máquinas móveis (máquinas para construção e agricultura)
- Equipamento industrial

Vazão com Δp 0.02 bar

	Vazão [l/min]	
Classificação de filtração	L03	L10
SAP054	200	250
SAP075	350	400

Materiais
- Tampa: Poliamida
- Conexão: Poliamida
- Elemento filtrante: Papel impregnado em resina

Temperatura
De -25°C a +100°C

Peso
SAP 054 0.06 kg
SAP 075 0.15 kg

Designação e código para pedido

FILTRO RESPIRO DE AR COMPLETO

Exemplo de configuração: SAP054 | G2 | L10 | A | P01

Série e tamanho
SAP054
SAP075

Conexões	SAP054	SAP075
G1	G 3/8"	G 1/2"
G2	G 1/2"	G 3/4"

Classificação de filtração
L03 Papel impregnado em resina 3 µm
L10 Papel impregnado em resina 10 µm

Vedação
A NBR

Execução
P01 MP Filtri padrão
Pxx Personalizado

ELEMENTO FILTRANTE

Exemplo de configuração: A4 | L10 | P01

Série e tamanho do elemento filtrante
A4 SAP054
A7 SAP075

Classificação de filtração
L03 Papel impregnado em resina 3 µm
L10 Papel impregnado em resina 10 µm

Execução
P01 MP Filtri padrão
Pxx Personalizado

Dimensões

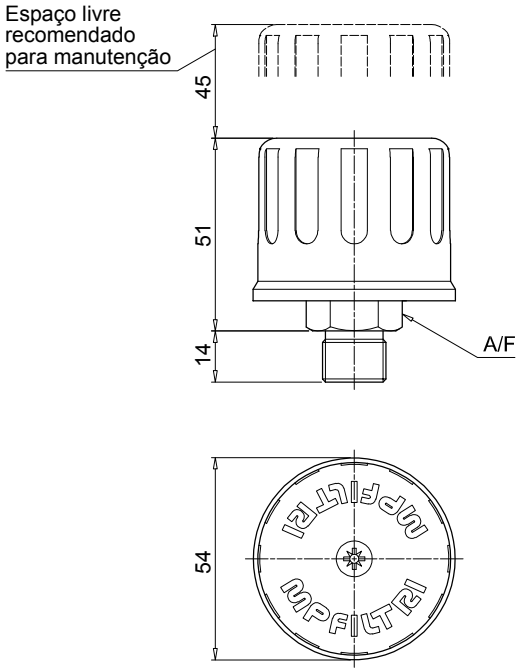

SAP054

Conexão	A/F [mm]
G1	22
G2	27

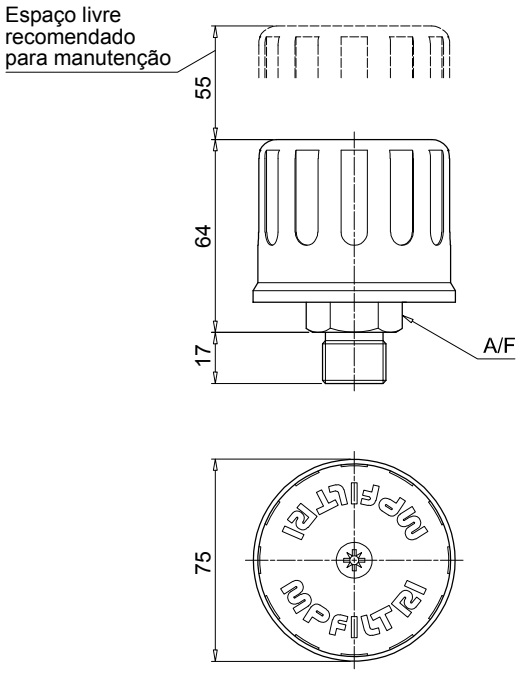

SAP075

Conexão	A/F [mm]
G1	27
G2	32

SA INFORMAÇÕES GERAIS

Dados técnicos

Filtros respiros e bocais de abastecimentos

Filtro respiro de ar de metal
Vazão até 2500 l/min

SA é uma gama de respiros metálicos de ar para proteção do tanque contra a contaminação sólida contida no ar.
Eles são montados diretamente sobre o tanque. O design robusto permite o uso desses filtros em qualquer tipo de aplicação pesada.

Recursos disponíveis:
- Conexões com rosca macho de até 2 1/2", para uma vazão máxima de 2.500 l/min
- Elemento filtrante substituível
- Filtragem fina em fibras celulósicas, para obter um bom nível de limpeza no reservatório
- Meio filtrante em poliéster é uma opção para condições ambientais pesadas (alta umidade, areia ...)

Aplicações comuns:
- Máquinas móveis (máquinas para construção e agricultura)
- Equipamento industrial

Vazão com Δp 0.02 bar

	Vazão [l/min]	
Classificação de filtração	L03	L10
SA036	140	140
SA053	250	250
SA075	350	400
SA115	800	850
SA145	1800	1850
SA185	2300	2500

Materiais
- Tampa: Aço
- Conexão: Aço anodizado, Aço galvanizado
- Elemento filtrante: Papel impregnado em resina
- Parafusos: Aço galvanizado
- Arruela: Teflon
- Anel: Aço galvanizado
- Vedação: NBR

Temperatura
De -25°C a +100°C

Peso

SA 036	0.08 kg
SA 053	0.15 kg
SA 075	0.26 kg
SA 115	0.40 kg
SA 145	0.59 kg
SA 185	1.22 kg

Designação e código para pedido

FILTRO RESPIRO DE AR COMPLETO

Exemplo de configuração: SA115 | G1 | L10 | A | P01

Série e tamanho

SA036	SA053	SA075	SA115	SA145	SA185

Conexões

	SA036	SA053	SA075	SA115	SA145	SA185
G1	G 1/4"	G 1/4"	G 1/2"	G 1"	G 1 1/2"	G 2 1/2"
G2	G 3/8"	G 3/8"	G 3/4"	-	-	-
G3	G 1/2"	-	-	-	-	-
G4	1/4" NPT	1/4" NPT	1/2" NPT	1" NPT	1 1/2" NPT	2 1/2" NPT
G5	3/8" NPT	3/8" NPT	3/4" NPT	-	-	-
G6	1/2" NPT	-	-	-	-	-

Classificação de filtração

L03	Papel impregnado em resina	3 µm
L10	Papel impregnado em resina	10 µm
S	Sem elemento filtrante	

Vedação

A	NBR

Execução

P01	MP Filtri padrão
Pxx	Personalizado

ELEMENTO FILTRANTE

Exemplo de configuração: A8 | L10 | P01

Série e tamanho do elemento filtrante

A05	A5	A7	A8	A10	A11

Classificação de filtração

L03	Papel impregnado em resina	3 µm
L10	Papel impregnado em resina	10 µm

Execução

P01	MP Filtri padrão
Pxx	Personalizado

SA

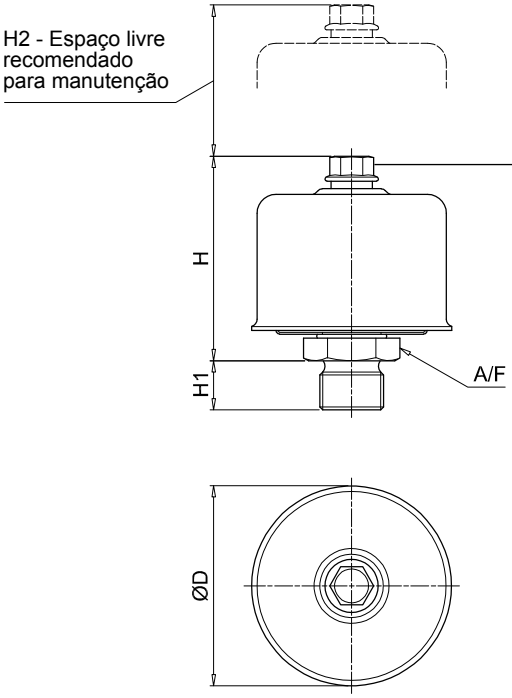

Tipo de parafuso/porca

Phillips:
SA036

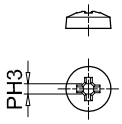

Sextav:
SA053
SA075
SA115
SA145

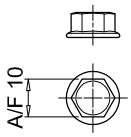

Borbol:
SA185

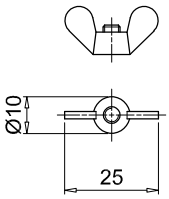

Tipo	Conexão	ØD [mm]	H [mm]	H1 [mm]	H2 [mm]	A/F [mm]
036	G1 ÷ G6	36	37	13	30	22
053	G1-G2-G4-G5	53	53	13	50	22
075	G1	75	69	13	60	27
	G2			17		32
	G4			15		27
	G5			20		32
115	G1 - G4	115	80	17	70	38
145	G1 - G4	145	115	25	100	55
185	G1 - G4	185	164	25	150	90

Série SAW 115

Filtro respiro dessecante

SAW 115 INFORMAÇÕES GERAIS

Dados técnicos

Filtros respiros e bocais de abastecimentos

Filtro respiro dessecante
Vazão ar de até 453 l/min

SAW é uma variedade de filtros respiros dessecantes; são produtos que combinam a filtração da contaminação sólida com a absorção da água livre contida no ar.
Eles são montados, em geral, diretamente sobre o tanque; as camadas filtrantes evitam a contaminação sólida, enquanto o agente dessecante retém a umidade contida no ar que penetra no tanque pelo dispositivo de respiração do tanque.
Enquanto em serviço ou durante o desligamento, o agente dessecante seca o equipamento, absorvendo a umidade do reservatório.

Recursos disponíveis:
- Conexões com rosca macho de até 1", para uma vazão máxima de 453 l/min
- Classificação de filtragem fina, para obter um bom nível de limpeza no reservatório

Aplicações comuns:
Sistemas hidráulicos, armazenamento de óleo, tanques, transformadores, energia renovável, caixas de engrenagens.

Compatibilidade química

Recomendados:
- todos os óleos para engrenagem
- a maioria dos fluidos hidráulicos
- óleos minerais e sintéticos

Não recomendados:
- éster fosfórico
- sulfeto de hidrogênio
- ácido sulfúrico
- detergente altamente alcalino

Vazão com Δp 0.02 bar

	Vazão [l/min]
Classificação de filtração	03
SAW115	453

Materiais
Conexão: Poliamida
Tubo de suporte interno: Poliamida
Tela: policarbonato
Cobertura: Poliamida
Agente dessecante: Sílica-gel

Eficiência de filtragem 3 µm absolutos ($B_3 \geq 200$)

Juntas de vedação NBR

Faixa de temperatura De -25°C a +90°C

Nível de umidade abaixo das condições ambientais
SAW1153G03A00P01: oferece proteção durante mais de 30.000 ciclos
Deliquescência: oferece proteção para 5.000 ciclos
(parâmetros de teste 23°C, 30 l/min)

Peso sílica gel
Comprimento 1 0.32 kg
Comprimento 2 0.56 kg
Comprimento 3 0.84 kg

Peso total
Comprimento 1 0.60 kg
Comprimento 2 0.90 kg
Comprimento 3 1.20 kg

Designação e código para pedido

RESPIRO DE AR DESSECANTE COMPLETO

Exemplo de configuração: SAW115 | 1 | G | 03 | A | 0 | 0 | P01

Série
SAW115

Comprimento
1 | **2** | **3**

Ligações
G 1"

Grau de filtração
03 Microfibra inorgânica 3 µm

Juntas de vedação
A NBR

Válvula
0 Sem válvula

Opção
0 Padrão

Execução
P01 MP Filtri padrão
Pxx Personalizados

ACESSÓRIOS

Exemplo de configuração: SMG1 | S | A | P02

Série
SMG Flange de adaptação

Ligações ao tanque
S Sem parafusos

Juntas de vedação
A NBR

Execução
P02 MP Filtri padrão

Dimensões

Como funciona a série SAW

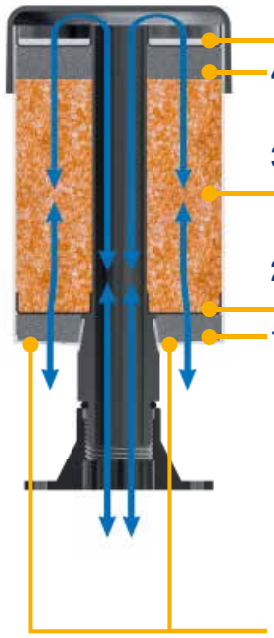

5 Uma camada de filtro adicional impede a poeira no agente desumificador

4 Um difusor de ar adicional em espuma captura a névoa de óleo

3 O agente dessecante absorve a umidade do ar

2 A camada de filtro retém os contaminantes sólidos

1 O difusor de ar em espuma realiza a dispersão do ar

O AGENTE DESSECANTE TAMBÉM FUNCIONA DURANTE A PARADA DO SISTEMA, ABSORVENDO PERMANENTEMENTE A UMIDADE DO AR

O ar penetra para o equipamento através das aberturas de ventilação

SAW115

Comprimento	H [mm]
1	154
2	205
3	256

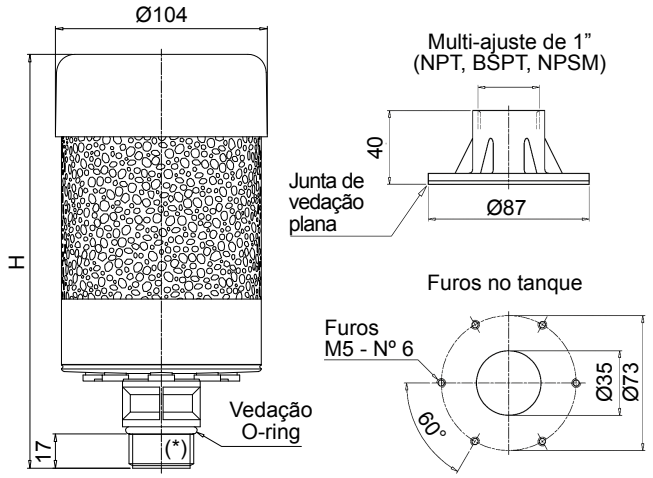

(*) Multi-ajuste de 1" (NPT, BSPT, NPSM)

Gel de sílica

Ventilação ativa

Ventilação saturada

O Sílica-gel é o material absorvente de umidade mais eficiente e econômico em aplicações gerais.

Um respiro de cor branca indica que a unidade concluiu seu trabalho de absorção de umidade dos lubrificantes.

Hora da troca do Respiro dessecante por um novo, sempre que a cor da sílica passar de laranja para branco.

Todos os respiros de ar dessecante devem ser substituídos pelo menos uma vez por ano.

IMPORTANTE
Descarte o gel de sílica usado de acordo com os regulamentos em vigor no país de utilização.

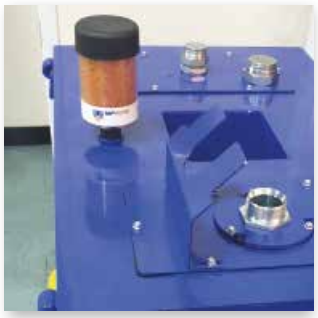

Furos para entrada de ar

Vazão máxima [l/min (cfm)]	Furos de abertura
até 110 (4)	2
de 111 a 220 (4-8)	4
de 221 a 330 (8-12)	6
de 331 a 452 (12-16)	8

INFORMAÇÕES IMPORTANTES REFERENTES À INSTALAÇÃO

- Os orifícios de passagens de ar são fornecidos selados para os respiros novos.
- As tampas protegem o agente dessecante durante o armazenamento e o transporte.
- As tampas devem ser removidas no ato da instalação, com base na vazão máxima do sistema, conforme o indicado na tabela a seguir.

Série SCS

Filtro respiro de ar de metal

SCS INFORMAÇÕES GERAIS

Dados técnicos

Filtros respiros e bocais de abastecimentos

Filtro de ar respiro metálico
Vazão até 1330 l/min

SCS é uma gama de filtros respiros ar para proteção do tanque contra a contaminação sólida contida no ar.
Eles são compostos por um filtro spin-on, parafusado em um tubo prolongador, diretamente instalado no tanque. Eles são montados diretamente no tanque.

Recursos disponíveis:
- Conexão soldada ou flangeada para uma vazão máxima de 1.415 l/min
- Filtragem fina em fibras celulósicas, para obtenção de um bom nível de limpeza no reservatório

Aplicações comuns:
- Máquinas móveis (máquinas para construção e agricultura)
- Equipamento industrial

Vazão com Δp 0.02 bar

	Vazão [l/min]		
Classificação de filtração	P10	A03	A10
SCS050	550	515	530
SCS070	550	515	530
SCS100	1415	1300	1330
SCS150	1415	1300	1330

Materiais
Prolongador: Aço galvanizado

Temperatura
De -25°C a +100°C

Peso

SCS050...G1	0.200 kg
SCS050...G2	0.265 kg
SCS100...G1	0.450 kg
SCS100...G2	0.645 kg
CS/CG050	0.73 kg
CS/CG070	0.95 kg
CS100	1.3 kg
CS150	1.6 kg
CG100	1.3 kg
CG150	1.6 kg

Designação e código para pedido

FILTRO RESPIRO DE AR METÁLICO COMPLETO

Exemplo de configuração 1:	SCS050	C	G2		V	P01
Exemplo de configuração 2:	SCS150	C	G2	A10	V	P01

Série e tamanho
SCS050 | **SCS070** | **SCS100** | **SCS150**

Conexões

C	Tubo de montagem para soldar
F	Flange parafusado

Conexão rosqueada		SCS050 - 070	SCS100 - 150
G1	ISO 228	G 3/4”	G 1 1/4”
G2	USA padrão	1” - 12 UNF	1 1/2” - 16 UN

Classificação de filtração		Tamanho: 050	070	100	150
	Sem elemento filtrante	•		•	
A03	Microfibra inorgânica 3 µm	•	•	•	•
A10	Microfibra inorgânica 10 µm	•	•	•	•
P10	Papel impregnado em resina 10 µm	•	•	•	•

Vedação

A	NBR
V	FPM

Execução

P01	MP Filtri padrão
Pxx	Personalizado

ELEMENTO FILTRANTE

Exemplo de configuração:	CG	150	A10	V	P01

Séries de elementos filtrantes		Conexão rosqueada: G1	G2
CS	Conexão ISO 228	•	
CG	Conexão USA padrão		•

Tamanho do elemento filtrante
050 | **070** | **100** | **150**

Classificação de filtração

A03	Microfibra inorgânica	3 µm
A10	Microfibra inorgânica	10 µm
P10	Papel impregnado em resina	10 µm

Vedação

A	NBR
V	FPM

Execução

P01	MP Filtri padrão
Pxx	Personalizado

SCS050-070
Flange parafusado

Tamanho	H [mm]	H1 [mm]
050	199	146
070	263	210

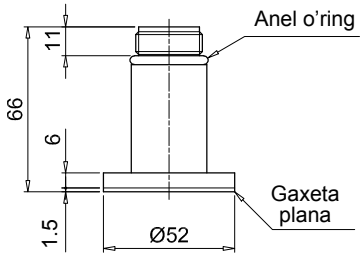

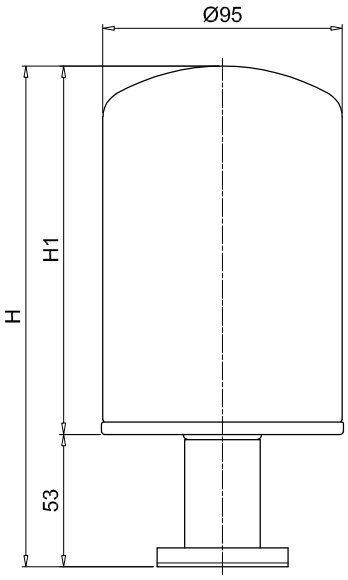

Furos no tanque

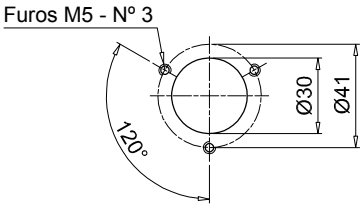

SCS050-070
Tubo de montagem para soldar

Tamanho	H [mm]	H1 [mm]
050	197	146
070	261	210

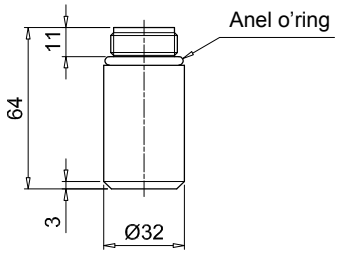

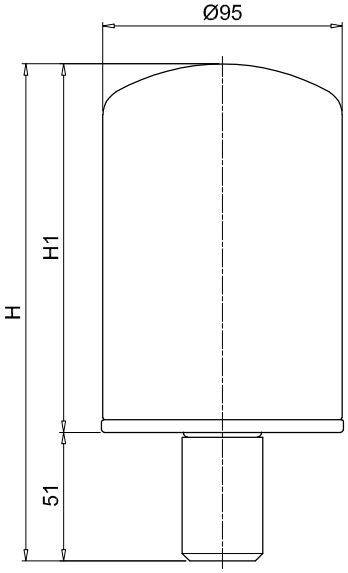

Dimensões

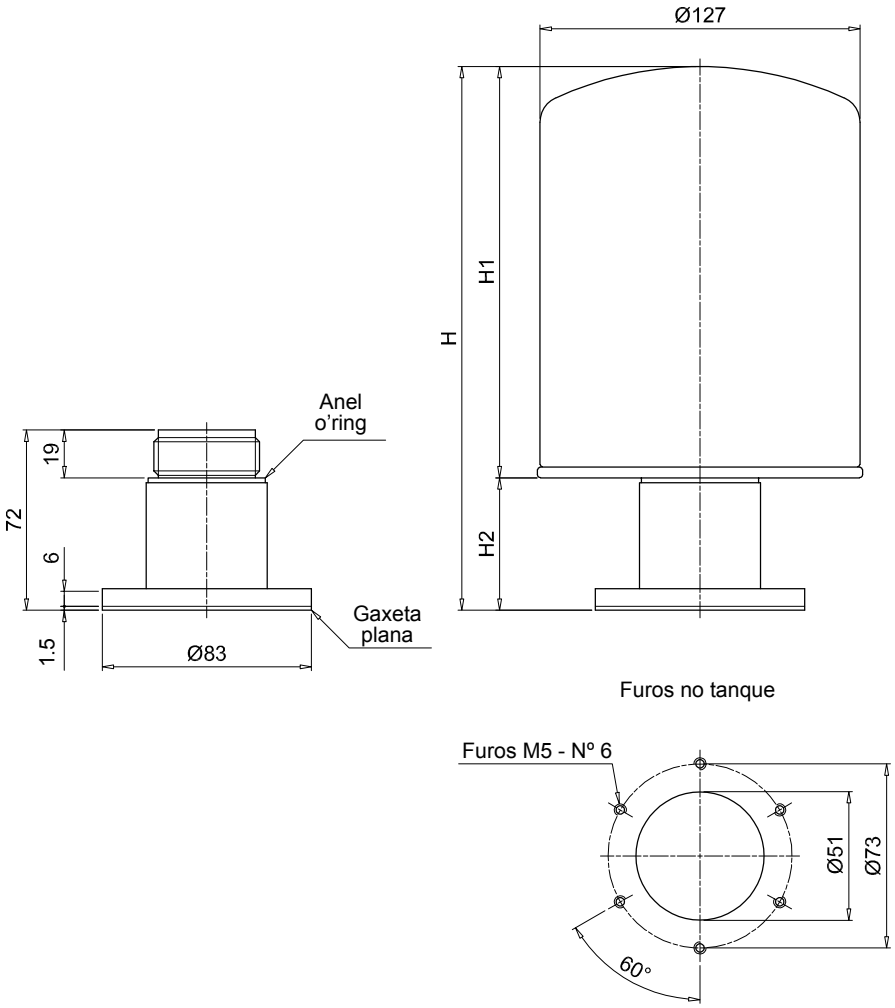

SCS100-150 Flange parafusado				
Tamanho	Conexões	H [mm]	H1 [mm]	H2 [mm]
100	G1	231	178	53
	G2	215	184	31
150	G1	280	227	53
	G2	301	270	31

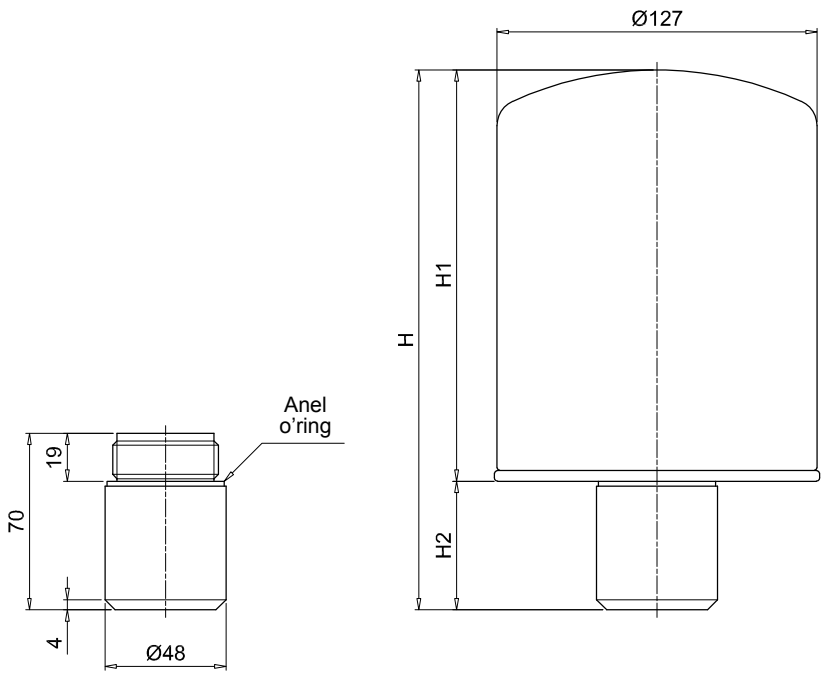

SCS100-150 Tubo de montagem para soldar				
Tamanho	Conexões	H [mm]	H1 [mm]	H2 [mm]
100	G1	229	178	51
	G2	213	184	29
150	G1	278	227	51
	G2	299	270	29

Séries SME 1 - SMF 1 - SML 1

Prolongadores para instalação de filtros respiros e bocais de abastecimentos

Dados técnicos

Filtros respiros e bocais de abastecimentos

Prolongadores para instalação dos filtros respiros e bocais de abastecimentos

SME/SMF/SML é uma gama de tubos e prolongadores para instalação de Filtros respiros e bocais de abastecimentos em qualquer ponto do tanque. Eles tornam a operação de manutenção fácil e rápida.

Recursos disponíveis:
- SME: Tubo prolongador de montagem vertical de poliamida para tanques em poliamida, usado principalmente em máquinas móveis
- SMF: Tubo de montagem inclinada de poliamida para tanques de poliamida, usado principalmente em máquinas móveis
- SML: Tubo de montagem inclinada de alumínio para tanques de metal, usado principalmente em equipamentos industriais e aplicações pesadas

Materiais SME
- Corpo: Poliamida
- Vedação: NBR
- Parafusos: Aço galvanizado

Materiais SMF
- Corpo: Poliamida
- Vedação: NBR
- Parafusos: Aço galvanizado

Materiais SML
- Corpo: Alumínio
- Vedação: NBR
- Parafusos: Aço galvanizado

Temperatura
De -25°C a +100°C

Peso
SME 0.250 kg
SMF 0.325 kg
SML 0.380 kg

Designação e código para pedido

PROLONGADOR COMPLETO

Exemplo de configuração: SMF1 | M | A | P01

Série e tamanho

SME1	Tubo de montagem vertical em poliamida
SMF1	Tubo de montagem inclinada em poliamida
SML1	Tubo de montagem inclinada em alumínio

Conexões

M	Parafusos métricos
U	Parafusos UNC

Vedação

A	NBR

Execução		SME1	Séries SMF1	SML1
P01	MP Filtri padrão		•	•
P02	Padrão, sem logotipo	•		

SME1

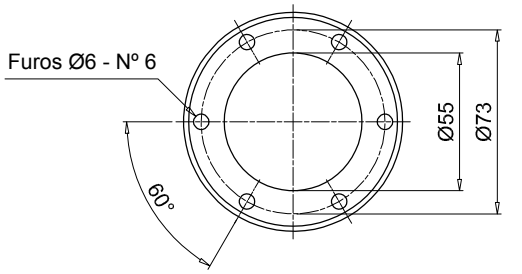

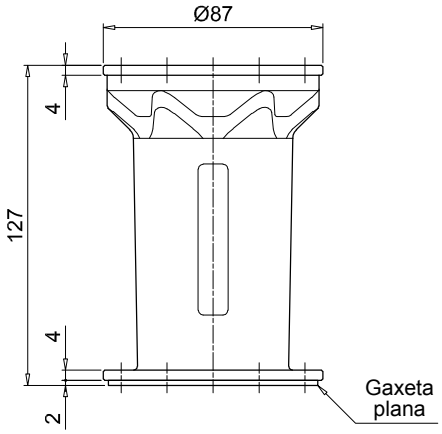

Furos no flange

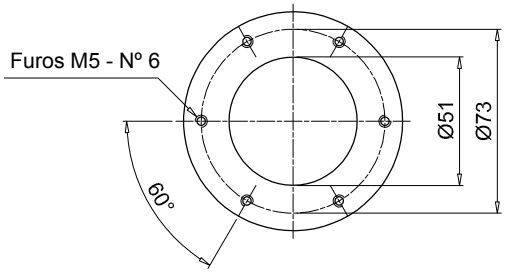

SME 1 - SMF 1 - SML 1

Dimensões

SMF1

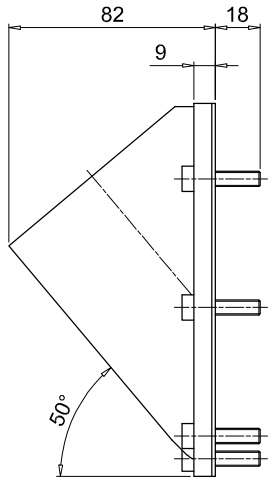

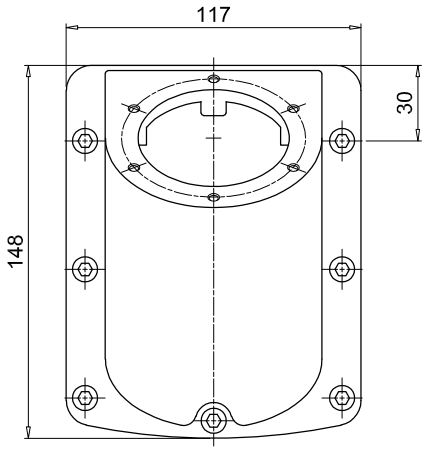

Furos no tanque

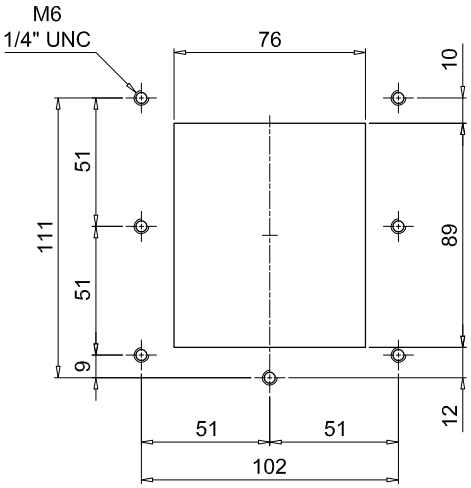

Furos no flange

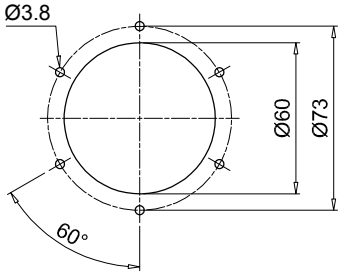

SML1

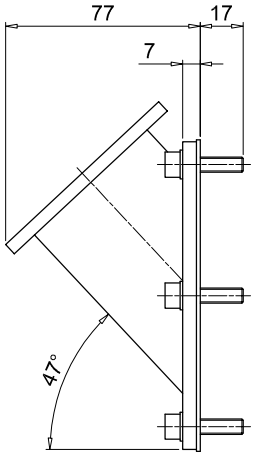

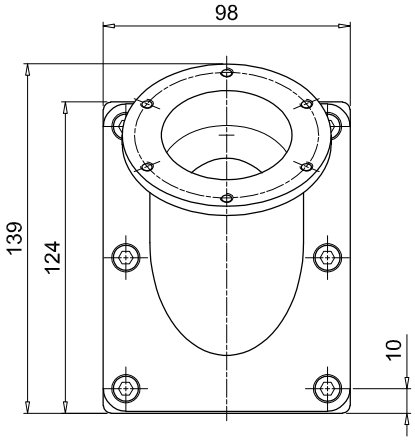

Furos no tanque

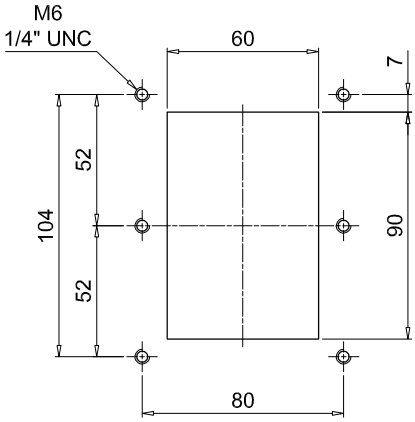

Furos no flange

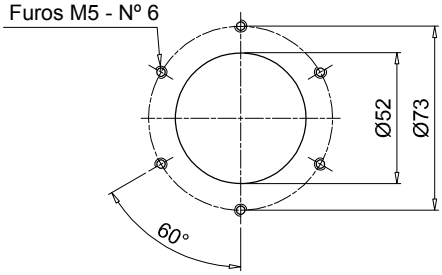

Séries TA 46 TAP 50 SAP 50

Bocal de abastecimento e filtro de ar metálico

Bocal de abastecimento e filtro de ar em poliamida

Filtro de ar em poliamida

TA 46 INFORMAÇÕES GERAIS

Dados técnicos

Filtros respiros e bocais de abastecimentos

Bocal de abastecimento e filtro de ar metálico
Vazão até 200 l/min

O TA46 é uma gama de filtros respiros compactos de metal e bocal de abastecimento para proteção do tanque contra a contaminação sólida contida no ar e o abastecimento do fluido nos sistemas durante os procedimentos de comissionamento e manutenção. Eles são montados diretamente sobre o tanque. O design robusto permite o uso desses filtros em qualquer tipo de aplicação pesada.

Recursos disponíveis:
- Conexões com rosca macho de até 1/4" e conexão flangeada com baioneta para uma vazão máxima de 200 l/min
- Filtragem fina em fibras celulósicas, para obter um bom nível de limpeza no reservatório
- Cesto de enchimento, para reter a contaminação grosseira contida no fluido e distribuição difusa do fluxo de fluido no tanque

Aplicações comuns:
- Sistemas hidráulicos compactos
- Máquinas móveis compactas
- Equipamento industrial

Vazão com Δp 0.02 bar

	Vazão [l/min]	
Classificação de filtração	03	10
TA46	150	200

Materiais (versão G/N)
- Tampa: Aço cromado
- Elemento filtrante: Papel impregnado em resina, Poliuretano
- Flange: Aço galvanizado
- Conexão: Aço fosfatado

Materiais (versão B)
- Tampa: Aço cromado
- Elemento filtrante: Papel impregnado em resina, Poliuretano
- Flange: Aço galvanizado
- Conexão: Aço galvanizado
- Vedação: NBR
- Corrente: Latão
- Parafusos: Aço galvanizado
- Cesto: Aço galvanizado

Temperatura
De -25°C a +100°C

Peso
TA 46 B 0.10 kg
TA 46 G/N 0.11 kg

Designação e código para pedido

FILTRO RESPIRO DE AR COMPLETO

Exemplo de config. 1:	TA46	B	03	A	0	0	1	P01
Exemplo de config. 2:	TA46	G	10					P01

Série
TA46

Conexões

B	Flange parafusado com montagem de baioneta
G	G 1/4"
N	1/4" NPT

Classificação de filtração

03	Papel impregnado em resina	3 µm
10	Poliuretano	10 µm

Vedação	Conexão:	B	G	N
A NBR		•		

Válvula	Conexão:	B	G	N
0 Sem válvula		•		

Versão	Conexão:	B	G	N
0 Standard		•		

Cesto	Conexão:	B	G	N
1 Com cesto		•		

Execução

P01	MP Filtri padrão
Pxx	Personalizado

TA46

Flange parafusado

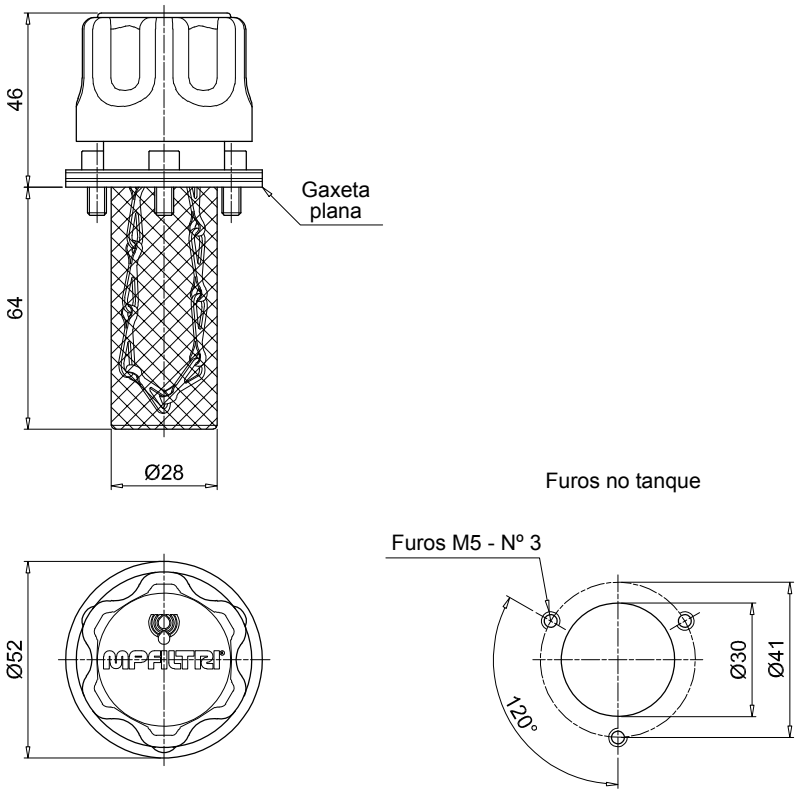

TA46

Conexão rosqueada

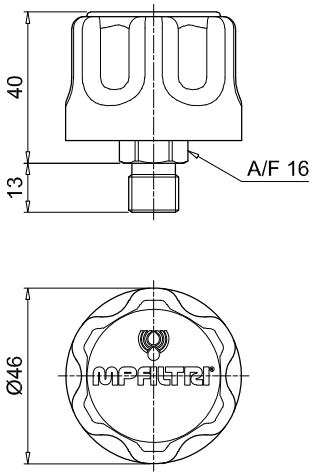

TAP 50 INFORMAÇÕES GERAIS

Dados técnicos

Filtros respiros e bocais de abastecimentos

Bocal de abastecimento e filtro de ar em poliamida
Vazão até 200 l/min

O TAP50 é uma gama de filtros respiros compactos de ar de plástico e bocal de abastecimento para proteção do tanque contra a contaminação sólida contida no ar e o abastecimento do fluido nos sistemas durante os procedimentos de comissionamento e manutenção.

Recursos disponíveis:
- Conexão flangeada com baioneta para uma vazão máxima de 200 l/min
- Filtragem fina em fibras celulósicas, para obter um bom nível de limpeza no reservatório
- Cesto de enchimento, para reter a contaminação grosseira contida no fluido e distribuição difusa do fluxo de fluido no tanque

Aplicações comuns:
- Sistemas hidráulicos compactos
- Máquinas móveis compactas
- Equipamento industrial

Vazão com Δp 0.02 bar

	Vazão [l/min]	
Classificação de filtração	03	10
TAP50	180	202

Materiais
- Tampa/porca de anel: Poliamida
- Elemento filtrante: Papel impregnado em resina, Poliuretano
- Válvula de pressurização: Poliamida, Aço galvanizado, NBR
- Vedação: NBR
- Flange: Poliamida
- Parafusos: Aço galvanizado
- Cesto: Poliamida

Temperatura
De -25°C a +100°C

Peso
TAP 50 0.60 kg

Quantidade
10 unid./pacote

Designação e código para pedido

BOCAL DE ABASTECIMENTO E FILTRO DE AR COMPLETO

Exemplo de configuração: TAP50 | C | 03 | A | 1 | 1 | P01

Série
TAP50

Conexões
C Flange parafusado com rosca de montagem G 3/4”

Classificação de filtração
03 Papel impregnado em resina 3 µm
10 Poliuretano 10 µm

Vedação
A NBR

Válvula
0 Sem válvula
1 Válvula de pressurização de 0.5 bar

Cesto
1 Com cesto

Execução
P01 MP Filtri padrão
Pxx Personalizado

TAP50

Flange parafusado

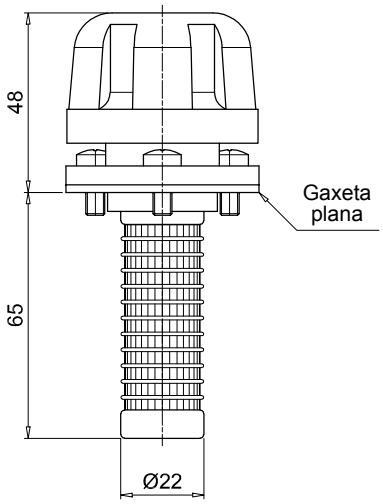

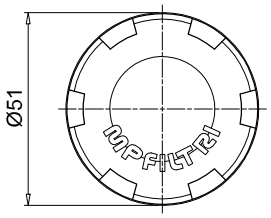

Furos no tanque

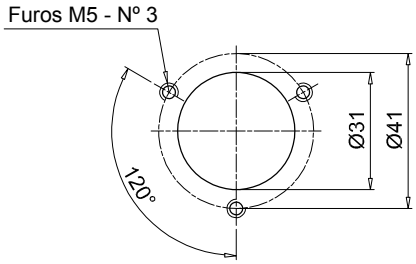

SAP 50 INFORMAÇÕES GERAIS

Dados técnicos

Filtros respiros e bocais de abastecimentos

Filtro de ar em poliamida
Vazão até 200 l/min

SAP50 é uma gama de filtros respiros compactos de ar de plástico para proteção do tanque contra a contaminação sólida contida no ar. Eles são montados diretamente no tanque.

Recursos disponíveis:
- Conexões com rosca macho de até 3/4", para uma vazão máxima de 200 l/min
- Filtragem fina em fibras celulósicas, para obter um bom nível de limpeza no reservatório

Aplicações comuns:
- Sistemas hidráulicos compactos
- Máquinas móveis compactas
- Equipamento industrial

Vazão com Δp 0.02 bar

	Vazão [l/min]	
Classificação de filtração	03	10
SAP50	180	204

Materiais
- Tampa/conexão: Poliamida
- Elemento filtrante: Papel impregnado em resina, Poliuretano
- Válvula de pressurização: Poliamida, Aço galvanizado, NBR
- Vedação: NBR

Temperatura
De -25°C a +100°C

Peso
SAP 50 0.40 kg

Quantidade
10 unid./pacote

Designação e código para pedido

RESPIRO DE AR COMPLETO

Exemplo de configuração: SAP50 | G3 | L03 | A | 1 | 0 | P01

Série
SAP50

Conexões
G1 G 1/4"
G2 G 3/8"
G3 G 1/2"
G4 G 3/4"
G9 SAE 6 - 9/16" - 18 UNF
G10 SAE 12 - 1 1/16" - 12 UN

Classificação de filtração
L03 Papel impregnado em resina 3 µm
L10 Poliuretano 10 µm

Vedação
A NBR

Válvula		Conexão G1	G2	G3	G4	G9	G10
0	Sem válvula	•	•	•	•	•	•
1	Válvula de pressurização de 0.5 bar		•	•	•		•

Cesto
0 Sem cesto

Execução
P01 MP Filtri padrão
Pxx Personalizado

SAP50

Conexão rosqueada

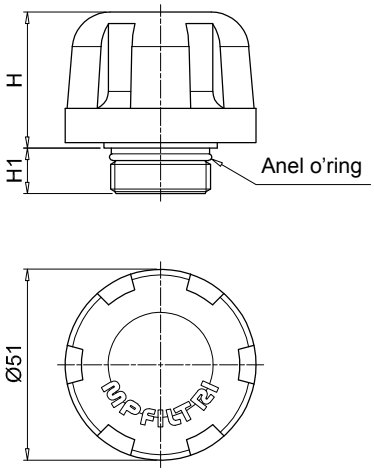

Fixação sobre o tanque para rosca BSP

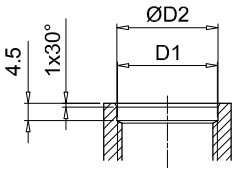

Fixação sobre o tanque para rosca SAE

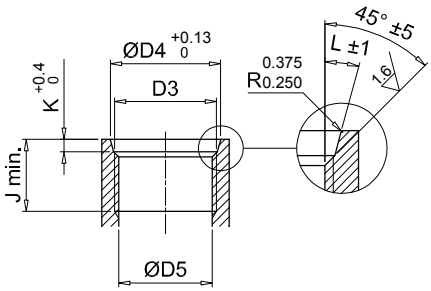

Conexões	H [mm]	H1 [mm]	D1 [mm]	ØD2 [mm]	D3 [mm]	ØD4 [mm]	ØD5 [mm]	J min. [mm]	K [mm]	L
G1	36	12	G 1/4"	13.5	-	-	-	-	-	-
G2	36	12	G 3/8"	17	-	-	-	-	-	-
G3	36	12	G 1/2"	21.5	-	-	-	-	-	-
G4	36	12	G 3/4"	26.7	-	-	-	-	-	-
G9	36	12	-	-	SAE 6 - 9/16" - 18 UNF	15.6	13.081 12.751	12.7	2.5	12°
G10	35	14.5	-	-	SAE 12 - 1 1/16" - 12 UN	29.2	24.978 24.696	19	3.3	15°

Série TA 80

Bocal de abastecimento e filtro de ar metálico

TA 80 INFORMAÇÕES GERAIS

Dados técnicos

Filtros respiros e bocais de abastecimentos

Bocal de abastecimento e filtro de ar metálico
Vazão até 550 l/min

O TA80 é uma gama de filtros respiros de ar e bocal de abastecimento em metal para proteção do tanque contra a contaminação sólida contida no ar e o enchimento do fluido nos sistemas durante os procedimentos de comissionamento e manutenção.
Eles são montados diretamente sobre o tanque. O design robusto permite o uso desses filtros em qualquer tipo de aplicação pesada.

Recursos disponíveis:
- Conexões com rosca macho de até 3/4" e conexão flangeada com baioneta para uma vazão máxima de 550 l/min
- Filtragem fina em fibras celulósicas, para obter um bom nível de limpeza no reservatório
- Válvula de pressurização com configuração diferente, para garantir uma pressão positiva no tanque em qualquer aplicação em tanques metálicos ou plásticos
- Aba para cadeado, para travar o filtro respiro de ar ao tanque
- Cesto de enchimento, para reter a contaminação grosseira contida no fluido e distribuição difusa do fluxo de fluido no tanque

Aplicações comuns:
- Sistemas hidráulicos
- Máquinas móveis
- Equipamento industrial

Vazão com Δp 0.02 bar

	Vazão [l/min]	
Classificação de filtração	03	10
TA80	450	550

Materiais
- Tampa: Aço cromado
- Elemento filtrante: Papel impregnado em resina, Poliuretano
- Válvula de pressurização: Poliamida (corpos), Aço galvanizado (tampa-disco), Aço (mola), NBR (vedações)
- Recurso de flange e anti-respingo: Aço galvanizado
- Vedação: NBR
- Parafusos, flange: Aço galvanizado
- Corrente, anel: Latão
- Cesto (somente TA80B): Aço galvanizado

Temperatura
De -25°C a +100°C

Peso
L 80 mm 0.33 kg
L 100 mm 0.35 kg

Designação e código para pedido

BOCAL DE ABASTECIMENTO E FILTRO DE AR COMPLETO

Exemplo de config. 1:	TA80	B	03	A	0	L	1	P01
Exemplo de config. 2:	TA80	G	10	A	2			P01

Série
TA80

Conexões

B	Flange parafusado com montagem de baioneta	**G**	G 3/4"
D	Flange soldada com montagem de baioneta	**N**	3/4" NPT

Classificação de filtração		Conexão: B	D	G	N
00 Sem filtro (bocal de enchimento cego)		•	•		
03 Papel impregnado em resina	3 µm	•	•	•	•
10 Poliuretano	10 µm	•	•	•	•

Vedação
A NBR

Válvula	Classificação de filtração: 00	03	10
0 Sem válvula	•	•	•
1 Válvula de pressurização de 0.3 bar		•	•
2 Válvula de pressurização de 0.7 bar		•	•
9 Com funcionalidade anti-respingo		•	•

Versão	Conexão: B	D	G	N
0 Standard	•	•		
L Com aba para cadeado	•			

Cesto	Conexão: B	D	G	N
0 Sem cesto	•	•		
1 L = 80 mm	•			
3 L = 100 mm		•		

Execução
P01 MP Filtri padrão
Pxx Personalizado

TA80

Flange parafusado

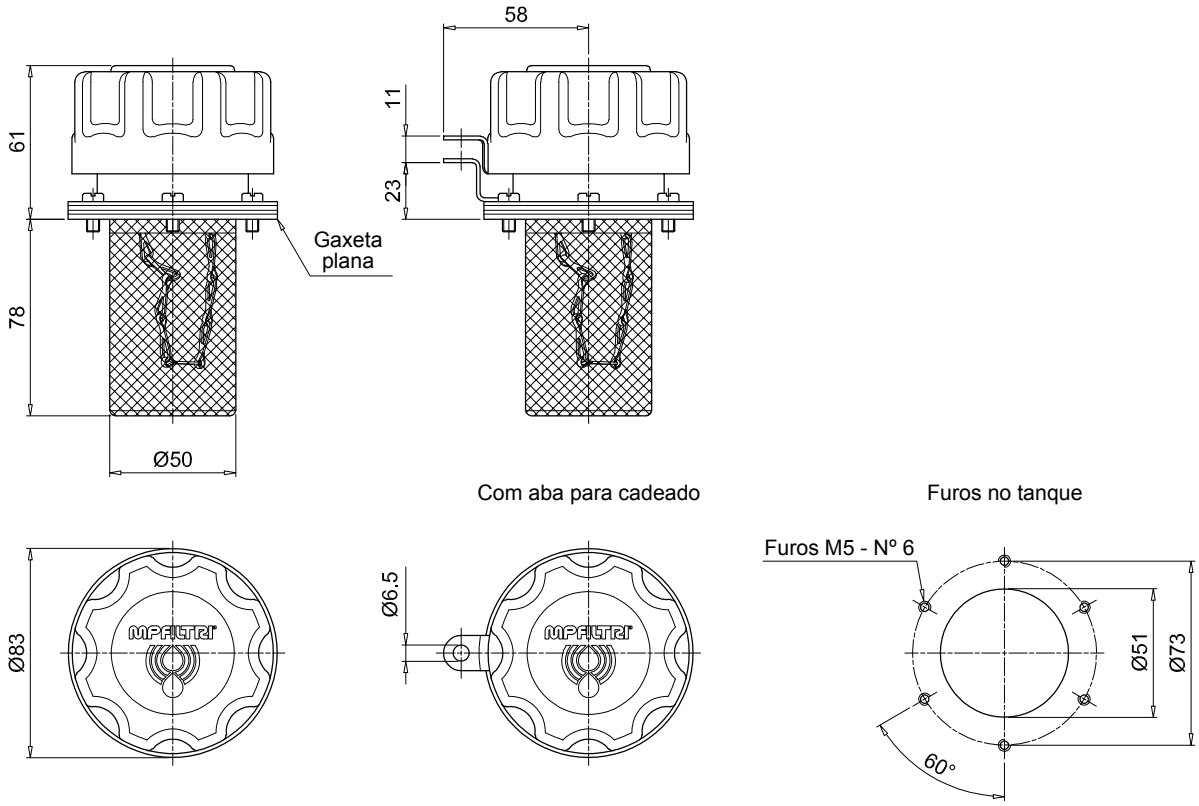

TA80

Flange de soldar

Conexão rosqueada

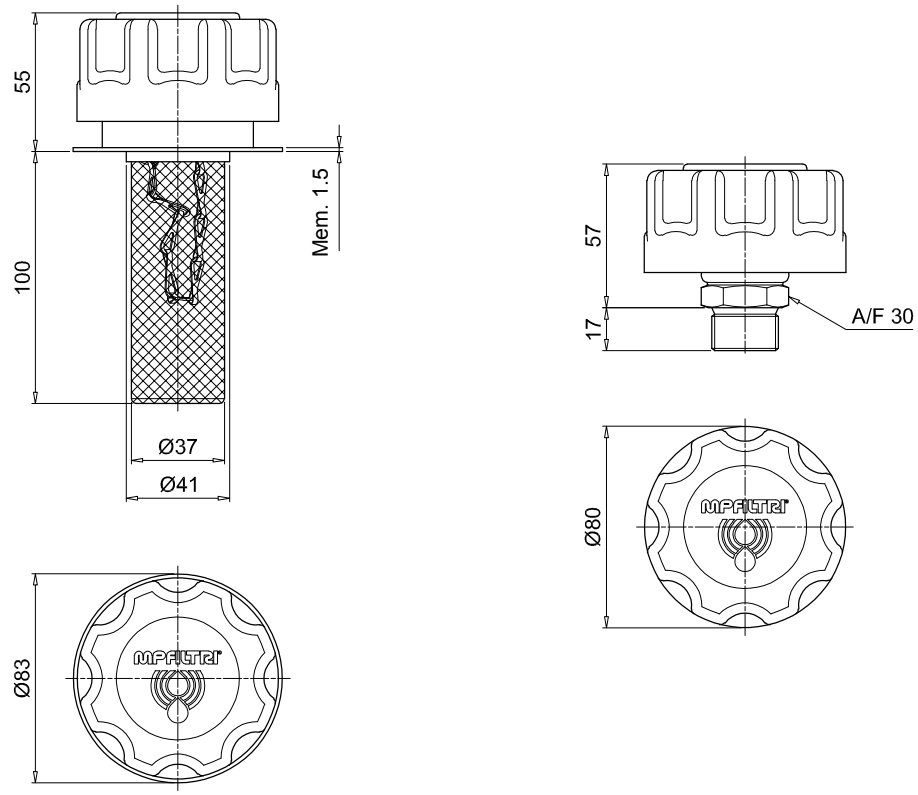

Série TAP 90

Bolca de abastecimento e filtro de ar em poliamida até 550 l/min

TAP 90 INFORMAÇÕES GERAIS

Dados técnicos

Filtros respiros e bocais de abastecimentos

Bocal de abastecimento e filtro de ar em poliamida
Vazão até 550 l/min

O TAP90 é uma gama de filtros respiros e bocal de abastecimento em poliamida para proteção do tanque contra a contaminação sólida contida no ar e o enchimento do fluido nos sistemas durante os procedimentos de comissionamento e manutenção.
Eles são montados diretamente sobre o tanque.

Recursos disponíveis:
- Conexões com rosca macho de até 1 1/2" e conexão flangeada com baioneta para uma vazão máxima de 550 l/min
- Filtragem fina em fibras celulósicas, para obter um bom nível de limpeza no reservatório
- Válvula de pressurização com configuração diferente, para garantir uma pressão positiva no tanque em qualquer aplicação com tanques de metal ou plástico
- Aba para cadeado, para travar o filtro respiro de ar sobre o tanque
- Cesto de enchimento, para reter a contaminação grosseira contida no fluido e distribuição difusa do fluxo de fluido no tanque
- Vareta de nível para monitorar o nível de fluido no tanque, mesmo em posições difíceis

Aplicações comuns:
- Sistemas hidráulicos
- Máquinas móveis
- Equipamento industrial

Vazão com Δp 0.02 bar

	Vazão [l/min]	
Classificação de filtração	03	10
TAP90	450	550

Materiais
- Tampa/porca de anel: Poliamida
- Elemento filtrante: Papel impregnado em resina, Poliuretano
- Válvula de pressurização: Poliamida (corpos), Aço galvanizado (tampa-disco final), Aço (mola), NBR (vedações)
- Flange B: Poliamida
- Vedação: NBR
- Parafusos: Aço galvanizado
- Aba de cadeado: Aço galvanizado
- Corrente: Latão
- Vareta de nível: Aço fosfatado
- Cesto: Aço galvanizado, Poliamida

Temperatura
De -25°C a +100°C

Peso
L 120 mm 0.25 kg
L 250 mm 0.31 kg

Designação e código para pedido

BOCAL DE ABASTECIMENTO E FILTRO DE AR COMPLETO

Exemplo de config. 1:	TAP90	R	03	A	1	A	1	P01
Exemplo de config. 2:	TAP90	G	10	A	2	L		P01

Série
TAP90

Conexões

R	Flange parafusado com montagem M52x2	**H**	G 1 1/2"
F	Flange parafusado DIN 24557-2	**M**	3/4" NPT
C	Tubo de montagem para soldar	**G**	M52x2
		Q	G 3/4"

Classificação de filtração	R	F	C	Q	H	M	G
	Conexão						
00 Sem filtro (plugue de enchimento cego)	•	•	•				
03 Papel impregnado em resina3 µm	•	•	•	•	•	•	•
10 Poliuretano 10 µm	•	•	•	•	•	•	•

Vedação

A	NBR

Válvula

Classificação de filtração:	00	03	10
0 Sem válvula	•	•	•
1 Válvula de pressurização de 0.3 bar		•	•
2 Válvula de pressurização de 0.7 bar		•	•

Versão

0	Standard	**A**	Com vareta de nível
L	Com aba para cadeado	**F**	Com aba para cadeado e vareta de nível

Cesto	R	F	C	Q	H	M	G
	Conexão						
0 Sem cesto	•	•	•				
1 Com cesto 120 mm	•	•	•				
3 Com cesto 250 mm	•	•	•				

Execução

P01	MP Filtri padrão
Pxx	Personalizado

TAP90

Flange parafusado

Cesto	H1 [mm]
1	120
3	250

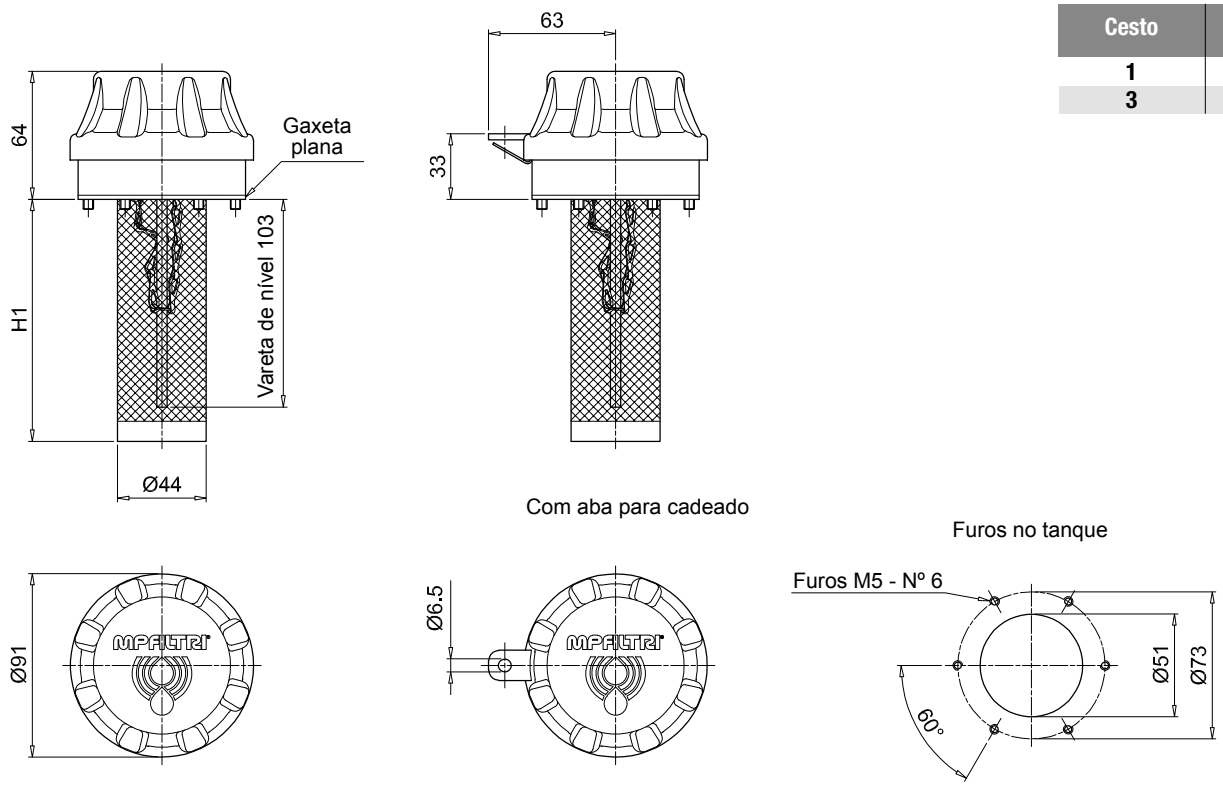

TAP90

Flange parafusado

DIN 24557-2

Cesto	H1 [mm]
1	120
3	250

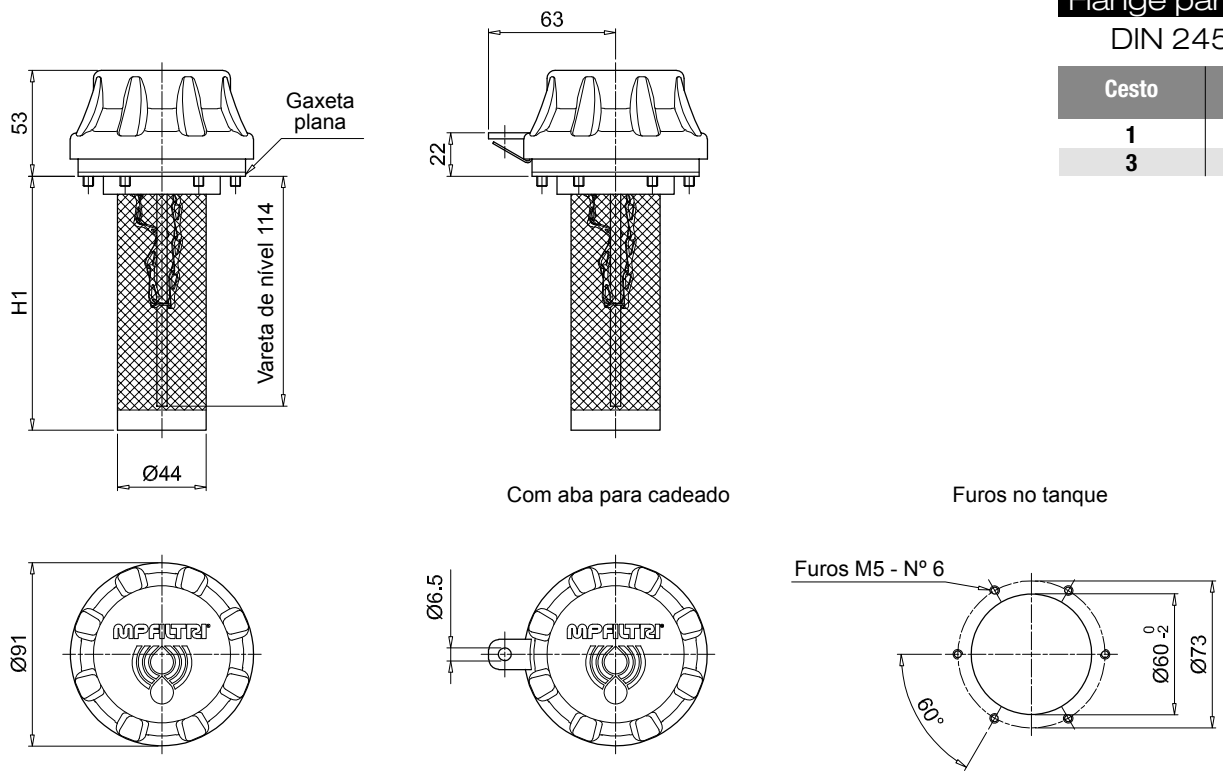

TAP 90

Dimensões

TAP90

Tubo de montagem para soldar

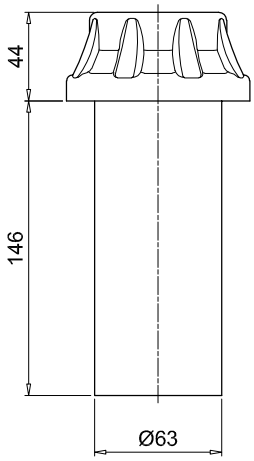

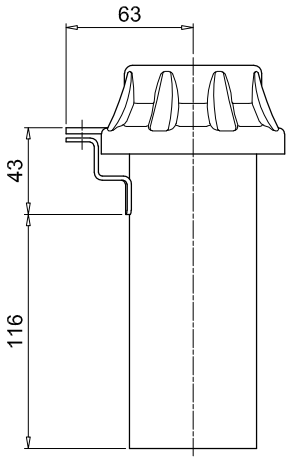

Com aba para cadeado

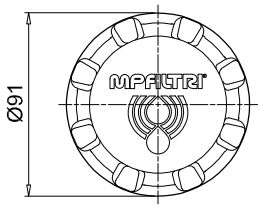

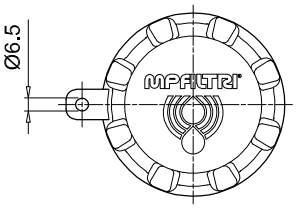

TAP90

Conexão rosqueada

Conexão	D1 [mm]	D2 [mm]	J [mm]	K [mm]
Q	G 3/4”	-	-	-
H	G 1 1/2”	48.5	8.5	2x15°
M	3/4” NPT	-	-	-
G	M 52x2	52.5	8.5	2x15°

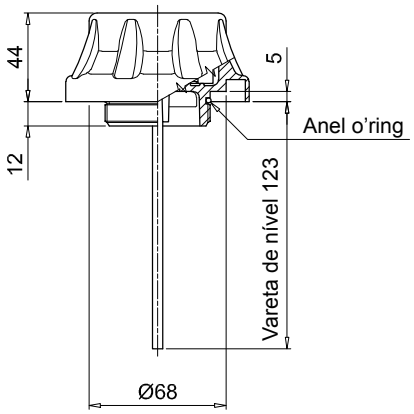

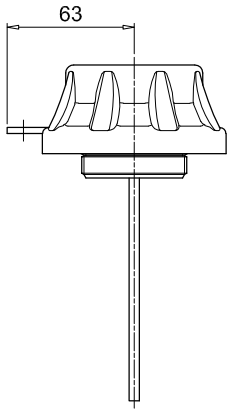

Com aba para cadeado

Fixação sobre o tanque
para rosca G - H - M - T

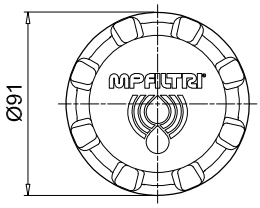

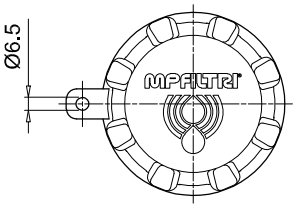

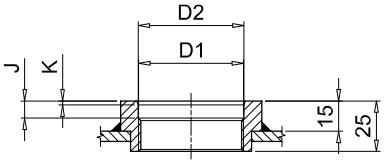

Série TAP 114

Bocal de abastecimento e filtro de ar em poliamida até 1600 l/min

TAP 114 INFORMAÇÕES GERAIS

Dados técnicos

Filtros respiros e bocais de abastecimentos

Bocal de abastecimento e filtro de ar em poliamida
Vazão até 1600 l/min

TAP114 é uma gama de filtros respiros de ar para grandes capacidades e bocal de abastecimento para proteção do tanque contra a contaminação sólida contida no ar e o enchimento do fluido nos sistemas durante os procedimentos de comissionamento e manutenção.
Eles são montados diretamente sobre o tanque.

Recursos disponíveis:

- Conexão soldada ou flangeada para uma vazão máxima de 1.600 l/min
- Elemento filtrante substituível
- Filtragem fina em fibras celulósicas, para obter um bom nível de limpeza no reservatório
- Meio filtrante em poliéster é uma opção para condições ambientais pesadas (alta umidade, areia ...)
- Cesto de enchimento, para reter a contaminação grosseira contida no fluido e distribuição difusa do fluxo de fluido no tanque

Aplicações comuns:

- Sistemas hidráulicos
- Máquinas móveis
- Equipamento industrial

Vazão com Δp 0.02 bar

	Vazão [l/min]
Classificação de filtração	L10
TAP114 comprimento 1	1450
TAP114 comprimento 3	1600

Materiais

- Tampa: Poliamida
- Elemento filtrante: Papel impregnado em resina
- Flange: Poliamida
- Vedação: NBR
- Parafusos: Aço galvanizado
- Cesto: Poliamida

Temperatura

De -25°C a +100°C

Peso

TAP 114 compr. 1 0.185 kg
TAP 114 compr. 3 0.200 kg

Designação e código para pedido

BOCAL DE ABASTECIMENTO E FILTRO DE AR COMPLETO

Exemplo de configuração: TAP114 | 1 | L10 | A | 1 | P01

Série
TAP114

Comprimento
1 | **3**

Classificação de filtração
L10 Papel impregnado em resina 10 µm

Vedação
A NBR

Versão
1 Com cesto

Execução
P01 MP Filtri padrão
Pxx Personalizado

ELEMENTO FILTRANTE

Exemplo de configuração: A114 | 1 | L10 | P01

Série do elemento filtrante
A114

Comprimento
1 | **3**

Classificação de filtração
L10 Papel impregnado em resina 10 µm

Execução
P01 MP Filtri padrão
Pxx Personalizado

Dimensões

TAP114		
Comprimento	**H [mm]**	**H2 [mm]**
1	43	30
3	58	45

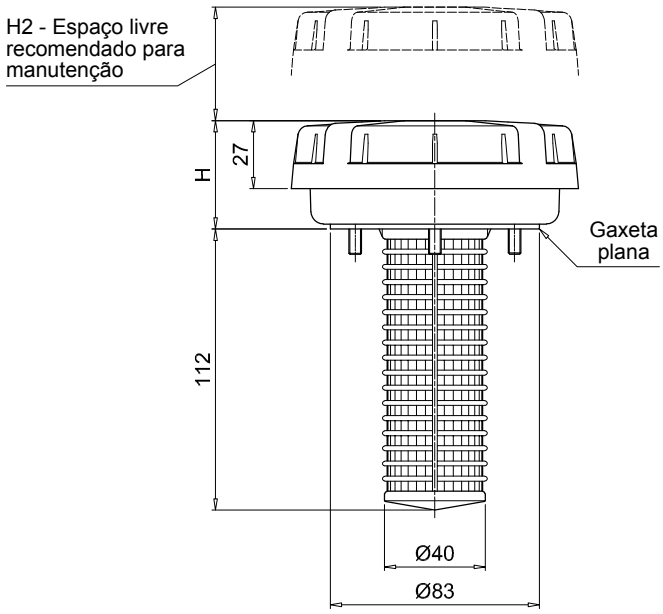

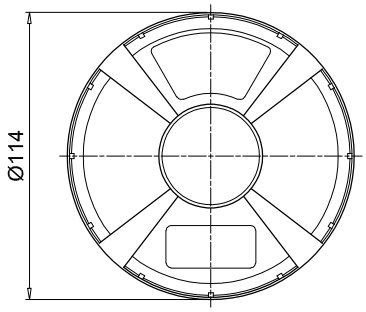

Furos no tanque

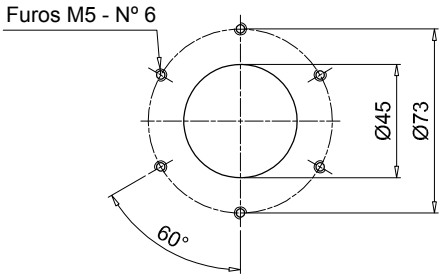

TAP 115 & SAP 115

Bocal de abastecimento e filtro de ar em poliamida até 3000 l/min

TAP 115 INFORMAÇÕES GERAIS

Dados técnicos

Filtros respiros e bocais de abastecimentos

Bocal de abastecimento e filtro de ar em poliamida
Vazão até 2150 l/min

TAP115 é uma gama de filtros respiros de ar para grandes capacidades e bocal de abastecimento para proteção do tanque contra a contaminação sólida contida no ar e o enchimento do fluido nos sistemas durante os procedimentos de comissionamento e manutenção.
Eles são montados diretamente sobre o tanque.

Recursos disponíveis:
- Conexão soldada ou flangeada para uma vazão máxima de 2150 l/min
- Elemento filtrante substituível
- Filtragem fina em fibras celulósicas, para obtenção de um bom nível de limpeza no reservatório. Meio filtrante em poliéster é uma opção para condições ambientais pesadas (alta umidade, areia ...)
- Indicador visual de saturação
- Cesto de enchimento, para reter a contaminação grosseira contida no fluido e distribuição difusa do fluxo de fluido no tanque

Aplicações comuns:
- Sistemas hidráulicos
- Máquinas móveis
- Equipamento industrial

Vazão com Δp 0.02 bar

	Vazão [l/min]	
Classificação de filtração	A03	L10
TAP115 comprimento 1	1600	2000
TAP115 comprimento 2	2150	2150

Materiais
- Tampa/flange: Poliamida
- Elemento filtrante: Microfibra, Papel impregnado em resina
- Vedação: NBR, FPM
- Cesto/parafusos: Aço galvanizado

Indicadores de obstrução
- Rearme manual
- Pressão de ajuste 0.062 bar ±10%

Temperatura
De -25°C a +100°C

Peso
TAP 115 compr. 1 0.460 kg
TAP 115 compr. 2 0.585 kg

Designação e código para pedido

BOCAL DE ABASTECIMENTO E FILTRO DE AR COMPLETO

Exemplo de config.: TAP115 | 2 | F | A03 | A | 1 | A | P01

Série
TAP115

Comprimento
1 | **2**

Conexão
F Flange

Classificação de filtração
A03 Microfibra inorgânica 3 µm
L10 Papel impregnado em resina 10 µm

Vedação
A NBR **V** FPM

Versão
1 Com cesto

Indicador de saturação
A Sem indicador
B Com indicador visual de saturação

Execução
P01 MP Filtri padrão
Pxx Personalizado

ELEMENTO FILTRANTE

Exemplo de configuração: A115 | 2 | A03 | P01

Série do elemento filtrante
A115

Comprimento
1 | **2**

Classificação de filtração
A03 Microfibra inorgânica 3 µm
L10 Papel impregnado em resina 10 µm

Execução
P01 MP Filtri padrão
Pxx Personalizado

Dimensões

TAP115		
Comprimento	**H [mm]**	**H2 [mm]**
1	91	55
2	155	80

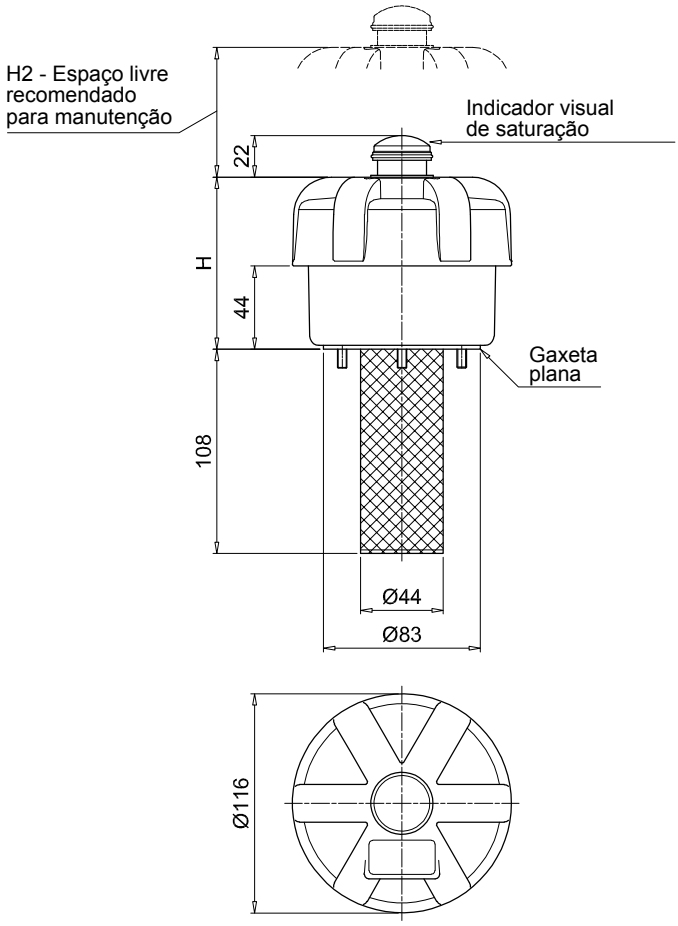

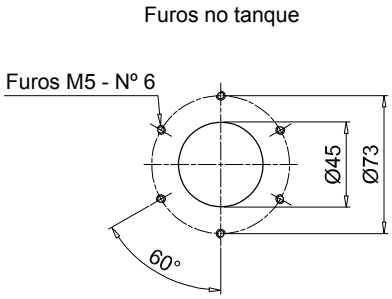

Dados técnicos

Filtros respiros e bocais de abastecimentos

Bocal de abastecimento e filtro de ar em poliamida
Vazão até 3000 l/min

SAP115 é uma gama de filtros respiros de ar para grandes capacidades e bocal de abastecimento para proteção do tanque contra a contaminação sólida contida no ar.
Eles são montados diretamente sobre o tanque.

Recursos disponíveis:

- Conexões com rosca macho de até 1 1/2", para uma vazão máxima de 3.000 l/min
- Elemento filtrante substituível
- Filtragem fina em fibras celulósicas, para obtenção de um bom nível de limpeza no reservatório. Meio filtrante em poliéster é uma opção para condições ambientais pesadas (alta umidade, areia ...)
- Indicador visual de saturação
- Anti-splash (anti-respingos), para evitar que o fluido saia pelo respirador de ar devido ao refluxo do movimento
- Cesto de enchimento, para reter a contaminação grosseira contida no fluido e distribuição difusa do fluxo de fluido no tanque

Aplicações comuns:

- Sistemas hidráulicos
- Máquinas móveis
- Equipamento industrial

Vazão com Δp 0.02 bar

Vazão [l/min]		
Classificação de filtração	A03	L10
SAP115 comprimento 1 - G1"	1830	2170
SAP115 comprimento 2 - G1"	2800	2800
SAP115 comprimento 1 - G1 1/2"	1995	2330
SAP115 comprimento 2 - G1 1/2"	3000	3000

Materiais

- Tampa/flange: Poliamida
- Elemento filtrante: Microfibra, Papel impregnado em resina
- Conexão: Poliamida
- Vedação: NBR, FPM

Indicadores de obstrução

- Rearme manual
- Pressão de ajuste 0.062 bar ±10%

Temperatura

De -25°C a +100°C

Peso

SAP 115 compr. 1 0.410 kg
SAP 115 compr. 2 0.525 kg

Designação e código para pedido

BOCAL DE ABASTECIMENTO E FILTRO DE AR COMPLETO

Exemplo de config.: SAP115 | 2 | A | A03 | A | 1 | A | P01

Série
SAP115

Comprimento
1 | **2**

Conexão
A G 1"
C G 1 1/2"

Classificação de filtração
A03 Microfibra inorgânica 3 µm
L10 Papel impregnado em resina 10 µm

Vedação
A NBR

Versão
0 Standard
1 Com funcionalidade anti-splash

Indicador de saturação
A Sem indicador
B Com indicador visual de saturação

Execução
P01 MP Filtri padrão
Pxx Personalizado

ELEMENTO FILTRANTE

Exemplo de configuração: A115 | 2 | A03 | P01

Série do elemento filtrante
A115

Comprimento
1 | **2**

Classificação de filtração
A03 Microfibra inorgânica 3 µm
L10 Papel impregnado em resina 10 µm

Execução
P01 MP Filtri padrão
Pxx Personalizado

SAP115							
Compri-mento	Conexão	H [mm]	H1 [mm]	H2 [mm]	H3 [mm]	H4 [mm]	A/F [mm]
1	A	106	18	55	17	42	41
	C	111	23	55	22	42	55
2	A	170	18	80	17	106	41
	C	175	23	80	22	106	55

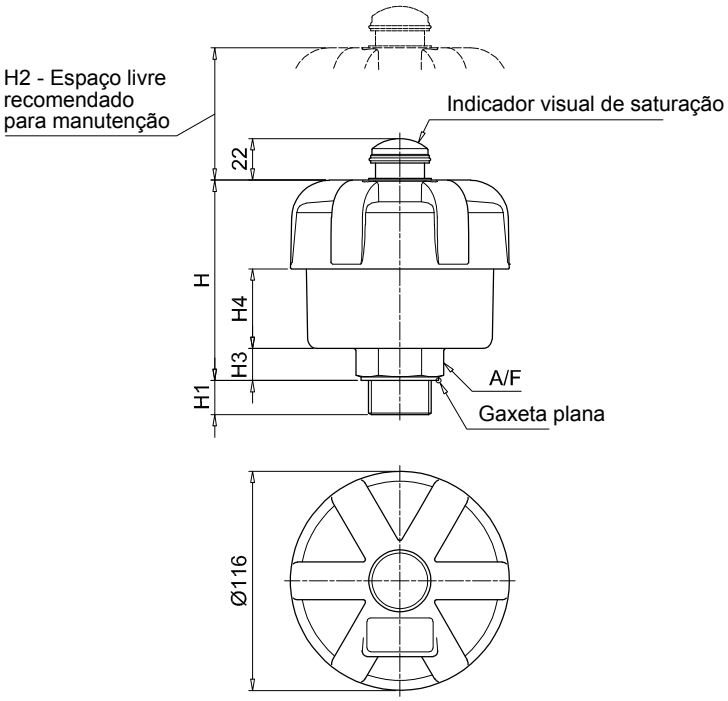

Todos os dados, detalhes e palavras contidas nessa publicação são fornecidas apenas para fins informativos.
A MP Filtri reserva-se ao direito de fazer modificações aos modelos e versões dos produtos descritos a qualquer momento por razões técnicas e/ou comerciais.
As cores e as fotos dos produtos são meramente indicativas.
Qualquer reprodução, parcial ou completa, deste documento é estritamente proibida.
Todos os direitos estão estritamente reservados.

WORLDWIDE NETWORK

MATRIZ

MP Filtri S.p.A.
Pessano con Bornago
Milão
Itália
sales@mpfiltri.com

FILIAIS

ITALFILTRI LLC
Moscou
Rússia
mpfiltrirussia@yahoo.com

MP Filtri Canada Inc.
Concord, Ontário
Canadá
sales@mpfiltricanada.com

MP Filtri France SAS
Lyon
AURA
França
sales@mpfiltrifrance.com

MP Filtri Germany GmbH
St. Ingbert
Alemanha
sales@mpfiltri.de

MP Filtri India Pvt. Ltd.
Bengaluru
Índia
sales@mpfiltri.co.in

MP Filtri (Shanghai) Co., Ltd.
Shanghai
China
sales@mpfiltrishanghai.com

MP Filtri SEA PTE Ltd.
Singapura
sales-sea@mpfiltri.com

MP Filtri U.K. Ltd.
Bourton on the Water
Gloucestershire
Reino Unido UK
sales@mpfiltri.co.uk

MP Filtri U.S.A. Inc.
Quakertown, PA
EUA
sales@mpfiltriusa.com

PASSION TO PERFORM

mpfiltri.com

CMPPT001T
PT - 02- 2022