TANK ACCESSORIES

ACCESORIOS

PASSION TO PERFORM

MPFILTRI®

UM LÍDER MUNDIAL NO CAMPO DE EQUIPAMENTOS DE FILTRAGEM HIDRÁULICA.

Nossa empresa começa em 1964, quando Bruno Pasotto decidiu atender aos pedidos de um mercado ainda parcialmente explorado, com o estudo, design, desenvolvimento, produção e comercialização de uma vasta variedade de filtros para equipamentos hidráulicos capazes de satisfazer as necessidades dos fabricantes em todos os setores.

A qualidade de nossos produtos, a nossa extrema competitividade em relação aos principais produtores internacionais e nossas constantes atividades de pesquisa, design e desenvolvimento nos tornaram um líder mundial no campo da filtragem de circuitos hidráulicos.

Presentes há 50 anos no mercado, desempenhamos um papel verdadeiramente decisivo na definição do nosso setor, e agora somos um grupo capaz de controlar toda a nossa cadeia de produção, monitorando todos os processos de fabricação para garantir padrões de qualidade superiores e fornecer soluções concretas para a rápida evolução das necessidades dos clientes e do mercado.

LÍDER DE MERCADO

Nosso trabalho se baseia em uma habilidade de interação entre tecnologia avançada e mão de obra excelente, **personalizando produtos de acordo com solicitações específicas do mercado**, focando fortemente na inovação e qualidade, e seguindo cada etapa na fabricação de produtos padrão e especiais, respeitando plenamente as expectativas dos clientes.

Nossa filosofia orientada para o cliente, que nos permite satisfazer todos os pedidos dos clientes com **rapidez** e **com produtos personalizados**, nos torna uma empresa **dinâmica e flexível**.

A possibilidade de controlar e monitorar constantemente todo o processo de produção é essencial para garantir a qualidade dos nossos produtos.

PRESENÇA **MUNDIAL**

Nossas filiais mundias permitem oferecer uma variedade diversificada de produtos que nos permitem enfrentar com sucesso o desafio agressivo da concorrência internacional e também manter uma presença estável a nível local.

O Grupo possui **9 sucursais de negócios**

TECNOLOGIA

Nossa constante **busca pela excelência na qualidade e inovação tecnológica** permite nos oferecer sempre as melhores soluções e serviços para aplicações em vários campos incluindo indústria em geral, equipamentos de testes, lubrificação, engenharia pesada, energias renováveis, engenharia naval, engenharia offshore, sistemas de aviação, tecnologias emergentes e instalações móveis (por exemplo, tratores, escavadeiras, bombas de concreto, plataformas).

E PRODUÇÃO

Nosso alto nível de experiência tecnológica significa que **podemos confiar totalmente em nossos próprios recursos sem recorrer a provedores externos.** Isso, por sua vez, nos permite satisfazer um número crescente de pedidos de clientes, também explorando nossa gama de máquinas e equipamentos constantemente atualizados, com **estações de trabalho totalmente** automatizadas capazes de **produzir 24 horas**.

FILTROS SUCÇÃO

Vazão
até 875 l/min

Montagem:
- Imerso no tanque
- Em linha
- No tanque com válvula de isolamento
- No tanque com sucção submersa

FILTROS RETORNO

Vazão
até 3000 l/min

Pressão
até 20 bar

Montagem:
- Em linha
- Top tanque
- Em versões simplex e duplex

FILTROS RETORNO / SUCÇÃO

Vazão
até 300 l/min

Pressão até 80 bar

Montagem:
- Em linha
- Top tanque

FILTROS SPIN ON

Vazão
até 365 l/min

Pressão até 35 bar

Montagem:
- Em linha
- Top tanque

FILTROS BAIXA E MÉDIA PRESSÃO

Vazão
até 3000 l/min

Pressão até 80 bar

Montagem:
- Em linha
- Paralelo em versão manifold
- Em versões simplex e duplex

FILTROS ALTA PRESSÃO

Vazão
até 750 l/min

Pressão de 110 bar
até 560 bar

Montagem:
- Em linha
- Manifold
- Em versões simplex e duplex

GAMA DE **PRODUTOS**

A MP Filtri oferece uma ampla e articulada gama de produtos para o mercado global, adequado a todos os setores industriais que utilizam equipamentos hidráulicos.

Isso inclui filtros (sucção, retorno, retorno/succão, spin-on, pressão, pressão em aço inox) e componentes estruturais (flanges de ligação motor/bomba, acoplamentos de transmissão, anéis de amortecimento, suporte de pé, tanques de alumínio, tampa de inspeção).

Podemos fornecer todas as necessidades e soluções exigidas pela moderna indústria hidráulica para monitorar os níveis de contaminação e outras condições de fluidos.

As unidades de filtragens móveis e uma variedade completa de acessórios nos permitem fornecer tudo o que é necessário para uma serviço completo nos circuitos hidráulicos.

FILTROS AÇO INOXIDÁVEL ALTA PRESSÃO

Vazão até 150 l/min
Pressão de 320 bar
até 1000 bar

Montagem:
- Em linha
- Manifold
- Em versões simplex e duplex

PRODUTOS DE MONITORAMENTO DA CONTAMINAÇÃO

- Produtos de Monitoramento da Contaminação
- Contadores de partículas portáteis(online) e inline
- Produtos de amostragem por frascos
- Totalmente calibrado usando as principais Normas ISO
- Uma ampla gama de compatibilidades para suportar todos os tipos de fluidos e protocolos de comunicação

UNIDADES DE FILTRAGEM MÓVEL

Vazões de 15l/min
até 200l/min

PRODUTOS DE TRANSMISSÃO DE ENERGIA

- Flanges de ligação em alumínio para motores de 0.12 kW a 400 kW
- Acoplamentos em alumínio Ferro fundido - Aço
- Anéis de amortecimento
- Suporte de pé
- Tanques de alumínio
- Tampas de inspeção

ACESSÓRIOS

- Bocais de abastecimento de óleo e respiro de ar
- Medidores de nível ópticos e elétricos
- Suportes de fixação de tubos
- Válvulas Isoladoras e Seletoras de manômetros

ACESSÓRIOS PARA TANQUES

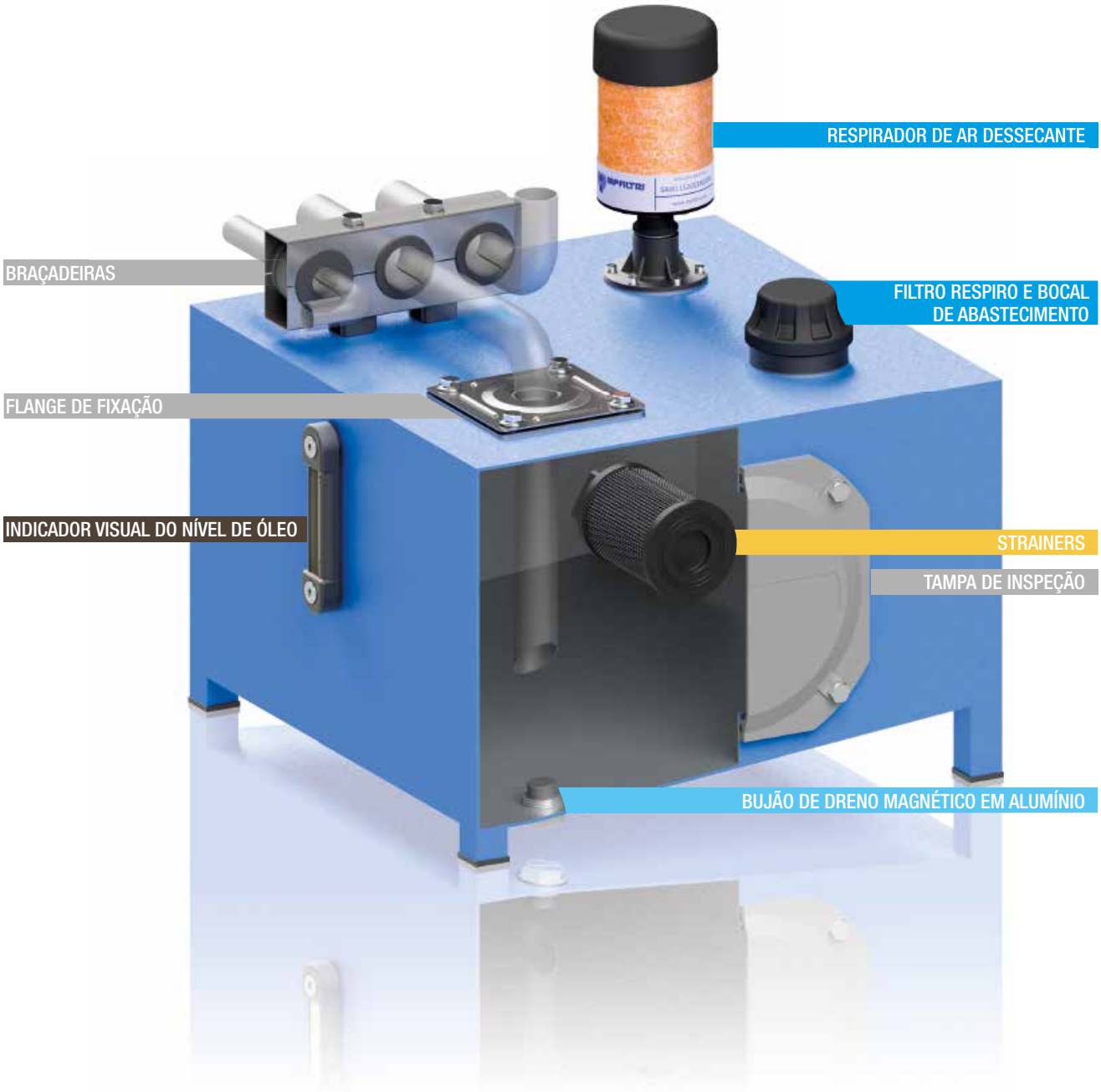

ÍNDICE

1 pág.		INTRODUÇÃO
1	EMPRESA	
6	GAMA DE PRODUTOS	

10 pág.		STRAINERS DE SUCÇÃO
13	STR & MPA - MPM	Filtro de sucção submerso, com by-pass ou coluna magnética

20 pág.		FILTROS RESPIROS E BOCAIS DE ABASTECIMENTO
23	SAP 054-075 - SA	Filtro respiro ar
29	SAW 115	Filtros respiros dessecante
33	SCS	Filtro de ar respiro metálico com elemento filtrante substituível
39	SME 1 - SMF 1 - SML 1	Flanges de elevação para respiros e bocais de abastecimentos
45	TA 46 - TAP 50 - SAP 50	Bocal de abastecimento e Filtro de ar até 200 l/min
53	TA 80	Bocal de abastecimento e Filtro de ar metálico até 500 l/min
57	TAP 90	Bocal de abastecimento e Filtro de ar em poliamida até 550 l/min
63	TAP 114	Bocal de abastecimento e Filtro de ar em poliamida até 1600 l/min
67	TAP 115 & SAP 115	Bocal de abastecimento e Filtro de ar em poliamida até 3000 l/min

72 pág.		PLUGES DE ENCHIMENTO E DRENAGEM
75	TC 50	Tampa de enchimento em poliamida
79	TKT - TSD - TKM	Tampa de enchimento/dreno

86 pág.		INDICADORES VISUAIS DO NÍVEL DE ÓLEO
89	LCP - LCC	Indicador de nível de óleo esférico - tipo olho de boi
95	LVA - LVU	Indicador de nível de óleo

100 pág.		INDICADORES ELÉTRICOS DE NÍVEL DE ÓLEO
103	LEN - LEG - LET - LEM - LEU	Indicador elétrico de nível de óleo
115	LVK	Indicador de nível de óleo visual e elétrico

120 pág.		ACESSÓRIOS
123	EM1	Válvula isoladora de manômetro
129	SVM	Válvulas seletoras de manômetro
133	FTA - FTR	Flange de fixação do tanque de óleo
137	MULTIFIT SFT	Braçadeiras
143	OB	Tampas de inspeção
149	SE10LT	Tanques de alumínio

As válvulas isoladoras e seletoras de manômetros EM1 e SVM são projetadas para proteger os manômetros contra os picos de pressão, sempre que não haja necessidade de uma leitura da pressão.

Os flanges FTA/FTR permitem fixar as linhas de sucção e retorno na tampa do reservatório.

As braçadeiras de fixação MULTIFIX viabilizam a instalação fácil, rápida e, mais importante ainda, econômica, de várias tubulações com diferentes tipos e diâmetros.

TAMPAS DE INSPEÇÃO, facilitando a manutenção de tanques de óleo em unidades hidráulicas, sem ter que necessariamente desmontar a unidade.

TANQUES DE ALUMÍNIO com 10 litros de capacidade, permitindo montagens de unidades hidráulicas compactas.

Acessórios

EM1	página 123
SVM	129
FTA - FTR	133
MULTIFIX SFT	137
OB	143
SE10LT	149

Série EM1

Válvula isoladora de manômetro

EM1 INFORMAÇÕES GERAIS

Dados técnicos

Acessórios

Válvula isoladora de manômetro

As válvulas isoladoras de manômetro foram concebidas para proteger os manômetros contra os picos de pressão sempre que não haja necessidade de uma leitura da pressão; o seletor em posição fechada após cada leitura leva à despressurização do manômetro através da linha de T ligada ao reservatório.

Instruções de trabalho:

- Botão não pressionado: manômetro isolado
- Botão pressionado: leitura do manômetro
- Botão pressionado e girado (para a esquerda ou direita): botão permanece na posição e o manômetro mede a pressão de modo contínuo
- Para isolar o manômetro da leitura de pressão, gire o botão até que ele alcance a posição não pressionada

Materiais A-B

- Corpo: Ferro fundido
- Pino: Aço
- Vedaçãoes: NBR, FPM
- Botão/tampa: Poliamida
- Anel de parada: Aço
- Mola: Aço
- Placa de identificação: Alumínio
- Parafuso de porca: Aço galvanizado

Materiais C

- Corpo: Ferro fundido
- Pino: Aço
- Vedaçãoes: NBR, FPM
- Botão/tampa: Poliamida
- Anel de parada: Aço
- Mola: Aço
- Placa de identificação: Alumínio
- Parafuso de porca: Aço galvanizado
- Plugue: Aço anodizado

Pressão de operação

400 bar

Temperatura de operação

De -25°C a + 100°C

Peso

EM1 versão A	0.41 kg
EM1 versão B	0.44 kg
EM1 versão C	1.00 kg

Designação e código para pedido

VÁLVULA ISOLADORA DE MANÔMETRO COMPLETA

Exemplo de configuração: EM1 | A | G2 | A | P01

Série

EM1

Versão

A	Conexões roscadas, montagem em painel com porca sextavada
B	Conexões roscadas, montagem em painel com parafusos
C	Coletor/conexões roscadas, montagem em painel com parafusos

Conexão

G1	G 1/4”
G2	1/4” NPT
G3	SAE 5 - 1/2” - 20 UNF

Vedaçãoes

A	NBR
V	FPM

Execução

P01	MP Filtri padrão
Pxx	Personalizado

EM1
versão A

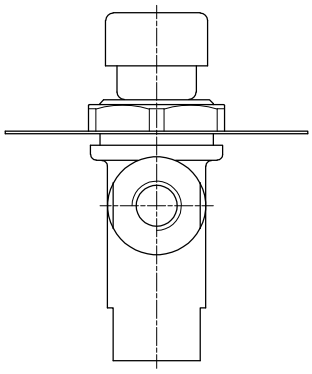

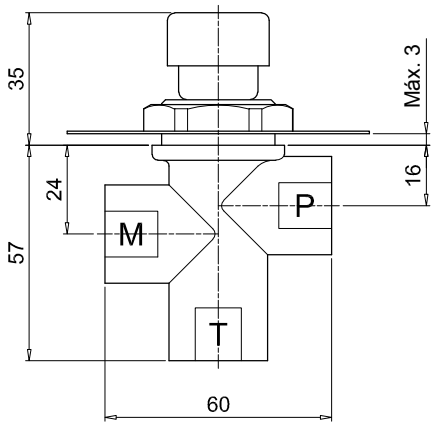

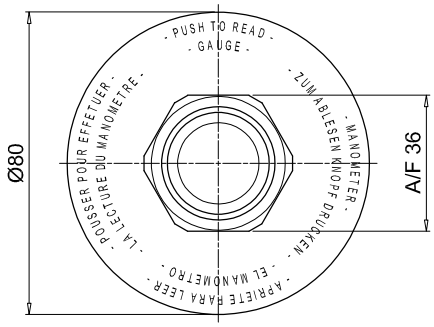

Furos no painel

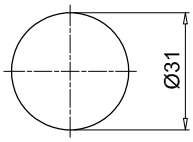

EM1
versão B

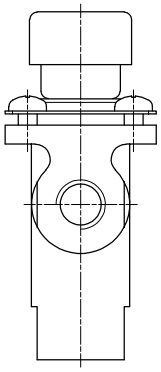

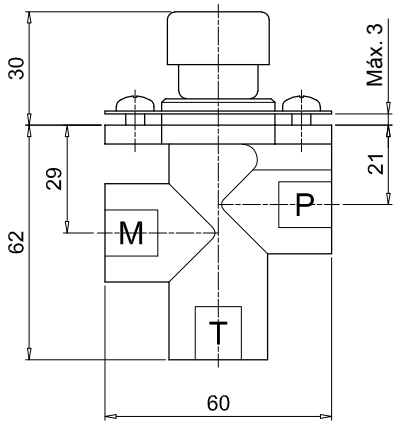

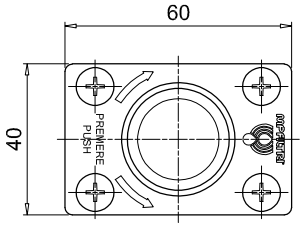

Furos no painel

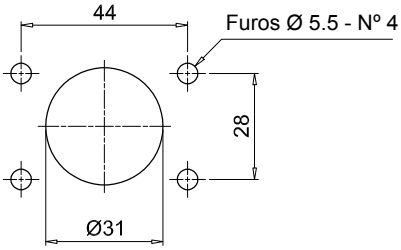

Dimensões

EM1

versão C

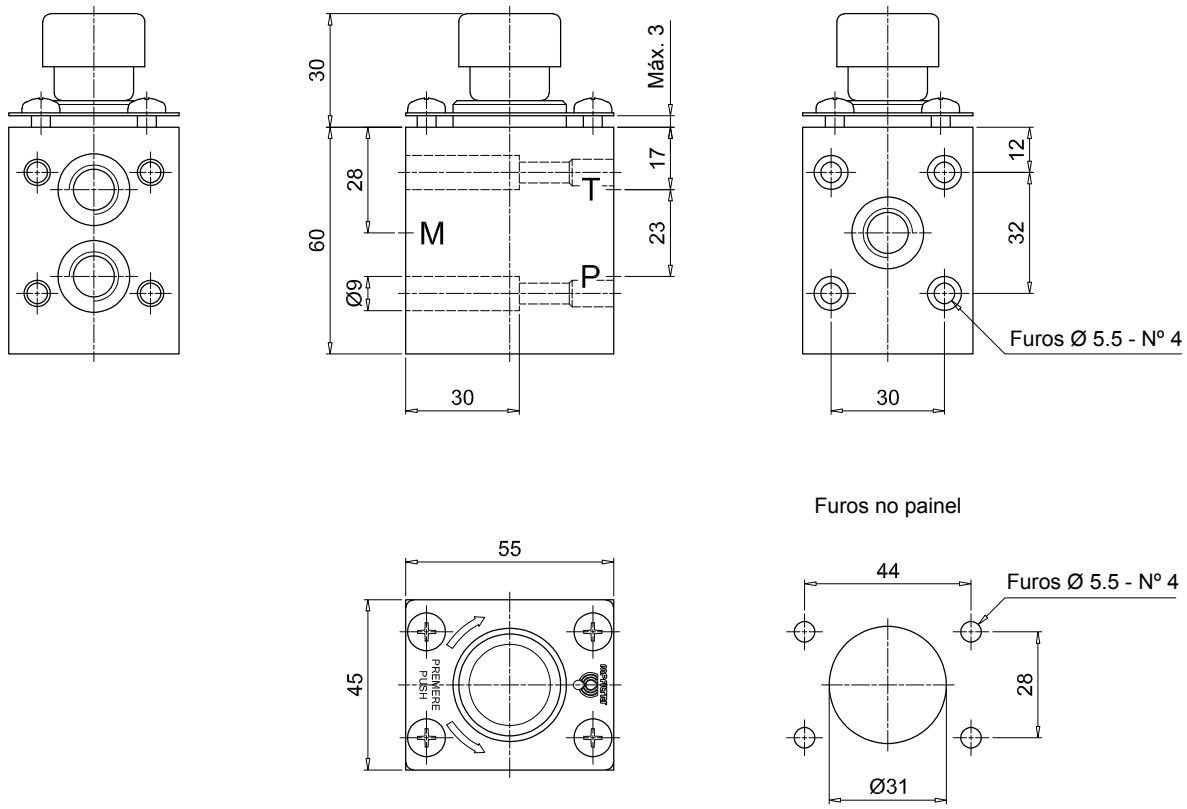

Série SVM

Válvulas seletoras de manômetro

SVM INFORMAÇÕES GERAIS

Dados técnicos

Acessórios

Válvulas seletoras de manômetro

As válvulas seletoras de manômetro foram concebidas para proteger os manômetros contra picos de pressão sempre que não haja necessidade de uma leitura da pressão; o seletor em posição fechada após cada leitura leva à despressurização do manômetro através da linha de T ligada ao reservatório.

Instruções de trabalho:

- Botão não pressionado: manômetro isolado
- Botão pressionado: leitura do manômetro
- Botão pressionado e girado: botão permanece na posição e o manômetro mede a pressão de modo contínuo
- Para isolar o manômetro da leitura de pressão, gire o botão até que ele alcance a posição não pressionada

Materiais

- Corpo: Ferro fundido
- Pino: Aço
- Vedaçãoes: NBR, FPM
- Tampa: Alumínio anodizado
- Flange: Alumínio anodizado
- Botão: Poliamida
- Porca de anel: Poliamida
- Parafuso de porca: Aço galvanizado, Aço fosfatado

Pressão de operação

400 bar

Temperatura de operação

De -25°C a + 100°C

Peso

SVW versão 3 1.547 kg
SVW versão 6 1.507 kg

Designação e código para pedido

VÁLVULA SELETORA DE MANÔMETRO COMPLETA

Exemplo de configuração: SVM | 3 | G1 | A | P01

Série

SVM

Versão

3 3 pórticos de pressão
6 6 pórticos de pressão

Conexão

G1 G 1/4”
G2 1/4” NPT
G3 SAE 5 - 1/2” - 20 UNF

Vedaçãoes

A NBR
V FPM

Execução

P01 MP Filtri padrão
Pxx Personalizado

SVM
versão 3

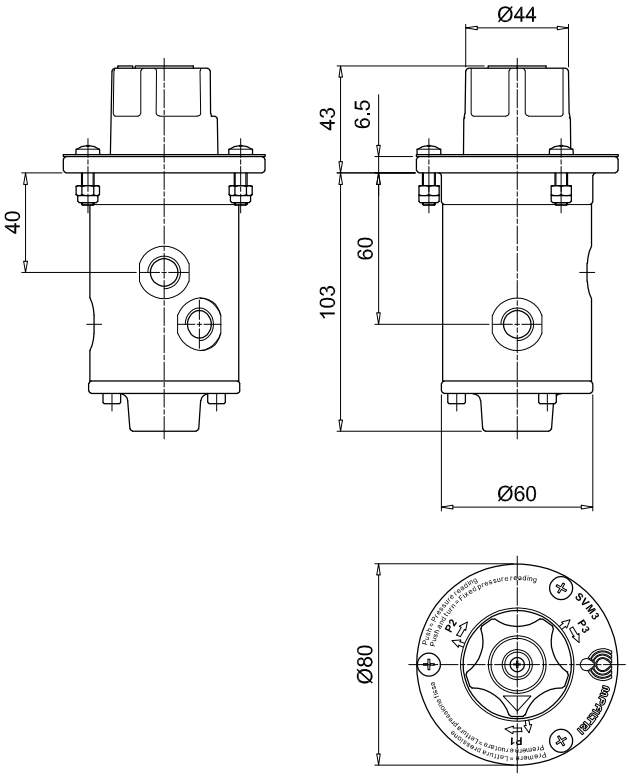

SVM
versão 6

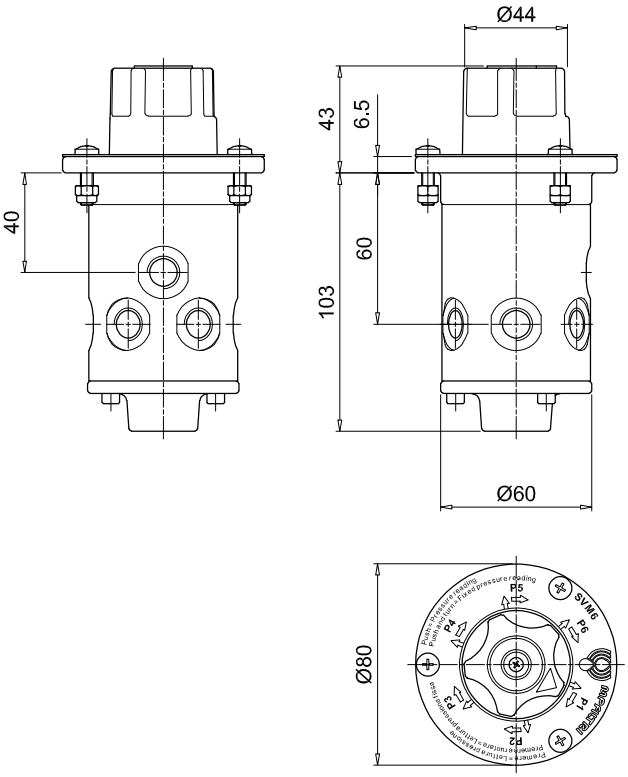

Montagem externa

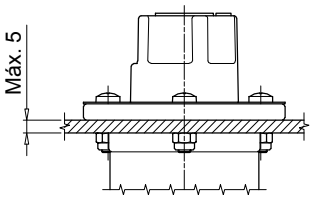

Montagem interna

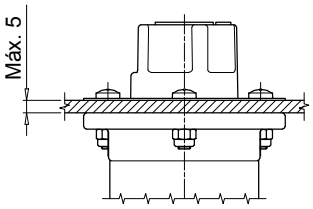

Furos no painel

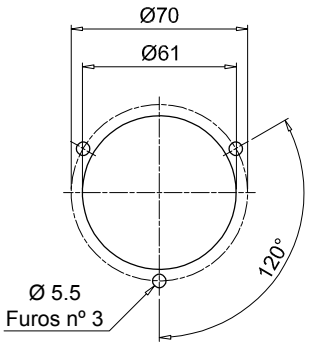

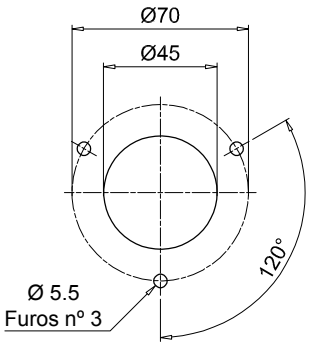

Séries FTA - FTR

Flange de fixação do tanque de óleo

FTA - FTR INFORMAÇÕES GERAIS

Dados técnicos

Acessórios

Flange de fixação do tanque de óleo

Os flanges FT permitem fixar as linhas de sucção e retorno na tampa do reservatório.
A montagem de uma pastilha flexível permite a separação dos tubos.
Tubos rígidos e mangueiras flexíveis podem ser afastados das paredes do reservatório para reduzir vibrações e emissões de ruído na planta.

Temperatura de operação

De -25°C a + 100°C

Materiais

- Flange: Aço galvanizado
- Vedante do flange: Fibra inorgânica
- Vedante do tubo: NBR
- Parafuso: Aço galvanizado

Peso FTA

FTA 1215	0.590 kg
FTA 1620	0.570 kg
FTA 2225	0.550 kg
FTA 2630	0.530 kg
FTA 3235	0.500 kg
FTA 3842	0.520 kg
FTA 4850	0.920 kg
FTA 6061	0.900 kg
FTA 7577	0.860 kg
FTA 8789	0.830 kg

Peso FTR

FTR 0610	0.450 kg
FTR 1215	0.430 kg
FTR 1620	0.400 kg
FTR 2225	0.100 kg
FTR 2630	0.103 kg
FTR 3235	0.980 kg
FTR 3842	0.950 kg
FTR 4850	0.900 kg
FTR 6061	0.850 kg

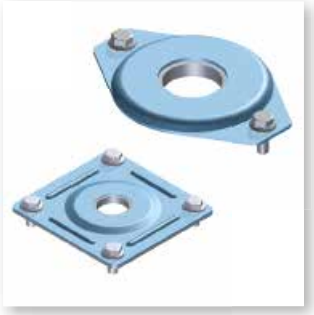

Designação e código para pedido

FLANGE DE FIXAÇÃO COMPLETA

Exemplo de configuração: FTA | 2630 | G | A | P01

Séries

FTA	FTR

Tamanho		FTA	FTR
0610	Tubo Ø06 ÷ 10 mm		•
1215	Tubo Ø12 ÷ 15 mm	•	•
1620	Tubo Ø16 ÷ 20 mm	•	•
2225	Tubo Ø22 ÷ 25 mm	•	•
2630	Tubo Ø26 ÷ 30 mm	•	•
3235	Tubo Ø32 ÷ 35 mm	•	•
3842	Tubo Ø38 ÷ 42 mm	•	•
4850	Tubo Ø48 ÷ 50 mm	•	•
6061	Tubo Ø60 ÷ 61 mm	•	•
7577	Tubo Ø75 ÷ 77 mm	•	
8789	Tubo Ø87 ÷ 89 mm	•	

Vedantes do flange		FTA	FTR
G	Fibra inorgânica	•	
0	Sem vedação		•

Vedantes do tubo	
A	NBR

Execução	
P01	MP Filtri padrão
Pxx	Personalizado

FTA

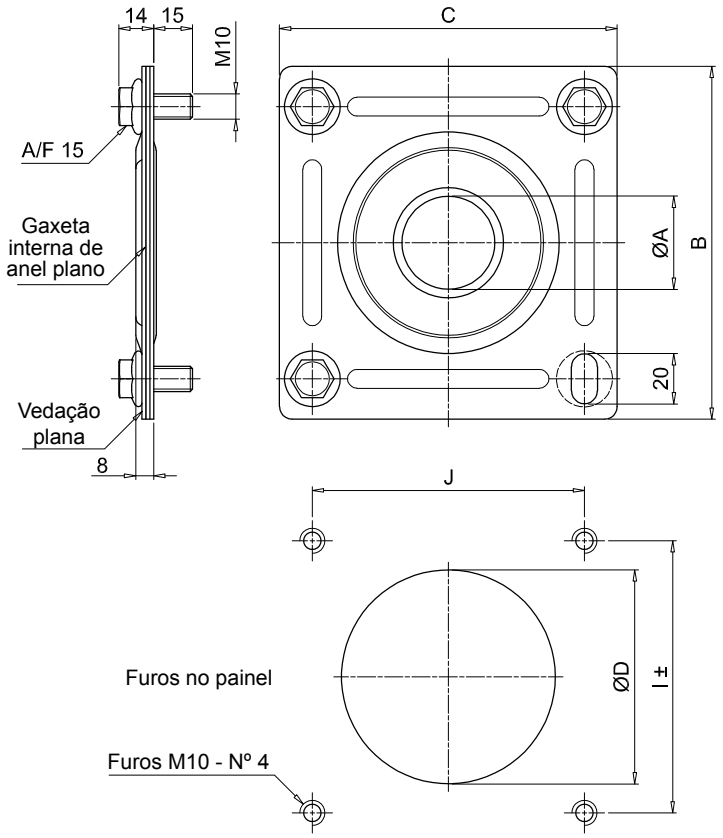

Tamanho	ØA [mm] mín	ØA [mm] máx	B [mm]	C [mm]	ØD [mm]	l [mm]	J [mm]
1215	12	15	140	134	85	108±1	108
1620	16	20					
2225	22	25					
2630	26	30					
3235	32	35					
3842	38	42					
4850	48	50	190	184	130	159±4	159
6061	60	61					
7577	75	77					
8789	87	89					

FTR

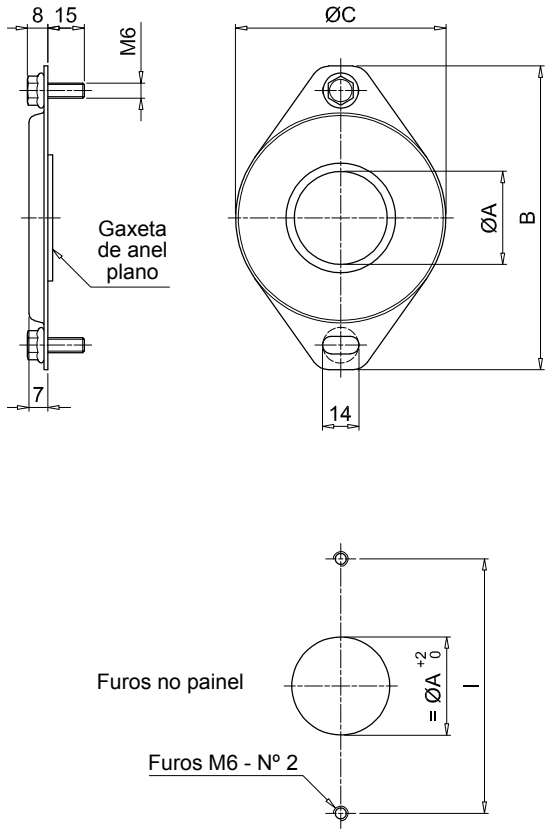

Tamanho	ØA [mm] mín	ØA [mm] máx	B [mm]	ØC [mm]	l [mm]
0610	6	10	71	40	54
1215	12	15			
1620	16	20			
2225	22	25	121	84	102
2630	26	30			
3235	32	35			
3842	38	42			
4850	48	50			
6061	60	61			

Série SFT MULTIFIX

Braçadeiras

Dados técnicos

Acessórios

Braçadeiras de fixação

As braçadeiras de fixação MULTIFIX são particularmente recomendadas quando se pretende instalar uma serie de tubulações quando exigidos uma instalação limpa e de alta precisão. Esses suportes possibilitam a instalação rápida, fácil e, mais importante ainda, econômica, de várias tubulações de diferentes tipos e diâmetros.

As braçadeiras MULTIFIX suportam, guiam e absorvem os impactos e vibrações protegendo as tubulações, resultando numa instalação simples, organizada e esteticamente limpa.

Uma disposição ordenada facilita a manutenção, resultando em economia significativa nos custos de operação; também permite um design visual intuitivo da planta, que pode ser montado facilmente, mesmo sem mão de obra especializada.

Materiais

- Par de suportes: Aço galvanizado
- Bucha: NBR
- Espaçador: Aço
- Prisioneiros: Aço
- Parafusos: Aço
- Pé e parafuso: Aço

Peso

SFT 38 1	0.050 kg
SFT 51 1	0.100 kg
SFT 78 1	0.570 kg

Temperatura de operação

De -25°C a + 100°C

Designação e código para pedido

BRAÇADEIRAS DE FIXAÇÃO COMPLETE

Exemplo de configuração: SFT | 51 | 19 | P01

Série

SFT	

Tamanho

38	Altura 38 mm - 1 1/2”
51	Altura 51 mm - 2”
78	Altura 78 mm - 3”

Número de tubos		38	51	78
1	Tubo único	•	•	•
16	Furos nº 16			•
19	Furos nº 19		•	
26	Furos nº 26	•		

Execução

P01	MP Filtri padrão
Pxx	Personalizado

SFT

Tubo único

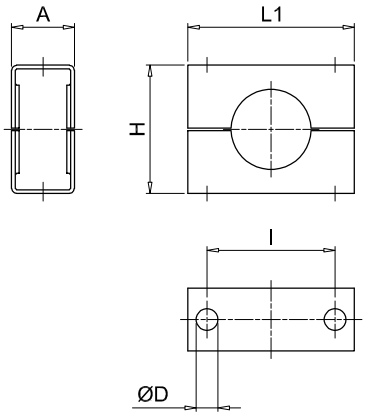

SFT

Tubo múltiplo

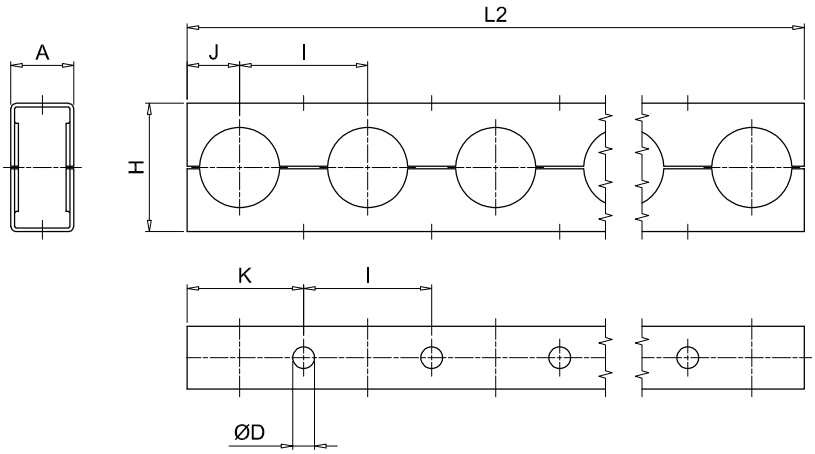

Tamanho	A [mm]	ØD [mm]	H [mm]	I [mm]	J [mm]	K [mm]	L1 [mm]	L2 [mm]
38	25	8.7	38	38.1	15	34	56	982
51	25	8.7	51	50.8	21	46	66	956
78	41	11.1	78	76.2	35	73	95	1213

SFT MULTIFIX

Montagem

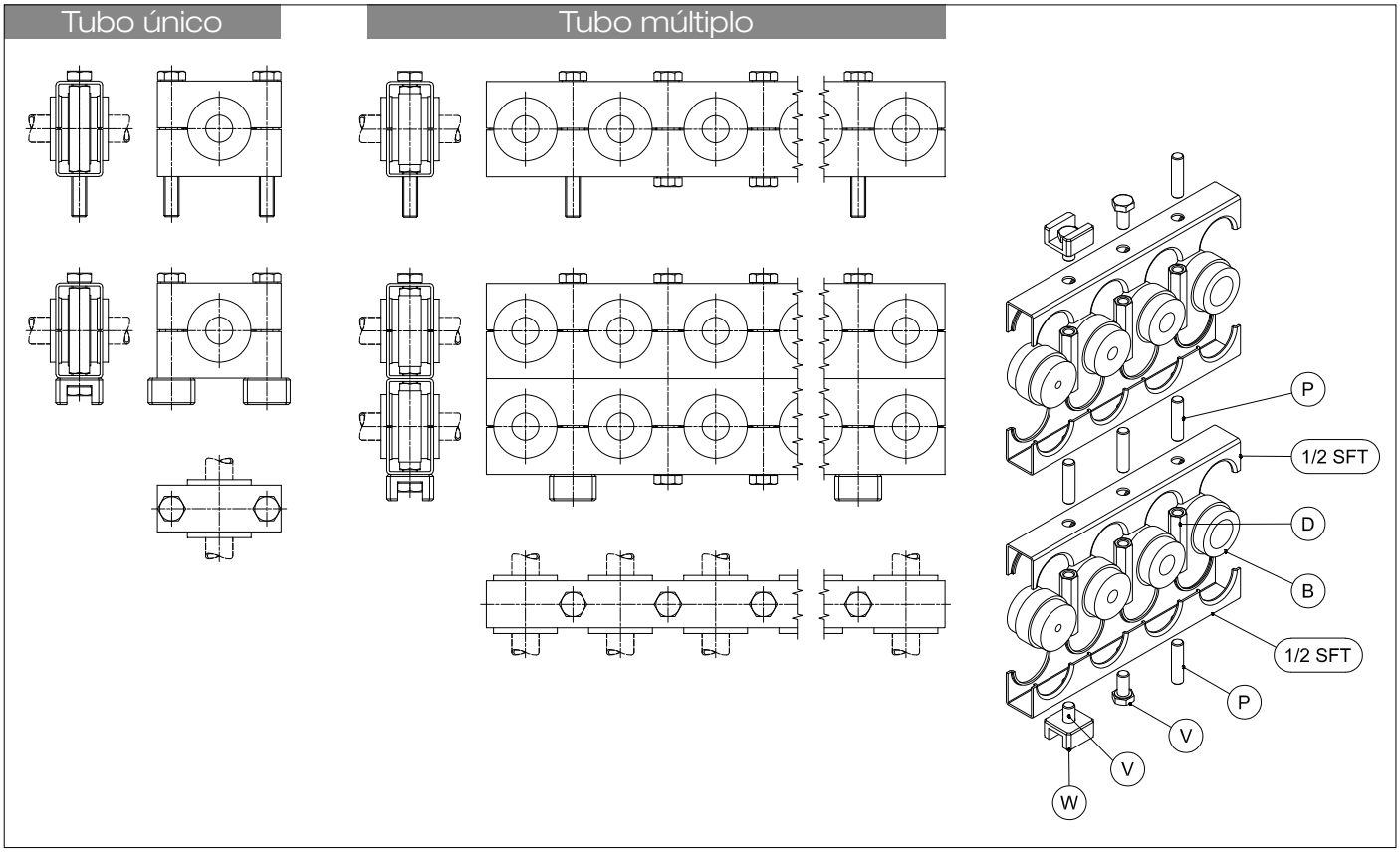

Designação e código para pedido

BUCHA DE BORRACHA

B

Exemplo de configuração: B 51 1820

Séries

B	Bucha de borracha

Tamanho

38
51
78

Diâmetro do tubo		38	51	78
6	Tubo Ø6 mm	•	•	
8	Tubo Ø8 mm	•	•	•
10	Tubo Ø10 mm - 1/8”	•	•	•
1214	Tubo Ø12 ÷ 14 mm - 1/4”	•	•	•
1516	Tubo Ø15 ÷ 16 mm - 3/8”	•	•	•
1820	Tubo Ø18 ÷ 20 mm - 1/2”	•	•	•
22	Tubo Ø22 mm - 5/8”		•	•
25	Tubo Ø25 mm - 3/4”		•	•
28	Tubo Ø28 mm		•	
2830	Tubo Ø28 ÷ 30 mm - 7/8”			•
33	Tubo Ø33 mm - 1”			•
3538	Tubo Ø35 ÷ 38 mm - 1 1/8”			•
42	Tubo Ø42 mm - 1 1/4”			•
50	Tubo Ø50 mm			•

Dimensões

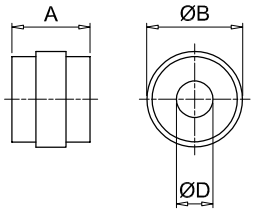

Tamanho	A [mm]	ØB [mm]
38	31	25
51	31	38
78	45	59

Diâmetro do tubo	ØD [mm]	Ø nominal do tubo [pol.]
6	6	-
8	8	-
10	10	1/8”
1214	12÷14	1/4”
1516	15÷16	3/8”
1820	18÷20	1/2”
22	22	5/8”
25	25	3/4”
28	28	-
2830	28÷30	7/8”
33	33	1”
3538	35÷38	1 1/8”
42	42	1 1/4”
50	50	-

Designação e código para pedido

Dimensões

PORCA DE CONEXÃO SEXTAVADO (D)

Exemplo de configuração: D | 51 | M

Séries

D Porca de conexão sextavado

Tamanho

38
51
78

Parafusos

M Métrica
U UNC

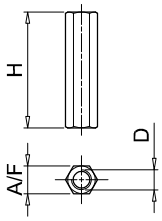

Tamanho	Parafusos [mm]	D [mm]	H [mm]	A/F [mm]
38	M	M8	33	11
	U	5/16" UNC		
51	M	M8	46	11
	U	5/16" UNC		
78	M	M10	72	13
	U	3/8" UNC		

PRISIONEIRO ROSCADO (P)

Exemplo de configuração: P | 3851 | M

Séries

P Prisioneiro roscado

Tamanho	SFT 38	SFT 51	SFT 78
38 - 51	•	•	
78			•

Parafusos

M Métrica
U UNC

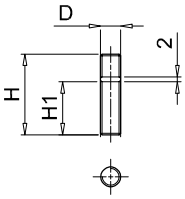

Tamanho	Parafusos [mm]	D [mm]	H [mm]	H1 [mm]
38 - 51	M	M8	32	21
	U	5/16" UNC		
78	M	M10	38	22
	U	3/8" UNC		

PARAFUSO CABEÇA SEXTAVADO (V)

Exemplo de configuração: V | 3851 | M

Séries

V Parafuso cabeça sextavado

Tamanho	SFT 38	SFT 51	SFT 78
38 - 51	•	•	
78			•

Parafusos

M Métrica
U UNC

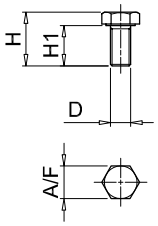

Tamanho	Parafusos [mm]	D [mm]	H [mm]	H1 [mm]	A/F [mm]
38 - 51	M	M8	21	16	13
	U	5/16" UNC			
78	M	M10	36	30	17
	U	3/8" UNC			

PÉ DE SOLDAGEM (W)

Exemplo de configuração: W | 3851

Séries

W Pé de soldagem

Tamanho	SFT 38	SFT 51	SFT 78
38 - 51	•	•	
78			•

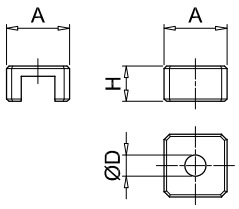

Tamanho	H [mm]	ØD [mm]	H [mm]
38 - 51	25	8.5	14
78	32	11	16

Série OB

Tampas de inspeção

Dados técnicos

Acessórios

Tampas de inspeção

As tampas de inspeção em ligas de alumínio fundido sob pressão, oferece alta resistência mecânica e são fabricadas conforme Norma DIN 24339.
Permite fácil e rápido acesso ao interior do tanque de óleo para fins de inspeção e limpeza, sem ter necessariamente que desmontar a unidade.
Mediante solicitação e também para pequenas quantidades, as portas de inspeção podem ser fornecidas com:
- Logotipo do cliente
- Perfuração para indicador visual de nível
- Perfuração para indicador de nível visual e elétrico
- Plugue de amostra de óleo

Compatibilidade com fluidos
- Óleos minerais tipo HH-LL-HM-HR-HV-HC, conforme a norma ISO 6743/4 standard
- Emulsões aquosas tipo HFAE-HFAS, conforme a norma ISO 6743/4 standard
- Água glicol tipo HFC, conforme norma ISO 6743/4: solicite informação sobre a versão anodizada

As tampas de inspeção OB275 e OB400 foram concebidas conforme a norma DIN 24339.

Materiais
- Tampas de inspeção: liga de alumínio fundido sob pressão
- Vedação: NBR 70 Shore A

Peso	Com vedação	Sem vedação
OB275	2.06 kg	1.76 kg
OB350	2.10 kg	1.80 kg
OB356	2.10 kg	1.80 kg
OB400	3.20 kg	2.90 kg
OB475	3.70 kg	3.40 kg

Temperatura de operação
De -30°C a +80°C

Designação e código para pedido

TAMPA DE INSPEÇÃO COMPLETO
Tamanho
OB275
OB350
OB356
OB400
OB475

Personalização disponível

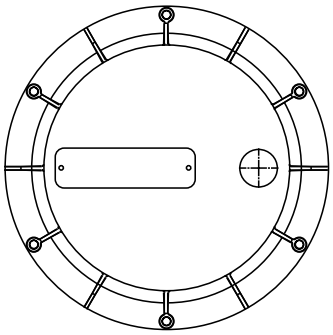

Placa de identificação com o nome do cliente
Exemplo de informação sobre encomendas personalizadas: **OB475LOGOP05**

As placas de identificação aplicadas à nova porta de inspeção são idênticas às aplicadas à porta antiga. A diferença da nova porta é que as placas de identificação estão fixadas com rebites.

Para ordenar os códigos de informação, quantidades mínimas para pedidos e fixar as posições dos orifícios e outros detalhes não indicado nessa publicação, entre em contato com o Departamento Técnico e de Vendas da MP Filtri.

Dimensões

Tampa de inspeção, conforme Norma DIN 24339

OB275

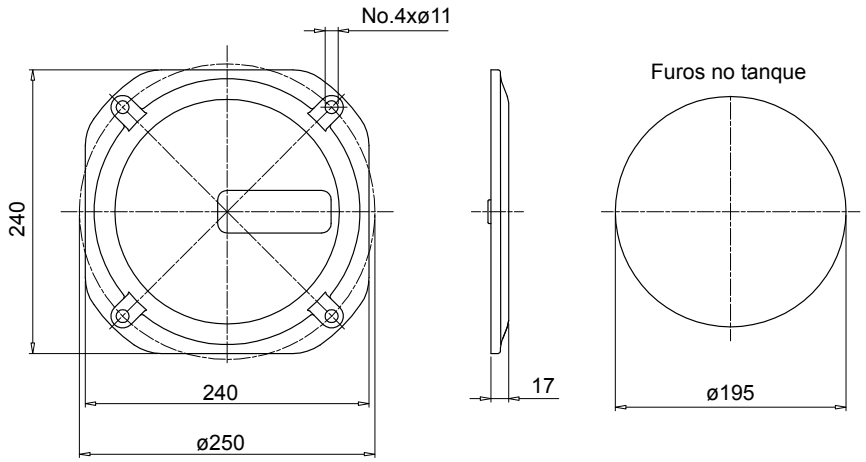

Código	Descrição	Vedação
OB275P01GN	Tampa com o logotipo MP	NBR
OB275P02GN	Tampa em branco	NBR
OB275P01GV	Tampa com o logotipo MP	FPM
OB275P02GV	Tampa em branco	FPM

Código	Descrição
OB275P01	Tampa com o logotipo MP
OB275P02	Tampa em branco
GU0275NBR	Vedação
GU0275VTN	Vedação

OB400

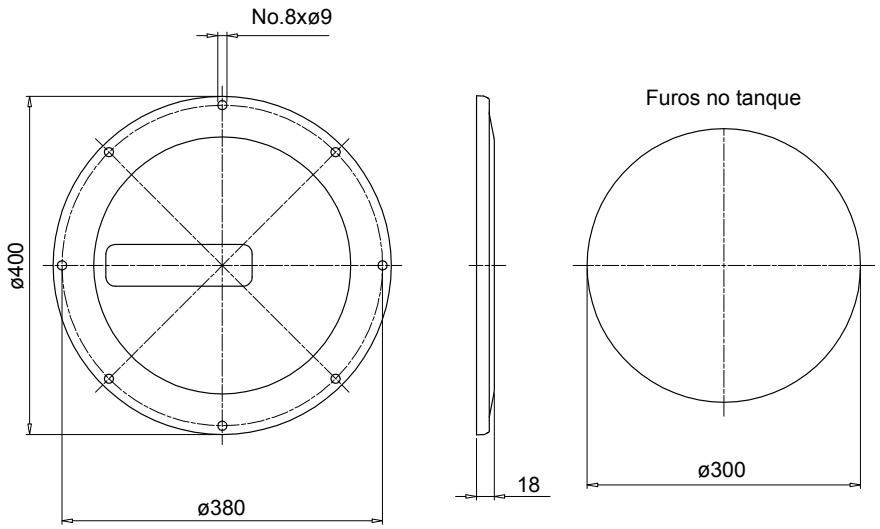

Código	Descrição	Vedação
OB400P01GN	Tampa com o logotipo MP	NBR
OB400P02GN	Tampa em branco	NBR
OB400P01GV	Tampa com o logotipo MP	FPM
OB400P02GV	Tampa em branco	FPM

Código	Descrição
OB400P01	Tampa com o logotipo MP
OB400P02	Tampa em branco
GU0400DINNBR	Vedação
GU0400DINVTN	Vedação

Dimensões

OB350

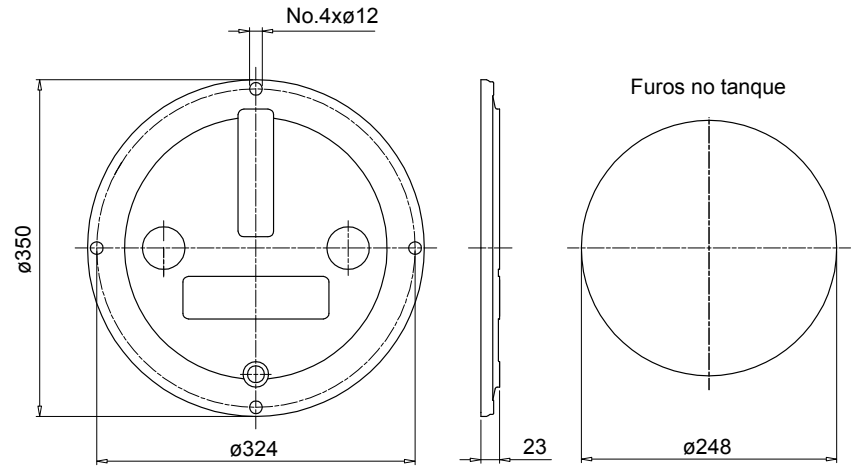

Código	Descrição	Vedação
OB350P01GN	Tampa com o logotipo MP	NBR
OB350P02GN	Tampa em branco	NBR
OB350P01GV	Tampa com o logotipo MP	FPM
OB350P02GV	Tampa em branco	FPM

Código	Descrição
OB350DIN000	Tampa
GU0350DINNBR	Vedação
GU0350DINVTN	Vedação

OB356

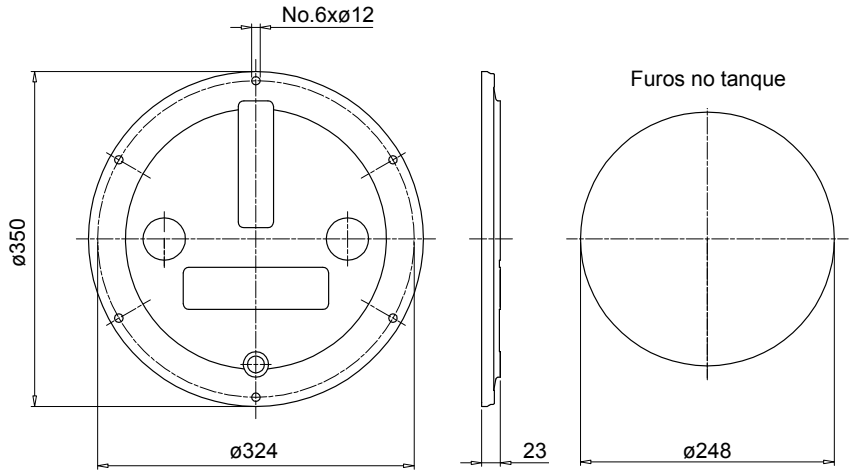

Código	Descrição	Vedação
OB356P01GN	Tampa com o logotipo MP	NBR
OB356P02GN	Tampa em branco	NBR
OB356P01GV	Tampa com o logotipo MP	FPM
OB356P02GV	Tampa em branco	FPM

Código	Descrição
OB356DIN000	Porta
GU0350DINNBR	Vedação
GU0350DINVTN	Vedação

OB475

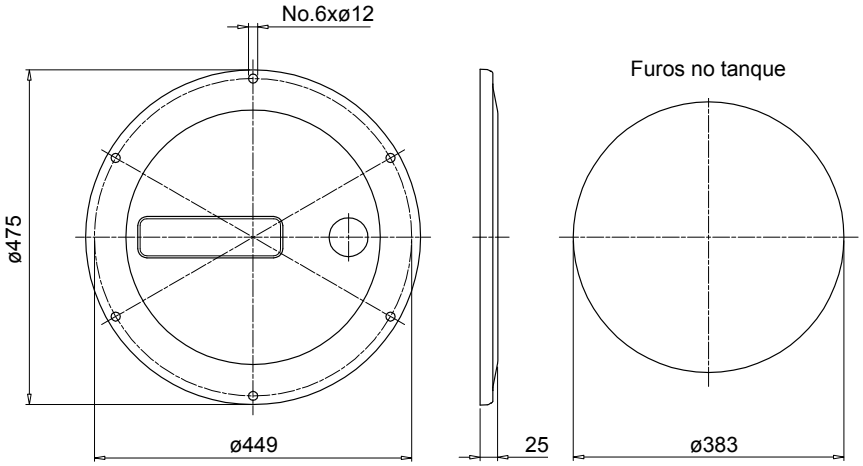

Código	Descrição	Vedação
OB475P01GN	Tampa com o logotipo MP	NBR
OB475P02GN	Tampa em branco	NBR
OB475P01GV	Tampa com o logotipo MP	FPM
OB475P02GV	Tampa em branco	FPM

Código	Descrição
OB475P01	Tampa com o logotipo MP
OB475P02	Tampa em branco
GU0475DINNBR	Vedação
GU0475DINVTN	Vedação

LVA

LVA indicadores visuais de nível (consulte a pág. 96) também podem ser montados em tampas de inspeção da MP Filtri para melhorar a manutenção e o nível de serviço.

Código indicador	OB275**	OB350**	OB356**	OB400**	OB475**
LVA 10**	•	•	•	•	•
LVA 20**		•	•	•	•
LVA 30**				•	•

Nota:
Preparando para corresponder ao nível de solicitação

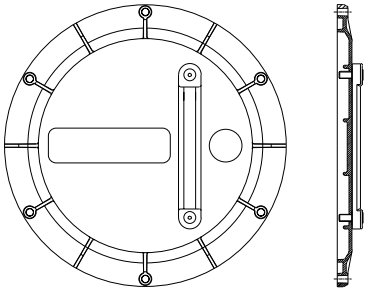

LCPG42N...S

LCP indicadores visuais do nível do óleo esférico tipo olho de boi (consulte a pág. 90) também podem ser montados em tampas de inspeção da MP Filtri para melhorar a manutenção e o nível de serviço.

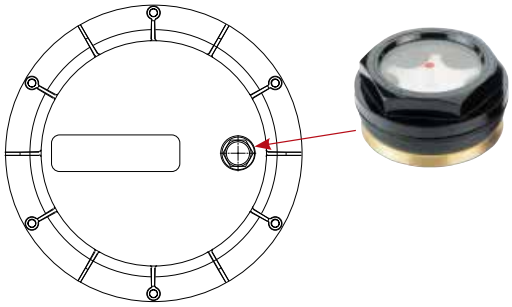

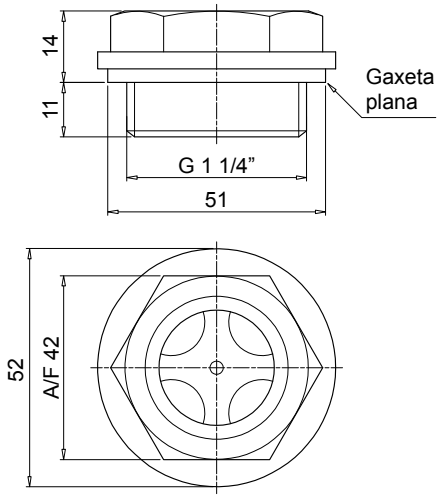

LEG

LEG série de indicadores elétricos do nível do óleo (consulte a pág. 106) são fornecidos com um flange de fixação de 3 furos e uma chave reed com contatos NF-NA. Projetados normalmente para instalação nas paredes verticais dos tanques de óleo, estes dispositivos também podem ser montados na porta de inspeção OB475 para indicar os níveis mínimo e máximo de óleo no tanque.
Para operar corretamente, o flutuador deve ser posicionado verticalmente e a uma distância mínima de 35 mm das paredes de metal ferroso.

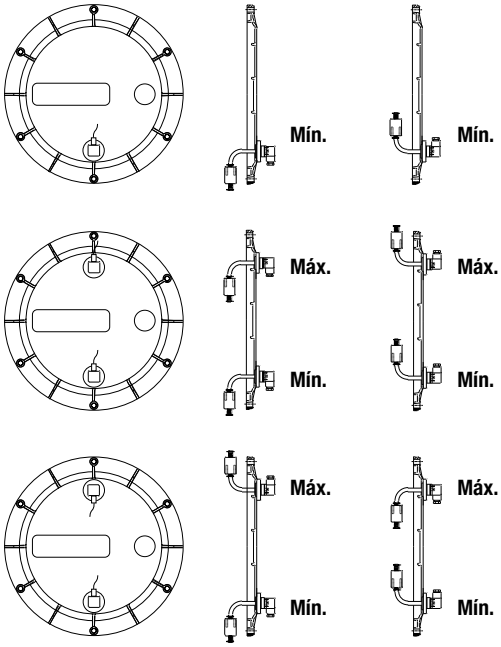

Observação: preparado para indicador visual - sob pedido

Arranjos dos furos de fixação para o indicador de nível LEG

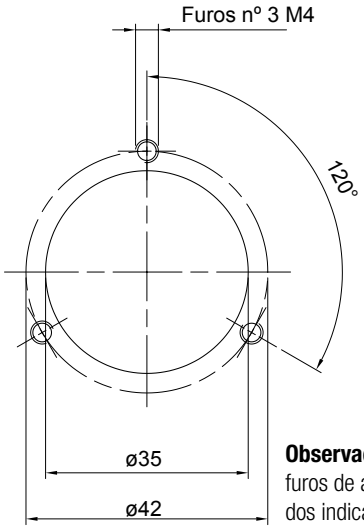

Observação: posicionar os furos de acordo com a posição dos indicadores de nível

Série SE10LT

Tanques de alumínio

SE10LT INFORMAÇÕES GERAIS

Dados técnicos

Acessórios

Tanques de alumínio

Com 10 litros de capacidade, o tanque de alumínio MP Filtri SE10LT permite a montagem de uma unidade hidráulica compacta.

Fabricados em liga de alumínio fundido sob pressão, estes tanques possuem uma maior resistência e um design otimizado, que os torna ideais para instalação em unidades hidráulicas compactas.
Aletas amplamente proporcionadas garantem um resfriamento eficiente.

O tanque é fornecido com:
- Furos de fixação roscados M6 para a tampa
- Pés com furos de fixação roscados M8
- Furo de dreno roscado G 3/8”

A tampa está vedada por uma junta de papel especial, a qual deve ser solicitada separadamente, referindo o código "GUS 10.0".

Material
Liga de alumínio fundido sob pressão

Peso
SE10LT 4 kg

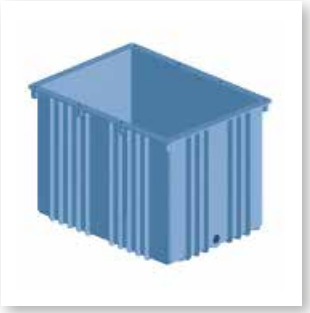

Designação e código para pedido

SE10LT

Tamanho
SE10LT

SE10LT

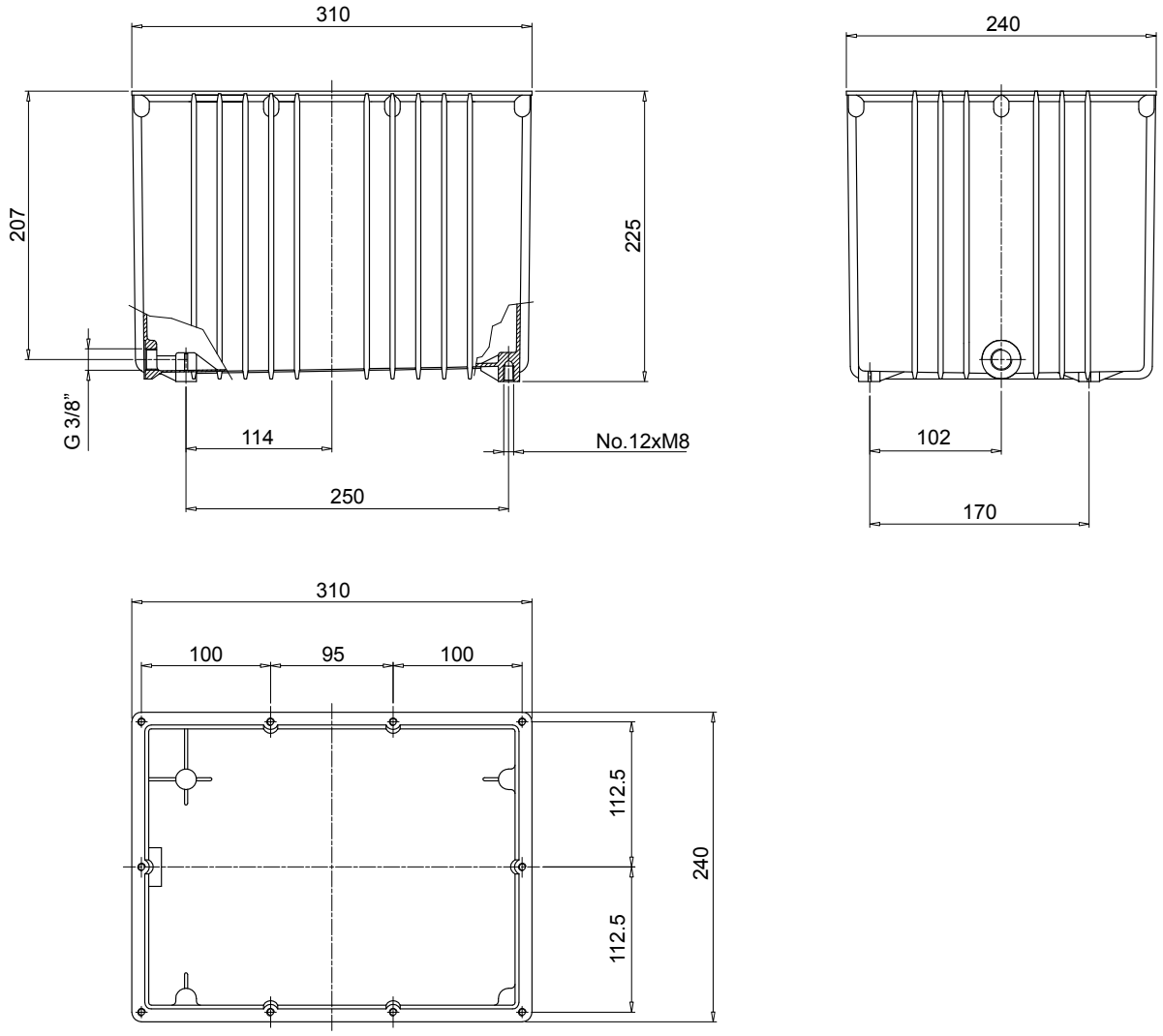
310
207
225
G 3/8"
114
No.12xM8
250
240
102
170
310
100
95
100
112.5
112.5
240

Todos os dados, detalhes e palavras contidas nessa publicação são fornecidas apenas para fins informativos.
A MP Filtri reserva-se ao direito de fazer modificações aos modelos e versões dos produtos descritos a qualquer momento por razões técnicas e/ou comerciais.
As cores e as fotos dos produtos são meramente indicativas.
Qualquer reprodução, parcial ou completa, deste documento é estritamente proibida.
Todos os direitos estão estritamente reservados.

WORLDWIDE NETWORK

MATRIZ

MP Filtri S.p.A.
Pessano con Bornago
Milão
Itália
sales@mpfiltri.com

FILIAIS

ITALFILTRI LLC
Moscou
Rússia
mpfiltrirussia@yahoo.com

MP Filtri Canada Inc.
Concord, Ontário
Canadá
sales@mpfiltricanada.com

MP Filtri France SAS
Lyon
AURA
França
sales@mpfiltrifrance.com

MP Filtri Germany GmbH
St. Ingbert
Alemanha
sales@mpfiltri.de

MP Filtri India Pvt. Ltd.
Bengaluru
Índia
sales@mpfiltri.co.in

MP Filtri (Shanghai) Co., Ltd.
Shanghai
China
sales@mpfiltrishanghai.com

MP Filtri SEA PTE Ltd.
Singapura
sales-sea@mpfiltri.com

MP Filtri U.K. Ltd.
Bourton on the Water
Gloucestershire
Reino Unido UK
sales@mpfiltri.co.uk

MP Filtri U.S.A. Inc.
Quakertown, PA
EUA
sales@mpfiltriusa.com

PASSION TO PERFORM

mpfiltri.com

CMPPT001T
PT - 02- 2022